SISTEMAS DE PROTECCIÓN CONTRA INCENDIOS VICTAULIC

G-105-SPAL

ACTUALIZADO A 03/2011

Sistemas de Protección Contra Incendios

G-105-SPAL

ACTUALIZADO A 03/2011

Victaulic®

Piping. Systems. Solutions.

Av. Artesanos No. 879 Esq. Gobernador Curiel Col. Artesanos. Tlaquepaque, Jalisco.
Tel (33) 38 10 18 29

Innovación

Victaulic®

Más de 85 años de soluciones para sistemas de tuberías

La innovación de Victaulic comenzó en 1925 con la introducción de la tecnología de unión mecánica de tuberías de extremo ranurado. En 1952, Victaulic presentó el primer cople aprobado para servicios de protección contra incendios. Hoy, la tecnología Victaulic comprende una completa gama de rociadores, coples, conexiones, válvulas, accesorios y herramientas para satisfacer las necesidades de cualquier aplicación de protección contra incendios.

En Victaulic nos comprometemos a entregarle las tecnologías más innovadoras y el servicio más ágil y dedicado de la industria para garantizarle que el producto estará disponible en el lugar y el momento en que lo necesite.

En todos los sistemas FireLock® se han incorporado características innovadoras para optimizar el diseño del sistema y reducir el tiempo de instalación. Por ejemplo, el cople FireLock EZ® resuelve el problema de los componentes sueltos y acelera la instalación.

Productividad

La marca Victaulic es sinónimo de innovación en sistemas mecánicos de tuberías. Innovación que provee mayor rendimiento, instalaciones más fáciles y una línea de productos inigualados en la industria.

¿El resultado? Su trabajo será más inteligente y productivo y brindará la confiabilidad y el rendimiento que sus clientes exigen.

Av. Artesanos No. 879 Esq. Gobernador Curiel Col. Artesanos. Tlaquepaque, Jalisco.
Tel (33) 38 10 18 29

MATERIALES DE GUADALAJARA S.A.

Eficiencia

Consulte al representante de ventas local sobre las tantas formas de ahorrar tiempo y recursos mediante la especificación de productos FireLock® genuinos en su sistema, desde coples y rociadores hasta válvulas. Además algunas de nuestras herramientas y accesorios pueden ayudarle a simplificar las visitas de mantenimiento programado y las inspecciones de servicio.

Al especificar e instalar sistemas Victaulic FireLock, su empresa queda en condiciones de aumentar su rentabilidad. Con nuestras innovaciones que reducen el volumen de trabajo y nuestra asistencia de proyectos en terreno, el personal de su empresa puede trabajar con mayor eficiencia.

tabla de contenido

1-2 Soluciones Mundiales
1-4 Guía de Soluciones de Sistemas
1-6 Innovaciones en la protección contra incendios
2-1 Datos de diseño
3-1 Coples
4-1 Conexiones
5-1 Conexiones AquaFlex® para rociador
6-1 Sistema de tuberías con derivación mecánica
7-1 Válvulas y accesorios
8-1 Dispositivos automáticos y accesorios FireLock
9-1 Rociadores automáticos FireLock
10-1 Productos especializados
11-1 Herramientas de preparación de tuberías
12-1 Índice de productos
13-1 Aplicaciones

Victaulic®
Piping. Systems. Solutions.

Av. Artesanos No. 879 Esq. Gobernador Curiel Col. Artesanos. Tlaquepaque, Jalisco.
Tel (33) 38 10 18 29

MATERIALES INDUSTRIALES DE GUADALAJARA S.A. DE C.V.

Soluciones Mundiales

Un mundo de aplicaciones en función

Nuestras soluciones son verdaderamente mundiales.

Las soluciones Victaulic para sistemas de tuberías pueden encontrarse en algunos de los proyectos de ingeniería más impresionantes y complejos del mundo –obras que, podría decirse, extienden los horizontes del diseño y la construcción.

Soluciones a medida para problemas complejos

Sea en construcciones nuevas o reacondicionadas, Victaulic ofrece un nivel de versatilidad inigualable en la tecnología de sistemas mecánicos de tuberías para las maravillas de la ingeniería de hoy.

Las soluciones Victaulic proveen mayor flexibilidad de diseño, capacidad de adecuarse a momentos sísmicos, atenuación de ruido y de vibraciones, fácil acceso al sistema, escalabilidad, productos y servicios de fácil instalación y mucho más.

Proyectos que abarcan el mundo

Los proyectos ilustrados son sólo algunas de las tantas edificaciones en todo el mundo para las cuales Victaulic ha aportado soluciones innovadoras de tendido de tuberías.

Si desea más información sobre éstos y tantos otros proyectos ejecutados en todo el mundo, visite **www.victaulic.com**.

Av. Artesanos No. 879 Esq. Gobernador Carlos Cot. Artesanos. Tlaquepaque, Jalisco.
Tel (33) 38 10 18 29

MATERIALES INDUSTRIALES DE GUADALAJARA S.A. DE C.V.

ESTADOS UNIDOS
Estadio de Dallas Cowboys

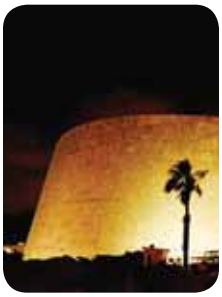

EGIPTO
Biblioteca de Alejandría

CHINA
Torre Jin Mao

CANADÁ
Torre Adobe

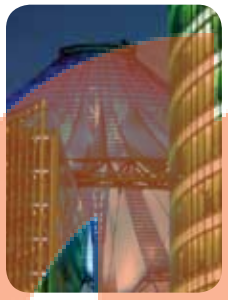

ALEMANIA
Sony Center

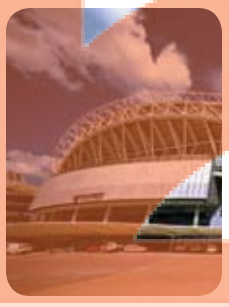

AUSTRALIA
Estadio Olímpico de Sydney

ESTADOS UNIDOS

EUROPA

MEDIO ORIENTE

CANADÁ

AMÉRICA CENTRAL Y DEL SUR

ASIA

AUSTRALIA Y NUEVA ZELANDIA

Av. Artesanos No. 879 Esq. Gobernador Carlos Col. Artesanos. Tlaquepaque, Jalisco.
Tel (33) 38 10 18 29

MATERIALES INDUSTRIALES DE GUADALAJARA S.A. DE C.V.

Soluciones para Sistemas Convencionales*

Soluciones para Sistemas de Protección Contra Incendios

Use esta conveniente guía para seleccionar el producto o el sistema Victaulic más apropiado para su próximo proyecto de protección contra incendios.

Hemos seleccionado algunos tipos de edificaciones para las cuales se especifican por lo general productos Victaulic de protección contra incendios. No todos se mencionan aquí. Consulte al representante de ventas de Victaulic si desea más información.

TIPO DE CONSTRUCCIÓN	EDIFICIO RESIDENCIAL DE VARIOS PISOS	GARAJE DE ESTACIONAMIENTO
Objetivo del sistema	Seguridad física	Protección de la propiedad
Consideraciones	Requiere máxima cobertura en espacios habitables de varios pisos y unidades	Estructura de niveles múltiples propensa al congelamiento y expuesta a los combustibles inflamables de los automóviles
Sistema de tuberías de cople/conexión recomendado	FireLock® coples, conexiones y válvulas Conexiones flexibles AquaFlex® para rociador	FireLock coples, conexiones y válvulas Conexiones flexibles AquaFlex para rociador
Tipo de dispositivo recomendado	Válvulas de alarma Serie 751, Válvulas de retención Serie 717/717R	Válvulas secas FireLock NXT® Serie 768@
Tipo de rociador recomendado	Rociadores horizontales de pared semi-ocultos colgantes y residenciales y comerciales de respuesta rápida	Cobertura vertical extendida, peligro ordinario (ECOH)
Acabados/ revestimientos recomendados para rociadores	Blanco, cromado o pintado a pedido	Latón oníquel/Teflón patentado†

* Esta guía de soluciones es un ejemplo representativo de las aplicaciones para sistemas convencionales Victaulic de protección contra incendios.

@ En áreas en que no se registran temperaturas bajo cero, se pueden usar las válvulas de alarma Serie 751.

Av. Artesanos No. 879 Esq. Gobernador Curiel Col. Artesanos. Tlaquepaque, Jalisco.
Tel (33) 38 10 18 29

MATERIALES INDUSTRIALES DE GUADALAJARA S.A. DE C.V.

PLANTA INDUSTRIAL	MUSEO	BODEGA DE ALMACENAMIENTO (SIN CALEFACCIÓN)	RESIDENCIAL (UNIFAMILIAR)
Ofrece máxima cobertura para la extinción rápida de incendios, elimina el riesgo de eventos catastróficos	Protege objetos, pinturas, etc., de valor científico o histórico	Ofrece máxima protección en grandes áreas de almacenamiento	Ofrece máxima protección y seguridad personal
Presencia de material inflamable de varios tipos	Las áreas de archivo requieren cuidado especial, minimice el riesgo de daños a la propiedad	Temperaturas de congelamiento en espacios no calefaccionados, cielos altos, se requiere caudal alto a presión baja	Instale el sistema que mejor se acomode a la presión de agua baja y que más le agrade estéticamente
FireLock® coples, conexiones y válvulas	Coples, conexiones y válvulas FireLock	FireLock coples, conexiones y válvulas	Coples, conexiones y válvulas FireLock
Válvulas de diluvio FireLock NXT® Serie 769	Válvulas de preacción FireLock NXT Serie 769	Válvulas secas FireLock NXT Series 768	FireLockVálvulas de retención Series 717H Módulo de tubería principal para control de zona FireLock Serie 247
Boquillas de rociador abierto, diluvio	Rociador colgante oculto y semi-oculto de respuesta rápida	Colgante y vertical de baja presión LP-46, colgante ESFR, horizontal de pared, vertical o intermedio	Colgante semi-oculto residencial, colgante de pared u oculto
Latón o níquel/Teflón †	Placa cubierta de latón, cromada o pintada a pedido	Latón o níquel//Teflón †	Blanco, cromado o pintado a pedido

† Teflón es una marca registrada de Dupont Corporation.

Av. Artesanos No. 879 Esq. Gobernador Curiel Col. Artesanos. Tlaquepaque, Jalisco.
Tel (33) 38 10 18 29

Innovaciones en la Protección Contra Incendios

Innovación constante desde 1925

Fundado en 1925 para comercializar un producto llamado "Unión Victory", el nombre Victaulic proviene de la unión de las palabras "victory" e "hydraulics". Empleados en la Primera Guerra Mundial para abastecer de agua y combustible al frente de batalla, los productos Victaulic han evolucionado hasta convertirse en los sistemas más innovadores de unión de tuberías.

1925

1925 Introducción de la unión de tuberías con extremo ranurado en EE.UU.

1926

1927

1928

1929

1930 Introducción de los productos con certificación AWWA para servicios subterráneos

1931

1932

1933

1934

1935

1936

1937

1938

1939

1940

1941

1942

1943

1944

1945

1946 Vic-Groover® se introducen herramientas de ranurado por corte y el cople para extremo liso Roust-A-Bout® Estilo 99

1947

1948

1949

El ranurado cambió por completo la industria del tendido de tuberías al crear un método rápido y sencillo de ensamblar las uniones. Ahora es posible ranurar rápidamente la tubería con un corte y luego conectarla en forma segura con un cople Victaulic. El ahorro de tiempo y trabajo trajo consigo un espectacular aumento de la productividad.

1950

1950

1951

1952 Primer cople para extremo ranurado en obtener clasificación UL

1953

1954

1955

1956

1957 Introducción del ranurado por laminación en la industria

1958

1959

1960

1961

1962 Introducción de la primera ranuradora por laminación para producción

1963

1964 Se crea la empaquetadura FlushSeal® para sistemas de red seca

1965

1966 Primera herramienta de ranurado por corte ajustable para trabajo en terreno

1967

1968

1969 Primer cople con salida y primer adaptador directo de extremo bridado a extremo ranurado

1970

1971

1972 Pionero del ranurado por laminación para tuberías de pared delgada de 0,188", recibe aprobación UL

1973

1974 Primer cople ranurado para conexiones reductoras "sobre la marcha"

Av. Artesanos No. 879 Esq. Gobernador Curiel Col. Artesanos. Tlaquepaque, Jalisco.
Tel (33) 38 10 18 29

MATERIALES INDUSTRIALES DE GUADALAJARA S.A. DE C.V.

EL RANURADO POR LAMINACIÓN REDUCE CONSIDERABLEMENTE LOS TIEMPOS DE RANURADO

La característica principal del desarrollo de productos Victaulic es la búsqueda de métodos de unión de tuberías más rápidos, simples y efectivos y en la década de 1950 ésta se tradujo en uno de los conceptos más revolucionarios que la compañía haya creado: el ranurado por laminación. Al introducir esta solución patentada, Victaulic tomó la eficiencia de los coples ranurados para tuberías de pared gruesa y la llevó a las tuberías de pared delgada y menor diámetro que se emplean en aplicaciones tan vitales como los sistemas de protección contra incendios.

1957

1975

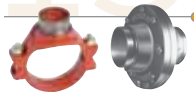

1975 Primera conexión mecánica empernada de ramales; herramienta de corte de orificios Vic hole; válvula de retención Vic-Check

1976

1977

978 Se introduce FIT – El primer sistema de montaje con pernos de seguridad para tuberías de diámetro pequeño, no necesita rosca

Vic-Tap® – Primer dispositivo de derivación sobre tubería en carga de paso total y de ubicación positiva con clasificación UL

1979

1980

1981

1982

1983 Zero-Flex®, primer cople ranurado rígido con diseño de cierre angular

1984

1985 TestMaster Series 718/719™ – Primer módulo de prueba de alarmas que combina 24 piezas instaladas en campo en una sola unidad ensamblada de fábrica

1986 Primera válvula de mariposa de disco recubierto de goma con extremos ranurados diseñada específicamente para sistemas de protección contra incendios

1987

1988 Cople FireLock® Estilo 005 – Primer cople rígido de extremo ranurado diseñado específicamente para servicios de protección contra incendios

1989

1990 FireLockConexiones – Primera conexión diseñada en CAD, con alta eficiencia de caudal y conexiones con extremos ranurados de radio corto para sistemas de protección

1991 Sistema Pressfit® – Primer sistema de conexión a presión con dimensiones imperiales IPS

1992

1993 Ranuradora por laminación de terreno para ranurar tuberías instaladas; herramienta de corte de orificios portátil, fácil de ajustar para trabajos de reacondicionamiento

Válvula de retenciónFireLock 717 – Primer cuerpo con balanceo extendido; con diseño de retención, válvula de retención de extremo ranurado para sistemas de protección contra incendios

1994 Presentamos la válvula de retención 717-R FireLock Con kit para tubería principal

Rodillos de seguimiento optimizados para ranurar "sin usar las manos"

1995

1995

1996

1997

1998 Línea de dispositivos FireLock – Los dispositivos más livianos y compactos diseñados hasta la fecha

1999 FireLock Línea de rociadores automáticos

2000

2001

2002

2003 Presentamos los rociadores secos V36 con clasificación UL

2004

Patentado

2005 **COPLE FIRELOCK EZ®**

Presentamos FireLock EZ – Primer cople rígido de diseño liviano, listo para su instalación y sin piezas sueltas

2005

2006 **FIRELOCK NXT®**

Presentamos la línea de válvulas FireLock NXT con punto de referencia único para todos los servicios de red seca, de diluvio y de preacción

2007 Línea de productos expandida FireLock NXTcon el paquete compresor Serie 7C7

2006

Presentamos el rociador colgante de baja presión para almacenamiento LP-46

2008 Innovador sistema de supresión de incendios Victaulic Vortex™ presentado como la primera tecnología de supresión híbrida

2009 Conexiones flexibles AquaFlex® para rociador

Av. Artesanos No. 879 Esq. Gobernador Curiel Col. Artesanos. Tlaquepaque, Jalisco.
Tel (33) 38 10 18 29

MATERIALES INDUSTRIALES DE GUADALAJARA S.A. DE C.V.

Datos de diseño

Introducción

Este Catálogo Victaulic de Productos para Protección Contra Incendios proporciona información general sobre los métodos de unión mecánica de tuberías y sobre los productos Victaulic para sistemas de protección contra incendios. Si desea ver la información más reciente y actualizada, consulte siempre las presentaciones de cada producto en el sitio web de Victaulic, **www.victaulic.com**. Este catálogo está organizado para entregar información en el contexto y de la forma más fácil. Para identificar fácilmente las principales secciones de interés, vea el resumen de contenidos en la página 1-1; si necesita un índice completamente detallado, vea la página 11-1. Si necesita ver pautas de diseño más detalladas, consulte Datos de diseño, Publicación 26.01.

Información Importante

En más de 85 años en la industria de la unión mecánica de tuberías, Victaulic ha creado variaciones de las prácticas de tendido de tuberías para gran variedad de materiales.

Los coples Victaulic estándares para tuberías ranuradas fueron diseñados sólo para tuberías ranuradas conforme a sus especificaciones y para conexiones, válvulas y componentes de extremo ranurado Victaulic. No son compatibles con tuberías y/o conexiones de extremo liso. Los coples Victaulic de extremo liso fueron diseñados sólo para tuberías de acero de extremo liso o de extremo biselado (a menos que se indique lo contrario) y para conexiones Victaulic de extremo liso. **Los coples Victaulic de extremo liso no se deben usar con tuberías y/o conexiones roscadas de extremo ranurado.**

La tubería se debe preparar conforme a las especificaciones de Victaulic indicadas para cada tipo de producto específico. Los datos de rendimiento de esta lista dependen de la preparación correcta de la tubería. Se debe seleccionar una empaquetadura apta para el servicio que prestará. **Cabe notar que hay diversos servicios para los cuales no se recomiendan las empaquetaduras Victaulic. Consulte siempre la Guía de Selección de Empaquetaduras Victaulic más reciente (solicite la publicación 05.01), pues incluye recomendaciones de servicio para empaquetaduras específicas y una lista de aplicaciones para las que no se recomiendan. Las empaquetaduras de los productos Victaulic necesitan lubricación para ensamblarlas correctamente.** El lubricante de la empaquetadura debe cumplir con los requerimientos del fabricante. La lubricación minuciosa del exterior de la empaquetadura, incluidos los labios y/o los extremos de la tubería y el interior del bastidor, de ser necesaria, es esencial para evitar pellizcos. La lubricación contribuye al asentamiento y al alineamiento correcto de la empaquetadura durante la instalación.

Los dispositivos FireLock® de Victaulic requieren preparación y mantenimiento adecuados. Siempre consulte los detalles en el manual más reciente que se incluye con cada válvula.

Cuando instale los rociadores automáticos FireLock de Victaulic es importante seleccionar la llave apropiada para la instalación. Puede conseguir una guía de instalación detallada de rociadores automáticos Victaulic con solicitar la publicación I-40.

Victaulic ofrece una completa línea de herramientas de preparación de tuberías conforme las especificaciones de Victaulic. Se recomienda usar estas herramientas en la preparación de las tuberías que se ensamblarán con productos Victaulic. Antes de usarla, siempre lea y comprenda las Instrucciones de Uso de la Herramienta incluidas con cada herramienta Victaulic. Todos los datos aquí incluidos pueden modificarse sin previo aviso.

Todos los derechos reservados. Ninguna parte de este catálogo puede reproducirse, guardarse en un sistema de almacenamiento o transmitirse, de ninguna manera y por ningún medio, sea electrónico, mecánico, fotostático, grabado o de ninguna otra naturaleza, sin previa autorización escrita de Victaulic.
© Copyright 2011, Victaulic Company.

Av. Artesanos No. 879 Esq. Gobernador Curiel Col. Artesanos. Tlaquepaque, Jalisco.
Tel (33) 38 10 18 29

Datos de diseño

Aviso

Los datos técnicos y de rendimiento, el peso, las dimensiones y las especificaciones publicadas corresponden a su fecha de publicación. Si necesita la información más reciente visite el sitio Web de Victaulic. Allí encontrará presentaciones de productos específicas y detalladas.

Victaulic mantiene una política de perfeccionamiento continuo de sus productos y, por lo tanto, se reserva el derecho de cambiar las especificaciones, el diseño y el equipo estándar del producto sin aviso y sin incurrir en obligaciones.

Para obtener la información más actualizada sobre los productos Victaulic, visite www.victaulic.com.

El material presentado en este catálogo sirve de referencia para el diseño del sistema de tuberías cuando se emplean productos Victaulic en sus correspondientes aplicaciones. No reemplaza de manera alguna la asistencia profesional competente, requisito obvio de cualquier aplicación específica.

Diseño

Consulte siempre la información de diseño de Victaulic, disponible sin costo. Observe también las prácticas correctas de tendido de tuberías. Jamás se exceda de los valores específicos de presión, temperatura, carga externa o interna, rendimiento y tolerancias estándares. En muchas aplicaciones es necesario reconocer condiciones especiales, observar códigos reglamentarios y usar factores de seguridad. Estas decisiones deben adoptarlas ingenieros calificados.

Si bien se han dedicado todos los esfuerzos para asegurar su exactitud, Victaulic, sus filiales y compañías asociadas, no ofrecen garantía alguna, ni expresa ni implícita, sobre la información contenida en este catálogo o el material al que se hace referencia.

Cualquiera que utilice esta información o el material contenido aquí lo hace por su propia cuenta y riesgo, y asume toda la responsabilidad derivada de dicho uso.

Instalación

Consulte siempre el Manual de Instalación de Terreno Victaulic específico del producto que está instalando. La siguiente es una lista de los manuales que puede solicitar sin costo a Victaulic:

I-40	Rociadores automáticos FireLock®
I-100	Manual General
I-300	Manual de productos AWWA
I-500	Manual del sistema Pressfit®
I-600	Manual de productos de cobre
I-751	Manual de válvulas de alarma FireLock
I-759	Manual de la válvula de alarma FireLock
I-768	Manual de la válvula seca FireLock NXT®
I-769D	Manual de la Válvula de Diluvio FireLock NXT
I-769P	Manual de la Válvula de Preacción FireLock NXT
I-769P-LPCB	Válvulas de preacción FireLock NXT para aplicaciones aprobadas por LPCB
I-900	Manual de productos de HDPE
I-AquaFlex	Conexiones flexibles AquaFlex® para rociador

Con cada despacho de productos Victaulic se incluyen manuales que contienen datos completos sobre la instalación y el montaje, disponibles también en formato PDF en nuestro sitio web **www.victaulic.com**.

Av. Artesanos No. 879 Esq. Gobernador Curiel Col. Artesanos. Tlaquepaque, Jalisco.
Tel (33) 38 10 18 29

MATERIALES INDUSTRIALES DE GUADALAJARA S.A. DE C.V.

Datos de diseño

Designaciones mundiales de tamaño de tuberías

Los datos de productos Victaulic se utilizan en todo el mundo y la totalidad de la información técnica se presenta en sus denominaciones imperial (EE.UU.) y métrica. En la siguiente tabla se muestra una comparación entre los tamaños de tuberías métricas convencionales e IPS.

Pulgadas imperiales – Grupo de tamaño	Diámetro exterior mm/Ref espec.	DIN mm	JIS mm	ANSI Pulgadas	Norma china (GB) mm
½	21,3 mm	15	15 A/21,7 mm	½	15 */21,3 mm
¾	26,7 mm	20/26,9 mm	20 A/27,2 mm	¾	20 */26,9 mm
1	33,4 mm	25/33,7 mm	25 A/34 mm	1	25 */33,7 mm
1 ¼	42,2 mm	32/42,4 mm	32 A/42,7 mm	1 ¼	32 */42,4 mm
1 ½	48,3 mm	40	40 A/48,6 mm	1 ½	40 */48,3 mm
2	60,3 mm	DN e ISO 50	50 A/60,5 mm	2	50 */60,3 mm
2 ½	73,1 mm	—	—	2 ½	—
3	76,1 mm DIN/ISO (3 DE)	DN e ISO 65	65 A/76,3 mm	—	65 */76,1 mm
	88,9 mm	DN e ISO 80	JIS 80 A	3	80 */88,9 mm
4	108 mm China y DIN antigua	DIN 108 mm	—	—	108 mm
	114,3 mm	DN e ISO 100	JIS 100 A	4	100 */114,3 mm
5	133 mm China y DIN antigua	DIN 133 mm	—	—	133 mm
	139,7 mm DIN/ISO (5.5 DE)	DN e ISO 125	125 A/139,8 mm	—	125 */139,7 mm
	141,3 mm	—	—	5	—
6	159 mm China y DIN antigua	DIN 159 mm	—	—	159 mm
	165,1 mm JIS (6.5 DE)	—	150 A/165,2 mm	—	—
	168,3 mm	DN e ISO 150	—	6	150 */168,3 mm
8	216,3 JIS	—	JIS 200 A	—	—
	219,1 mm	DN 200	—	8	219,1 mm
10	267,4 JIS	—	JIS 250 A	—	—
	273 mm	DN 250	—	10	273 mm
12	318,5 JIS	—	JIS 300 A	—	—
	323,9 mm	DN 300	—	12	323,9 mm

NOTA IMPORTANTE:

Se usan designaciones nominales en los casos en que el D.E. real coincide con el tamaño ANSI. Si no es así, se indican el tamaño nominal y el D.E. real. Los tamaños para China se indican como D.E. real en mm. Los tamaños para China destacados en anaranjado son los tamaños de las tuberías.

* Tamaños nominales para tuberías de la norma China.

Av. Artesanos No. 879 Esq. Gobernador Curiel Col. Artesanos. Tlaquepaque, Jalisco.
Tel (33) 38 10 18 29

Datos de diseño

Tabla de Conversiones de Medidas Imperiales (EE.UU.)/Métricas

Esta tabla sirve de guía de conversiones para las medidas imperiales y métricas incluidas en este catálogo.

Conversión de Medidas Imperiales (EE.UU.) a Métricas				Conversión de Medidas Métricas a Imperiales (EE.UU.)		
25.4	×	Pulgadas (pulg.)	⇔	Milímetros (mm)	×	0,03937
0.3048	×	Pies (ft)	⇔	Metros (m)	×	3,281
0.4536	×	Libras (Lbs.)	⇔	Kilogramos (kg)	×	2,205
28.35	×	Onzas (Oz.)	⇔	Gramos (g)	×	0,03527
6.894	×	Presión (Psi)	⇔	Kilopascales (kPa)	×	0,145
0.069	×	Presión	⇔	Bar	×	14,5
4.45	×	Presión total (Lbs.)	⇔	Newtons (N)	×	0,2248
1.356	×	Torque (Lb. Ft.)	⇔	Newton Metros (N•m)	×	0,738
F – 32 ÷ 1.8		* Temp. (°F)	⇔	Celsius (°C)		C + 17,78 × 1,8
745.7	×	Potencia (hp)	⇔	Watts (w)	×	$1,341 \times 10^{-3}$
3.785	×	Gal. por min. (GPM)	⇔	Litros per min. (L/M)	×	0,2642
3.7865	×	10^{-3} Gal. por min. (GPM)	⇔	Metros cúbicos por min. (m3/m)	×	264,2

Coples

- Victaulic, creador e innovador de la tecnología de coples ranurados, ofrece una extensa variedad de tipos y tamaños de coples para las tuberías de los sistemas de protección contra incendios.
- Victaulic creó el primer cople con clasificación UL en 1952 y continúa desarrollando productos que permiten unir las tuberías con mayor rapidez y facilidad.
- El desarrollo de nuevos productos continuó con la introducción del cople rígido FireLock EZ® Estilo 009 y su sucesor el Estilo 009H. Este cople patentado listo para instalar elimina la necesidad de desmontar y montar nuevamente los componentes durante la instalación.

Cope rígido FireLock EZ

ESTILO 009H, PÁG. 3-3

Cope rígido FireLock®

ESTILO 005, PÁG. 3-4

Coples Rígidos Zero-Flex®

ESTILO 07, PÁG. 3-5

Cope flexible estándar

ESTILO 77, PÁG. 3-6

Cope flexible

ESTILO 75, PÁG. 3-7

Cope reductor

ESTILO 750, PÁG. 3-8

NOTAS GENERALES:

La presión de trabajo y **la presión total** son valores totales, derivados de todas las cargas internas y externas, basados en tuberías de acero al carbón de peso estándar ranuradas por **laminación** o por **corte** conforme a las especificaciones de Victaulic. Comuníquese con Victaulic si desea información sobre el rendimiento de otras tuberías.

Advertencia: Para prueba de campo única, la presión de trabajo máxima de la Unión puede aumentarse 1½ veces la indicada en las figuras. **Para conocer los niveles de presión específicos de cada producto, consulte las publicaciones de fichas técnicas del producto específico.**

Los valores de separación permitida de extremos de tubería y **desviación** muestran el rango nominal máximo de movimiento disponible en cada unión en las tuberías estándares ranuradas por **laminación**. Los valores de las tuberías estándares ranuradas por **corte** pueden aumentar al doble. Estos son valores máximos; por propósitos de diseño e instalación, éstos valores deberán reducirse en: 50% para tuberías de ¾ – 3½"/ 20 – 90 mm; 25% para tuberías de 4"/100 mm y mayores.

Av. Artesanos No. 879 Esq. Gobernador Curiel Col. Artesanos. Tlaquepaque, Jalisco.
Tel (33) 38 10 18 29

MATERIALES INDUSTRIALES DE GUADALAJARA S.A. DE C.V.

Coples

Tipo de Empaquetadura	Estilo 005	Estilo 009H	Estilo 07	Estilo 77	Estilo 75	Estilo 750	Tipo 72 †	Estilo HP-70	Estilo 791
ESTÁNDAR	●		●	●	●		●	●	●
REDUCTOR						●			
FLUSHSEAL®	●		●	●	●				●
FIRELOCK EZ®		●							

† Empaquetadura separada diseñada específicamente para coples de salida.

Adaptador de brida FireLock® Clase ANSI 150 PN10 JIS 10K

ESTILO 744, PÁG. 3-9

Adaptador Vic-Flange® ANSI Clase 150 PN10 JIS 10K

ESTILO 741, PÁG. 3-10

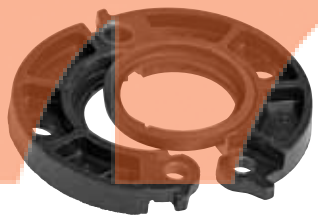

Adaptador Vic-Flange ANSI Clase 300 PN16 JIS 20K

ESTILO 743, PÁG. 3-10

Cople de salida

ESTILO 72, PÁG. 3-11

Disponible con salidas con rosca hembra (en la figura) y salidas ranuradas

Cople rígido

ESTILO HP-70, PÁG. 3-12

Cople Vic-Boltless®

COPLE ESTILO 791 Y HERRAMIENTA DE MONTAJE ESTILO 792, PÁG. 3-12

PRODUCTOS

3-1 Coples
4-1 Conexiones
5-1 Conexiones AquaFlex® para rociador
6-1 Sistema de tuberías con derivación mecánica
7-1 Válvulas y accesorios
8-1 Dispositivos automáticos y accesorios FireLock
9-1 Rociadores automáticos FireLock
10-1 Productos especializados
11-1 Herramientas de preparación de tuberías
12-1 Índice de Productos

Av. Artesanos No. 879 Esq. Gobernador Curiel Col. Artesanos. Tlaquepaque, Jalisco.
Tel (33) 38 10 18 29

Coples

Cople rígido FireLock EZ®

ESTILO 009H

Para ver información completasolicite la Publicación **10.61**

- Ofrece rigidez; no apto para expansión, contracción o deflexión angular
- Diseño listo para su instalación – la unión se ensambla sin quitar los pernos, las tuercas, la empaquetadura ni las carcazas
- Para uso exclusivo en sistemas de protección contra incendios
- Reduce el tiempo de instalación en hasta un 60%
- Disponible con terminación galvanizada por inmersión en calienta
- Diseño propio de empaquetadura
- Capacidad nominal de hasta 365 psi/ 2.517kPa – vea todos los datos de rendimiento en la ficha técnica 10.61
- Tamaños de 1¼ – 4"/ 32 – 100 mm

Tamaño		Presión máx. trabajo*	Presión total máx.*	Separación permitida de extremos de tubería †	@ Perno/Tuerca No. – Tamaño	Dimensiones – Pulgadas/mm					Peso Unitario Aprox.
						Pre-esensamblado (insertar en posición)		Unión Ensamblada			
Tamaño nominal Pulgadas mm	Diá. ext. real Pulgadas mm	psi kPa	Lbs. N	Pulgadas mm	Pulgadas	X	Y	X	Y	Z	Lbs. Kg
1 ¼ 32	1.660 42,4	365 2517	790 3514	0.10 2,54	2 - ⅜ x 2 - M10 x 2	2.95 75	4.77 121	2.70 69	4.63 118	1.93 49	1.4 0,7
1 ½ 40	1.900 48,3	365 2517	1035 4604	0.10 2,54	2 - ⅜ x 2 - M10 x 2	3.19 81	4.97 126	2.94 75	4.79 122	1.93 49	1.5 0,7
2 50	2.375 60,3	365 2517	1616 7193	0.12 3,05	2 - ⅜ x 2 - M10 x 2	3.79 96	5.53 140	3.45 88	5.42 138	1.93 49	1.9 0,9
2 ½ 65	2.875 73,0	365 2517	2370 10542	0.12 3,05	2 - ⅜ x 2 ½ - M10 x 2 ½	4.29 109	6.09 155	3.92 100	5.85 149	1.93 49	2.1 1,0
76,1 mm	3.000 76,1	365 2517	2580 11476	0.12 3,05	2 - ⅜ x 2 ½ - M10 x 2 ½	4.40 112	6.31 160	4.05 103	5.90 150	1.93 49	2.1 1,0
3 80	3.500 88,9	365 2517	3512 15622	0.12 3,05	2 - ⅜ x 2 ½ - M10 x 2 ½	4.91 125	6.70 170	4.55 116	6.46 164	1.93 49	2.3 1,0
4 100	4.500 114,3	365 2517	5805 25822	0.17 4,32	2 - ⅜ x 2 ½ - M10 x 2 ½	5.95 151	7.82 199	5.54 141	7.47 190	2.14 55	2.9 1,3

* La presión de trabajo y presión de salida son valores totales, derivados de todas las cargas internas y externas, basados en tuberías de acero (ANSI) de peso estándar con ranura estándar por laminación o por corte conforme a las especificaciones de Victaulic. En la página 1 de este documento, vea las capacidades de presión listadas/ aprobadas.

ADVERTENCIA: PARA UNA ÚNICA PRUEBA EN CAMPO, la presión de trabajo máxima de la unión puede aumentar 1 ½ veces la que se muestra en las tablas de la página 1, específica para la cédula y el tamaño de la tubería.

† La separación permitida en los extremos de las tuberías sirve solo para propósitos de diseño del sistema. Los coples FireLock EZ® se consideran conexiones rígidas y no permiten la expansión o contracción de los sistemas de tuberías.

@ El número de pernos requeridos corresponde al número de segmentos.

NOTAS IMPORTANTES:

Cuando se arman las juntas FireLock EZ en los tapones capa, tenga especial cuidado en asegurar que el tapón capa está bien asentado contra el tope final de la empaquetadura. Para los coples FireLock EZ Estilo 009H, use tapones capa FireLock® No. 006 que tengan marcado "EZ" en la cara interior o tapones capa No. 60 que tengan marcado "QV EZ" en la cara interior. No deben usarse productos que no sean Victaulic con los coples Estilo 009H.

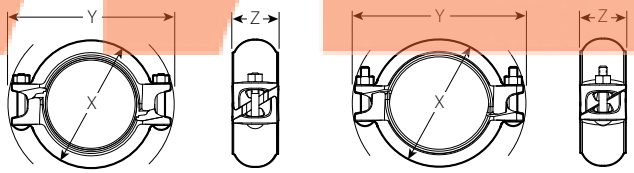

PREENSAMBLADO **INSTALADO**

Av. Artesanos No. 879 Esq. Gobernador Curiel Col. Artesanos. Tlaquepaque, Jalisco.
Tel (33) 38 10 18 29

Coples

Cople rígido FireLock®

ESTILO 005

Si desea ver información completa solicite la publicación **10.02**

- Diseño de almohadillas de contacto angular para mayor rigidez
- Permite idéntico apoyo/ suspensión que los materiales soldados o roscados según los requerimientos de NFPA-13
- Para uso exclusivo en servicios de protección contra incendios
- Disponible con terminación galvanizada por inmersión en calienta
- Presión nominal de hasta 350 psi/2410 kPa
- Tamaños de 1¼ – 8"/ 32 – 200 mm

Tamaño		Presión máx. de trabajo § *	Presión total máx.*	Sep. admisible de extremo de tubería † *	Dimensiones – Pulgadas/mm			Peso unitario aprox.
Tamaño nominal Pulgadas mm	Diá. ext. real Pulgadas mm	psi kPa	Lbs. N	Pulgadas mm	X	Y	Z	Lbs. Kg
1 ¼ 32	1.660 42,4	350 2410	755 3370	0.05 1,2	2.75 70	4.50 114	1.88 48	1.2 0,5
1 ½ 40	1.900 48,3	350 2410	990 4415	0.05 1,2	3.00 76	4.75 121	1.88 48	1.2 0,5
2 50	2.375 60,3	350 2410	1550 6900	0.07 1,7	3.50 89	5.25 133	1.88 48	1.6 0,7
2 ½ 65	2.875 73,0	350 2410	2270 10110	0.07 1,7	4.00 102	5.75 146	1.88 48	1.9 0,9
76,1 mm	3.000 76,1	350 2410	2475 11010	0.07 1,7	4.13 105	5.75 146	1.88 48	1.9 0,9
3 80	3.500 88,9	350 2410	3365 14985	0.07 1,7	4.63 118	6.13 156	1.88 48	2.1 1,0
4 ** 100	4.500 114,3	350 2410	5565 24770	0.16 4,1	5.75 146	7.25 184	2.13 54	3.1 1,4
108,0 mm	4.250 108,0	300 2065	4255 18940	0.16 4,1	5.63 143	7.25 184	2.13 54	3.1 1,4
5 125	5.563 141,3	300 2065	7290 32445	0.16 4,1	6.88 175	9.00 229	2.13 54	4.5 2,0
133,0 mm	5.250 133,0	300 2065	6495 28900	0.16 4,1	6.63 168	9.00 229	2.13 54	4.5 2,0
139,7 mm	5.500 139,7	300 2065	7125 31715	0.16 4,1	6.88 175	9.00 229	2.13 54	4.8 2,2
6 150	6.625 168,3	300 2065	10340 46020	0.16 4,1	8.00 203	10.00 254	2.13 54	5.0 2,3
159,0 mm	6.250 159,0	300 2065	9200 40955	0.16 4,1	7.63 194	10.00 254	2.13 54	5.5 2,5
165,1 mm	6.500 165,1	300 2065	9955 44295	0.16 4,1	8.15 207	10.00 254	2.13 54	5.5 2,5
8 ** 200	8.625 219,1	300 2065	17525 78000	0.19 4,8	10.50 267	13.13 334	2.63 67	11.3 5,1

† Sólo para instalación en campo. Los coples FireLock Estilo 005 son esencialmente rígidos y no permiten la expansión ni la contracción.

§ Los coples Estilo 005 fueron aprobados por VdS y LPCB para 12 bares/175 psi.

* Vea las Notas Generales en la pág. 3-1.

** Aprobado por MPI de Corea.

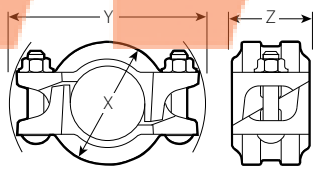

REGULAR PARA TODOS LOS TAMAÑOS

Av. Artesanos No. 879 Esq. Gobernador Curiel Col. Artesanos. Tlaquepaque, Jalisco.
Tel (33) 38 10 18 29

Coples

Coples Rígidos Zero-Flex®

ESTILO 07

Si desea ver información completa solicite la publicación **06.02**

- Diseño de cierre angular para mayor rigidez
- Resiste las cargas de torsión y de flexión
- Capacidad nominal de presión de hasta 500 psi/3450 kPa
- Tamaños de 1 – 12"/ 25 – 300 mm

Tamaño		Presión máx. de trabajo ‡	Presión total máx.*	Separación permitida de extremo de tubería*	Dimensiones – Pulgadas/mm			Peso unitario aprox.
Tamaño nominal Pulgadas mm	Diá. ext. real Pulgadas mm	psi kPa	Lbs. N	Pulgadas mm	X	Y	Z	Lbs. Kg
1 25	1.315 33,7	500 3450	679 3020	0.05 1,2	2.36 60	4.22 107	1.84 47	1.6 0,7
1 ¼ 32	1.660 42,4	500 3450	1082 4813	0.05 1,2	2.69 68	4.62 117	1.84 47	1.6 0,7
1 ½ 40	1.900 48,3	500 3450	1417 6305	0.05 1,2	2.94 75	5.81 148	1.84 47	1.6 0,7
2 50	2.375 60,3	500 3450	2214 9852	0.07 1,7	3.35 85	5.78 147	1.84 47	2.3 1,0
2 ½ 65	2.875 73,0	500 3450	3244 14437	0.07 1,7	3.88 98	6.38 162	1.84 47	2.6 1,2
76,1 mm	3.000 76,1	500 3450	3533 15720	0.07 1,7	4.21 107	6.61 168	1.84 47	3.6 1,6
3 80	3.500 88,9	500 3450	4808 21396	0.07 1,7	4.54 115	6.81 173	1.84 47	3.0 1,4
4 ** 100	4.500 114,3	500 3450	7948 35369	0.16 4,1	5.81 148	8.21 209	2.07 53	5.3 2,4
108,0 mm	4.250 108,0	500 3450	7090 31548	0.16 4,1	5.56 141	7.98 203	2.07 53	5.2 2,4
5 125	5.563 141,3	500 3450	12147 54053	0.16 4,1	7.03 179	9.89 251	2.07 53	7.4 3,4
133,0 mm	5.250 133,0	500 3450	10818 48141	0.16 4,1	6.69 170	9.60 244	2.07 53	7.4 3,4
139,7 mm	5.500 139,7	500 3450	11873 52835	0.16 4,1	6.94 176	9.82 249	2.07 53	7.6 3,4
6 150	6.625 168,3	500 3450	17227 76660	0.16 4,1	8.26 210	10.83 275	2.07 53	8.3 3,8
159,0 mm	6.250 159,0	500 3450	15332 68228	0.16 4,1	7.84 199	10.54 268	2.07 53	9.2 4,2
165,1 mm	6.500 165,1	500 3450	16583 73795	0.16 4,1	8.13 207	10.84 275	2.07 53	8.3 3,8
8 ** 200	8.625 219,1	450 3100	26278 116939	0.19 4,8	10.54 268	13.74 349	2.51 64	15.1 6,8
10 #@ 250	10.750 273,0	400 2750	36287 161475	0.13 3,3	12.86 327	16.98 431	2.56 65	23.5 10,7
12 #@ 300	12.750 323,9	400 2750	51045 227149	0.13 3,3	14.86 377	18.88 480	2.56 65	28.2 12,8

‡ Los valores nominales de presión para los coples Victaulic usados en otros servicios que no sean protección contra incendios serán diferentes de los valores publicados aquí. Consulte las entregas de los productos individuales para información específica de valores nominales de presión.

* Vea las Notas Generales en la pág. 3-1.

\# Los coples de 8"/200 mm, 10"/250 mm y 12"/300 mm están aprobados según la norma JIS de tendido de tuberías.

@ Sólo los coples de 10"/250 mm y 12"/300 mm están aprobados para China.

** Aprobado por MPI de Corea.

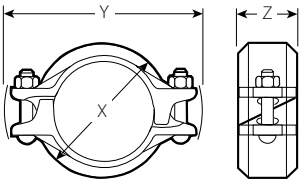

REGULAR PARA TODOS LOS TAMAÑOS

Av. Artesanos No. 879 Esq. Gobernador Curiel Col. Artesanos. Tlaquepaque, Jalisco.
Tel (33) 38 10 18 29

Coples

Cople flexible estándar

ESTILO 77

Si desea ver información completa solicite la publicación **06.04**

- Diseño de construcción con refuerzos transversales
- Ofrece flexibilidad para la expansión, contracción y deflexión
- Capacidad nominal de presión de hasta 500 psi/3450 kPa
- Tamaños de ¾ – 12"/ 20 – 300 mm

Tamaño		Presión máx. de trabajo ‡	Presión total máx.*	Separación permitida de extremo de tubería*	Dimensiones – Pulgadas/mm			Peso unitario aprox.
Tamaño nominal Pulgadas mm	Diá. ext. real Pulgadas mm	psi kPa	Lbs. N	Pulgadas mm	X	Y	Z	Lbs. Kg
¾ 20	1.050 26,7	1,000 6900	865 3850	0 – 0.06 0 – 1,6	2.13 54	4.00 102	1.75 44	1.1 0,5
1 25	1.315 33,4	1,000 6900	1,360 6050	0 – 0.06 0 – 1,6	2.38 61	4.12 105	1.75 44	1.2 0,5
1 ¼ 32	1.660 42,2	1,000 6900	2,160 9610	0 – 0.06 0 – 1,6	2.65 67	5.00 127	1.88 48	2.0 0,9
1 ½ 40	1.900 48,3	1,000 6900	2,835 12615	0 – 0.06 0 – 1,6	3.13 79	5.38 137	1.88 48	2.1 1,0
2 50	2.375 60,3	1,000 6900	4,430 19715	0 – 0.06 0 – 1,6	3.63 92	5.88 149	1.88 48	2.6 1,2
2 ½ 65	2.875 73,0	1,000 6900	6,490 28880	0 – 0.06 0 – 1,6	4.25 108	6.50 165	1.88 48	3.1 1,4
76,1 mm	3.000 76,1	1,000 6900	7,070 31460	0 – 0.06 0 – 1,6	4.38 111	6.63 168	1.88 48	3.2 1,5
3 80	3.500 88,9	1,000 6900	9,620 46810	0 – 0.06 0 – 1,6	5.00 127	7.13 181	1.88 48	3.7 1,7
4 ** 100	4.500 114,3	1,000 6900	15,900 70755	0 – 0.13 0 – 3,2	6.13 156	8.88 226	2.13 54	6.7 3,0
108,0 mm	4.250 108,0	1,000 6900	14,180 63100	0 – 0.13 0 – 3,2	6.00 152	8.63 219	2.13 54	11.0 5,0
5 125	5.563 141,3	1,000 6900	24,300 108135	0 – 0.13 0 – 3,2	7.75 197	10.65 270	2.13 54	10.6 4,8
133,0 mm	5.250 133,0	1,000 6900	21,635 96275	0 – 0.13 0 – 3,2	7.63 194	10.38 264	2.13 54	10.0 4,5
139,7 mm	5.500 139,7	1,000 6900	23,745 105665	0 – 0.13 0 – 3,2	8.63 219	10.65 270	2.13 54	10.0 4,5
6 150	6.625 168,3	1,000 6900	34,470 153390	0 – 0.13 0 – 3,2	8.63 219	11.88 302	2.13 54	12.0 5,4
159,0 mm	6.250 159,0	1,000 6900	30,665 136460	0 – 0.13 0 – 3,2	8.63 219	11.50 292	2.13 54	13.2 6,0
165,1 mm	6.500 165,1	1,000 6900	33,185 147660	0 – 0.13 0 – 3,2	8.88 226	11.63 295	2.13 54	13.2 6,0
8 # 200	8.625 219,1	800 5500	46,740 207995	0 – 0.13 0 – 3,2	11.00 279	14.75 375	2.50 63	20.8 9,4
10 # 250	10.750 273,0	800 5500	73,280 326100	0 – 0.13 0 – 3,2	13.63 346	17.13 435	2.63 67	31.1 14,1
12 # 300	12.750 323,9	800 5500	102,000 453900	0 – 0.13 0 – 3,2	15.63 397	19.25 489	2.63 67	27.8 12,6

‡ Los valores nominales de presión para los coples Victaulic usados en otros servicios que no sean protección contra incendios serán diferentes de los valores publicados aquí. Consulte las entregas de los productos individuales para información específica de valores nominales de presión.

* Vea las Notas Generales en la pág. 3-1.

\# Los coples de 8"/200 mm, 10"/250 mm y 12"/300 mm están aprobados según la norma JIS de tendido de tuberías.

** Aprobado por MPI de Corea.

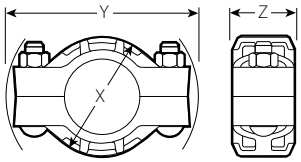

REGULAR PARA TODOS LOS TAMAÑOS

Av. Artesanos No. 879 Esq. Gobernador Curiel Col. Artesanos. Tlaquepaque, Jalisco.
Tel (33) 38 10 18 29

Coples

Cople flexible

ESTILO 75

Si desea ver información completa solicite la publicación **06.05**

- Para cuando se trabaja con presiones moderadas y cuando las consideraciones de peso son factores de flexibilidad
- 50% más livianos que el Estilo 77
- Presión nominal de hasta 500 psi/3450 kPa
- Tamaños de 1 – 8"/ 25 – 304,8 mm

Tamaño		Presión máx. de trabajo*	Presión total máx.*	Separación permitida de extremo de tubería*	Dimensiones – Pulgadas/mm			Peso unitario aprox.
Tamaño nominal Pulgadas mm	Diá. ext. real Pulgadas mm	psi kPa	Lbs. N	Pulgadas mm	X	Y	Z	Lbs. Kg
1 25	1.315 33,4	500 3450	680 3025	0 – 0.06 0 – 1,6	2.38 61	4.27 108	1.77 45	1.3 0,6
1 ¼ 32	1.660 42,2	500 3450	1,080 4805	0 – 0.06 0 – 1,6	2.68 68	4.61 117	1.77 45	1.4 0,6
1 ½ 40	1.900 48,3	500 3450	1,420 6320	0 – 0.06 0 – 1,6	2.91 74	4.82 122	1.77 45	1.5 0,6
2 50	2.375 60,3	500 3450	2,215 9860	0 – 0.06 0 – 1,6	3.43 87	5.22 133	1.88 48	1.7 0,8
2 ½ 65	2.875 73,0	500 3450	3,245 14440	0 – 0.06 0 – 1,6	3.88 98	5.68 144	1.88 48	1.9 0,9
76,1 mm	3.000 76,1	500 3450	3,535 15730	0 – 0.06 0 – 1,6	4.00 102	5.90 150	1.88 48	1.9 0,9
3 80	3.500 88,9	500 3450	4,800 21360	0 – 0.06 0 – 1,6	4.50 114	7.00 178	1.88 48	2.9 1,3
3 ½ 90	4.000 101,6	500 3450	6,300 28035	0 – 0.06 0 – 1,6	5.00 127	7.50 191	1.88 48	2.9 1,3
4 ** 100	4.500 114,3	500 3450	7,950 35380	0 – 0.13 0 – 3,2	5.80 147	8.03 204	2.13 54	4.1 1,9
108,0 mm	4.250 108,0	450 3100	6,380 28395	0 – 0.13 0 – 3,2	5.55 141	7.79 198	2.13 54	3.7 1,7
127,0 mm	5.000 127,0	450 3100	8,820 39250	0 – 0.13 0 – 3,2	6.13 156	9.43 240	2.13 54	5.5 2,5
5 125	5.563 141,3	450 3100	10,935 48660	0 – 0.13 0 – 3,2	6.88 175	10.07 256	2.13 54	5.8 2,6
133,0 mm	5.250 133,0	450 3100	9,735 43325	0 – 0.13 0 – 3,2	6.55 166	9.37 238	2.13 54	6.0 2,7
139,7 mm	5.500 139,7	450 3100	10,665 47460	0 – 0.13 0 – 3,2	6.80 173	9.59 244	2.13 54	6.3 2,9
6 150	6.625 168,3	450 3100	15,525 69085	0 – 0.13 0 – 3,2	8.00 203	11.07 281	2.13 54	7.0 3,2
152,4 mm	6.000 152,4	450 3100	12,735 56670	0 – 0.13 0 – 3,2	7.38 187	10.48 266	1.88 48	6.2 2,8
159,0 mm	6.250 159,0	450 3100	13,800 61405	0 – 0.13 0 – 3,2	7.63 194	10.49 266	2.13 54	6.8 3,1
165,1 mm	6.500 165,1	450 3100	14,940 66483	0 – 0.13 0 – 3,2	7.84 199	10.66 271	2.06 52	7.2 3,3
8 ** 200	8.625 219,1	450 3100	26,280 116945	0 – 0.13 0 – 3,2	10.34 263	13.97 355	2.32 59	12.4 5,6

* Vea las Notas Generales en la pág. 3-1.

** Aprobado por MPI de Corea.

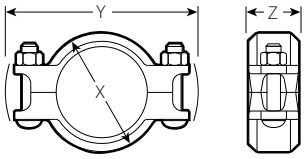

CONVENCIONAL PARA TODOS LOS TAMAÑOS

Av. Artesanos No. 879 Esq. Gobernador Curiel Col. Artesanos. Tlaquepaque, Jalisco.
Tel (33) 38 10 18 29

MATERIALES INDUSTRIALES DE GUADALAJARA S.A. DE C.V.

Coples

Cople reductor

ESTILO 750

Si desea ver información completa solicite la publicación **06.08**

- Reducción directa en el tramo de tubería
- Diseñados para reemplazar dos coples y una conexión reductora
- Empaquetadura reductora especial para sellado sensible a la presión
- Presión nominal de hasta 350 psi/2410 kPa
- Tamaños de 2 × 1"/50 × 25 mm a 8 × 6"/200 × 150 mm

Tamaño			Presión Máx. de Trabajo*	Presión total máx.*	Separación permitida de extremo de tubería*	Dimensiones – Pulgadas/mm			Peso unitario aprox.
Tamaño nominal Pulgadas mm			psi kPa	Lbs. N	Pulgadas mm	X	Y	Z	Lbs. Kg
2 50	×	1 25	350 2410	1,000 4450	0 – 0.07 0 – 1,8	3.38 85	5.28 134	1.88 48	2.7 1,2
		1 ½ 40	350 2410	1,000 4450	0 – 0.07 0 – 1,8	3.38 85	5.28 134	1.88 48	2.0 1,0
2 ½ 65	×	2 50	350 2410	2,215 9850	0 – 0.07 0 – 1,8	4.00 102	5.93 151	1.88 48	3.1 1,4
76,1	×	2 50	350 2410	1,550 6900	0 – 0.07 0 – 1,8	4.38 111	6.00 152	1.88 48	4.6 2,1
3 80	×	2 50	350 2410	1,550 6900	0 – 0.07 0 – 1,8	4.75 121	7.13 181	1.88 48	4.9 2,2
		2 ½ 65	350 2410	3,250 14460	0 – 0.07 0 – 1,8	4.75 121	7.13 181	1.88 48	4.3 2,0
88,9	×	76,1	350 2410	2,275 10125	0 – 0.07 0 – 1,8	4.75 121	7.13 181	1.88 48	4.2 1,9
4 100	×	2 50	350 2410	1,550 6900	0 – 0.13 0 – 3,2	6.25 159	8.90 226	2.25 57	8.1 3,7
		2 ½ 65	350 2410	2,275 10125	0 – 0.13 0 – 3,2	6.25 159	8.90 226	2.25 57	8.6 3,9
		3 80	350 2410	4,810 21400	0 – 0.13 0 – 3,2	6.00 152	8.90 226	2.25 57	6.7 3,0
114,3	×	76,1	350 2410	2,275 10125	0 – 0.13 0 – 3,2	6.25 159	8.90 226	2.25 57	6.9 3,1
5 125	×	4 100	350 2410	5,565 24765	0 – 0.13 0 – 3,2	7.18 182	10.70 272	2.13 54	11.2 5,1
6 150	×	4 100	350 2410	5,565 24765	0 – 0.13 0 – 3,2	8.63 219	11.90 302	2.25 57	16.7 7,6
		5 125	350 2410	8,500 37825	0 – 0.13 0 – 3,2	8.31 211	11.90 302	2.25 57	12.9 5,9
165,1	×	4 100	350 2410	5,565 24765	0 – 0.13 0 – 3,2	8.63 219	11.90 302	2.25 57	15.2 6,9
8 200	×	6 150	350 2410	12,000 53400	0 – 0.13 0 – 3,2	10.81 275	14.88 378	2.50 64	22.4 10,2

* Vea las Notas Generales en la pág. 3-1.

NOTAS IMPORTANTES:

El tapón No. 60 no se debe usar en servicios de vacío con coples Estilo 72 o 750. Se debería usar un tapón ciego No. 61.

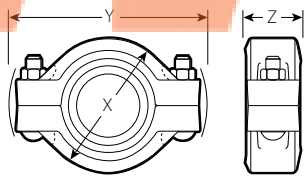

CONVENCIONAL PARA TODOS LOS TAMAÑOS

Av. Artesanos No. 879 Esq. Gobernador Curiel Col. Artesanos. Tlaquepaque, Jalisco.
Tel (33) 38 10 18 29

Coples

Adaptador de brida FireLock® Clase ANSI 150 PN10 JIS 10K

ESTILO 744

Si desea ver información completa solicite la publicación **10.04**

- Incorpora directamente los patrones de orificios para pernos ANSI Clase 150, PN10, JIS 10K o ANSI Clase 300, PN16, JIS 20K en un sistema ranurado
- Con bisagras para una manipulación simple y con lengüetas en los extremos para facilitar el montaje
- Los pequeños dientes en el diámetro interno de la ceja de la cuña impiden la rotación
- Presión nominal de hasta 175 psi/1200 kPa
- Tamaños de 2 – 8"/ 50 – 200 mm

Tamaño		Presión máx. de trabajo*	Presión total máx.*	Superficie de sellado		Dimensiones		Peso unitario aprox.
Tamaño nominal Pulgadas mm	Diá. ext. real Pulgadas mm	psi kPa	Lbs. N	A Máx. Pulgadas mm	B Mín. Pulgadas mm	W Pulgadas mm	Z Pulgadas mm	Lbs. Kg
2 50	2.375 60,3	175 1200	775 3450	2.38 60	3.41 87	6.75 172	0.75 19	2.7 1,2
2 ½ 65	2.875 73,0	175 1200	1135 5050	2.88 73	3.91 99	7.88 200	0.88 22	4.2 1,9
3 80	3.500 88,9	175 1200	1685 7500	3.50 89	4.53 115	8.44 214	0.94 24	4.8 2,2
4 100	4.500 114,3	175 1200	2780 11045	4.50 114	5.53 141	9.94 252	0.94 24	7.1 3,2
5 125	5.563 141,3	175 1200	4250 18920	5.56 141	6.71 171	11.00 279	1.00 25	8.3 3,8
6 150	6.625 168,3	175 1200	6030 26840	6.63 168	7.78 198	12.00 305	1.00 25	9.3 4,2
8 200	8.625 219,1	175 1200	10219 45475	8.63 219	9.94 252	14.63 372	1.13 29	13.9 6,3

* La presión de trabajo y la carga longitudinal son valores totales, derivados de todas las cargas internas y externas, basados en tuberías de acero de peso estándar con ranurado estándar por **laminación** o por **corte** conforme a las especificaciones de Victaulic. Comuníquese con Victaulic si desea conocer el rendimiento de otras tuberías.

NOTAS IMPORTANTES

ADVERTENCIA: Debería usarse una sola vez para prueba de campo; la presión de trabajo máxima de la unión puede aumentar 1½ veces la indicada en las figuras.

Los adaptadores de brida FireLock Estilo 744 proporcionan uniones rígidas cuando se usan en tuberías de dimensiones estándares con ranurado por laminación o por corte y, por lo tanto, no admiten movimiento lineal o angular en la unión.

ADVERTENCIA: Despresurice y vacíe el sistema de tuberías antes de instalar, retirar o ajustar cualquiera de los productos Victaulic.

Los adaptadores de brida Firelock Estilo 744 permiten uniones rígidas cuando se usan en tuberías de dimensiones estándares con ranurado por corte o por laminación y, por lo tanto, no admiten movimiento lineal ni angular en la unión. Cuando se usan con válvulas de mariposa Victaulic Serie 765/705W/707, tuberías plásticas o tuberías metálicas de pared delgada, se deberían quitar los pequeños dientes del diámetro interior de la sección de la cuña y usarlos en un lado de la válvula.

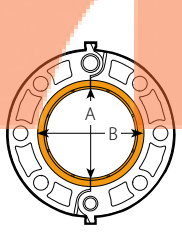

ESTILO 744 Y ESTILO 741 CONVENCIONAL PARA TODOS LOS TAMAÑOS

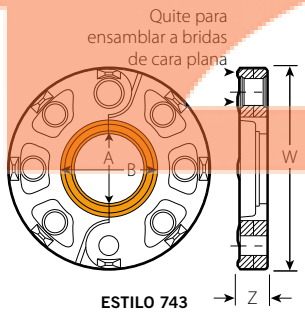

ESTILO 743 CONVENCIONAL PARA TODOS LOS TAMAÑOS

Para un sellado eficaz, el área anaranjada de la cara acoplada no debe tener perforaciones, ondulaciones ni deformidades de ningún tipo.

Av. Artesanos No. 879 Esq. Gobernador Curiel Col. Artesanos. Tlaquepaque, Jalisco.
Tel (33) 38 10 18 29

Coples

Adaptador Vic-Flange® ANSI Clase 300 PN16 JIS 20K

ESTILO 741

Si desea ver información completa solicite la publicación **06.06**

- Incorpora directamente componentes bridados ANSI Clase 150 PN10 JIS 10K o ANSI Clase 300 PN16 JIS 20K en un sistema ranurado
- Presión nominal de hasta 250 psi/1.725 kPa
- Tamaños de 2 – 12"/ 50 – 300 mm (bisagras)

Tamaño		Presión máx. de trabajo*	Presión total máx.*	Superficie de sellado		Dimensiones		Peso unitario aprox.
Tamaño nominal Pulgadas mm	Diá. ext. real Pulgadas mm	psi kPa	Lbs. N	A Máx. Pulgadas mm	B Mín. Pulgadas mm	W Pulgadas mm	Z Pulgadas mm	Lbs. Kg
2 50	2.375 60,3	300 2065	1,330 5920	2.38 60	3.41 87	6.75 172	0.75 19	3.1 1,4
2 ½ 65	2.875 73,0	300 2065	1,950 8680	2.88 73	3.91 99	7.87 200	0.88 22	4.8 2,1
3 80	3.500 88,9	300 2065	2,885 12840	3.50 89	4.53 115	8.29 211	0.94 24	5.3 2,4
4 100	4.500 114,3	300 2065	4,770 21225	4.50 114	5.53 141	9.87 251	0.94 24	7.4 3,4
5 125	5.563 141,3	300 2065	7,290 32440	5.56 141	6.71 171	10.90 277	1.00 25	8.6 3,9
6 150	6.625 168,3	300 2065	10,350 46060	6.63 168	7.78 198	11.90 302	1.00 25	9.9 4,5
165,1 mm	6.500 165,1	300 2065	9,960 44320	6.50 165	7.66 195	11.92 303	1.00 25	10.0 4,5
8 200	8.625 219,1	300 2065	17,500 77875	8.63 219	9.94 252	14.50 368	1.13 29	16.6 7,5
10 250	10.750 273,0	300 2065	27,215 121110	10.75 273	12.31 313	17.24 438	1.19 30	24.2 11,0
12 300	12.750 323,9	300 2065	38,285 170270	12.75 324	14.31 364	20.25 514	1.25 32	46.8 21,2

* Vea la publicación 06.06 si desea conocer más detalles.

NOTAS IMPORTANTES:

Los adaptadores Vic-Flange Estilo 741 proveen uniones rígidas cuando se usan en tuberías de dimensiones estándares con ranurado por corte o por laminación y, por lo tanto, no admiten movimiento lineal ni angular en la unión. Cuando se usan con válvulas de mariposa Victaulic Serie 765/705W/707, tuberías plásticas o tuberías metálicas de pared delgada, se deberían quitar los pequeños dientes del D.I. de la sección de la cuña y usarlos en un lado de la válvula. Todos los pernos los debe suministrar el instalador, puede solicitarlos a Victaulic Company.

Para informarse de las restricciones al uso de los adaptadores Vic-Flange y las arandelas de brida, consulte la publicación 06.06.

Adaptador Vic-Flange ANSI Clase 300 PN16 JIS 20K

ESTILO 743

Si desea ver información completa solicite la publicación **06.06**

- Presión nominal de hasta 500 psi/3450 kPa
- Tamaños de 2 – 12"/ 50 – 300 mm

Tamaño		Presión máx. de trabajo*	Presión total máx.*	Superficie de sellado		Dimensiones		Peso unitario aprox.
Tamaño nominal Pulgadas mm	Diá. ext. real Pulgadas mm	psi kPa	Lbs. N	A Máx. Pulgadas mm	B Mín. Pulgadas mm	W Pulgadas mm	Z Pulgadas mm	Lbs. Kg
2 50	2.375 60,3	720 4960	3,190 14200	2.38 60	3.41 87	7.70 196	0.93 24	4.8 2,2
2 ½ 65	2.875 73,0	720 4960	4,670 20780	2.88 73	3.91 99	8.61 219	1.06 27	7.4 3,4
3 80	3.500 88,9	720 4960	6,925 30815	3.50 89	4.53 115	9.48 241	1.18 30	9.1 4,1
4 100	4.500 114,3	720 4960	11,445 50930	4.50 114	5.53 141	11.35 288	1.31 33	15.3 6,9
5 125	5.563 141,3	720 4960	17,500 77875	5.56 141	6.72 171	12.31 313	1.43 36	17.7 8,0
6 150	6.625 168,3	720 4960	24,805 110380	6.63 168	7.78 198	13.77 350	1.50 38	23.4 10,6
8 200	8.625 219,1	720 4960	42,045 187100	8.63 219	9.94 252	16.68 424	1.68 43	34.3 15,6
10 250	10.750 273,0	720 4960	65,315 290650	10.75 273	12.31 313	19.25 489	1.93 49	48.3 21,9
12 300	12.750 323,9	720 4960	91,880 408870	12.75 324	14.31 363	22.25 565	2.06 52	70.5 32,0

* Vea la publicación 06.06 si desea conocer más detalles.

NOTAS IMPORTANTES:

Los adaptadores de brida Vic-Flange Estilo 743 se deben solicitar como conjunto armado de fábrica cuando se conectan a una conexión o a una válvula Victaulic. Comuníquese con Victaulic para informarse de los detalles. Todos los pernos necesarios debe suministrarlos el instalador, se pueden solicitar a Victaulic.

Para informarse de las restricciones al uso de los adaptadores Vic-Flange y las arandelas de brida, consulte la publicación 06.06.

Av. Artesanos No. 879 Esq. Gobernador Curiel Col. Artesanos. Tlaquepaque, Jalisco.
Tel (33) 38 10 18 29

Coples

Cope de salida

ESTILO 72

Si desea ver información completa solicite la publicación **06.10**

- Sirve un doble propósito como cople y como salida
- Diseñado para sellar los extremos de las tuberías unidas y el cuello de la salida
- Salida equipada con conexiones de rosca hembra
- Presión nominal de hasta 500 psi/3450 kPa
- Tamaños de 1½ × ½"/ 40 × 15 mm a 6 × 2"/ 150 × 50 mm

Tamaño: Tramo × Salida reducida Tamaño nominal Pulgadas/mm		Rosca Hembra de Tubo	Presión máx. de trabajo* psi kPa	Separación permitida de extremo de tubería* Pulgadas mm	Dimensiones – Pulgadas/mm T †	V §	X	Y	Z	Peso unitario aprox. Lbs. Kg
1 ½ 40	×	½ 15	500 3450	0.75 – 0.88 19 – 22	2.06 52	2.63 67	2.94 75	4.50 114	2.75 70	1.4 0,6
		¾ 20	500 3450	0.75 – 0.88 19 – 22	2.06 52	2.63 67	2.94 75	4.50 114	2.75 70	1.4 0,6
		1 25	500 3450	0.75 – 0.88 19 – 22	1.94 49	2.63 67	2.94 75	4.50 114	2.75 70	1.4 0,6
2 50	×	½ 15	500 3450	0.81 – 0.88 20 – 22	2.47 63	3.03 77	3.38 86	5.00 127	2.75 70	3.5 1,6
		¾ 20	500 3450	0.81 – 0.88 20 – 22	2.47 63	3.03 77	3.38 86	5.00 127	2.75 70	2.5 1,1
		1 25	500 3450	0.81 – 0.88 20 – 22	2.34 60	3.03 77	3.38 86	5.00 127	2.75 70	2.5 1,1
2 ½ 65	×	½ 15	500 3450	0.81 – 0.88 20 – 22	2.56 65	3.13 79	3.88 98	6.00 152	2.75 70	4.5 2,0
		¾ 20	500 3450	0.81 – 0.88 20 – 22	2.56 65	3.13 79	3.88 98	6.00 152	2.75 70	4.6 2,1
		1 25	500 3450	0.81 – 0.88 20 – 22	2.44 62	3.13 79	3.88 98	6.00 152	2.75 70	4.6 2,1
		1 ¼ 32	500 3450	1.25 – 1.50 32 – 38	3.00 76	3.69 94	4.06 103	6.88 175	3.25 83	5.0 2,3
		1 ½ 40	500 3450	1.25 – 1.50 32 – 38	—	3.69 94	4.06 103	6.88 175	3.25 83	5.0 2,3
3 80	×	¾ 20	500 3450	0.50 – 0.63 13 – 16	2.75 70	3.31 84	4.50 114	7.00 178	2.38 60	3.4 1,5
		1 25	500 3450	1.25 – 1.50 32 – 38	4.06 103	4.75 121	4.75 121	8.00 203	3.25 83	7.0 3,2
		1 ¼ 32	500 3450	1.25 – 1.50 32 – 38	4.06 103	4.75 121	4.75 121	8.00 203	3.25 83	7.0 3,2
		1 ½ 40	500 3450	1.25 – 1.50 32 – 38	—	4.25 108	4.75 121	8.00 203	3.25 83	7.0 3,2
4 100	×	¾ 20	500 3450	0.44 – 0.63 11 – 16	3.25 83	3.81 97	5.69 145	8.38 213	2.50 64	6.8 3,1
		1 25	500 3450	0.44 – 0.63 11 – 16	—	3.81 97	5.69 145	8.38 213	2.50 64	6.8 3,1
		1 ½ 40	400 2750	1.63 – 1.81 41 – 46	3.91 99	4.59 117	6.13 156	9.00 229	3.69 94	11.4 5,2
		2 50	400 2750	1.63 – 1.81 41 – 46	—	4.59 117	6.13 156	9.00 229	3.69 94	11.4 5,2
6 150	×	1 25	400 2750	1.63 – 1.81 41 – 46	6.19 157	6.88 175	8.13 206	12.00 305	3.69 94	18.0 8,2
		1 ½ 40	400 2750	1.63 – 1.81 41 – 46	6.19 157	6.88 175	8.13 206	12.00 305	3.69 94	18.0 8,2
		2 50	400 2750	1.63 – 1.81 41 – 46	—	6.06 154	8.13 206	12.00 305	3.69 94	18.0 8,2

* Vea las Notas Generales en la pág. 3-1.

§ Centro del tramo al extremo de las conexiones.

† Centro del tramo al extremo de la tubería ensamblada. Sólo salida con rosca hembra (dimensiones aproximadas).

NOTAS IMPORTANTES:

El tapón No. 60 no se debe usar en servicios de vacío con coples Estilo 72 o 750. Se debería usar un tapón ciego No. 61.

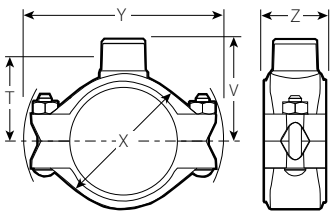

TAMAÑOS CONVENCIONALES DE 1½ × ½" – 6 × 1½"/40 × 25 mm – 150 × 40 mm CON SALIDA DE ROSCA HEMBRA

victaulic

Av. Artesanos No. 879 Esq. Gobernador Curiel Col. Artesanos. Tlaquepaque, Jalisco.
Tel (33) 38 10 18 29

Coples

Cople rígido

ESTILO HP-70

Si desea ver información completa solicite la publicación **06.12**

- Unión esencialmente rígida
- Presión nominal de hasta 750 psi/5170 kPa
- Tamaños de 2 – 12"/ 50 – 300 mm

Tamaño		Presión máx. de trabajo*	Presión total máx.*	Separación permitida de extremo de tubería*	Dimensiones – Pulgadas/mm			Peso unitario aprox.
Tamaño nominal Pulgadas mm	Diá. ext. real Pulgadas mm	psi kPa	Lbs. N	Pulgadas mm	X	Y	Z	Lbs. Kg
2 50	2.375 60,3	750 5170	3321 14778	0.14 3,6	3.50 89	6.68 168	2.00 51	3.2 1,5
2 ½ 65	2.875 73,0	750 5170	4866 21655	0.14 3,6	4.13 105	7.13 181	2.00 51	4.0 1,8
3 80	3.500 88,9	750 5170	7212 32094	0.14 3,6	4.75 121	7.75 197	2.00 51	4.4 2,0
4 100	4.500 114,3	750 5170	11922 53054	0.25 6,4	6.00 152	9.63 245	2.13 54	7.5 3,4
6 150	6.625 168,3	750 5170	25841 114991	0.25 6,4	8.63 219	12.68 321	2.50 64	16.0 7,3
8 200	8.625 219,1	750 5170	43797 194899	0.25 6,4	11.00 279	15.00 381	2.75 70	26.1 11,8
10 250	10.750 273,0	700 4825	63502 282582	0.25 6,4	13.50 343	17.25 438	3.00 76	32.8 14,9
12 300	12.750 323,9	700 4825	89328 397510	0.25 6,4	15.63 397	19.13 486	3.13 80	46.0 20,9

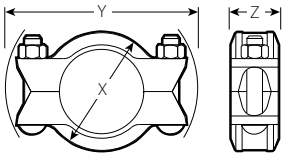

CONVENCIONAL PARA TODOS LOS TAMAÑOS

* Vea las Notas Generales en la pág. 3-1.

Cople Vic-Boltless®

COPLE ESTILO 791 Y HERRAMIENTA DE MONTAJE ESTILO 792

Si desea ver información completa solicite la publicación **06.11**

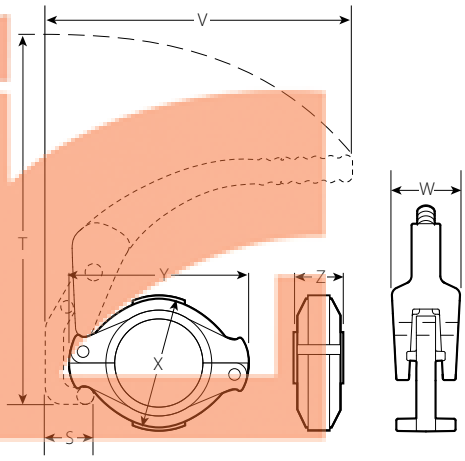

CONVENCIONAL PARA TODOS LOS TAMAÑOS

Tamaño		Presión máx. de trabajo*	Presión total máx.*	Separación permitida de extremo de tubería*	Tamaño del pasador de seguridad	Dimensiones – Pulgadas/mm							Peso unitario aprox.
Tamaño nominal Pulgadas mm	Diá. ext. real Pulgadas mm	psi kPa	Lbs. N	Pulgadas mm	Diámetro × Largo Pulgadas	S	T	V	W	X	Y	Z	Lbs. Kg
2 50	2.375 60,3	350 2410	1550 6896	0 – 0.06 0 – 1,6	5⁄16 × 1 7⁄8	1.55 40	13.05 332	9.24 235	2.63 67	3.43 87	4.75 121	1.84 47	1.8 0,8
2 ½ 65	2.875 73,0	350 3410	2271 10106	0 – 0.06 0 – 1,6	3⁄8 × 1 7⁄8	1.55 40	13.05 332	9.24 235	2.63 67	3.97 101	5.53 140	1.84 47	2.7 1,2
3 80	3.500 88,9	350 2410	3366 14977	0 – 0.06 0 – 1,6	3⁄8 × 1 7⁄8	1.55 40	13.05 332	9.24 235	2.63 67	4.59 117	6.20 157	1.84 47	2.6 1,2
4 100	4.500 114,3	350 2410	5564 24758	0 – 0.13 0 – 3,2	7⁄16 × 2	1.55 40	13.05 332	9.24 235	2.63 67	5.94 151	7.67 195	1.93 49	4.8 2,2
6 150	6.625 168,3	350 2410	12059 53662	0 – 0.13 0 – 3,2	½ × 2 1⁄16	1.55 40	13.05 332	9.24 235	2.63 67	8.06 205	10.17 258	2.06 51	6.3 2,9
8 200	8.625 219,1	350 2410	20439 90953	0 – 0.13 0 – 3,2	½ × 2 5⁄16	1.55 40	13.05 332	9.24 235	2.63 67	10.34 263	12.48 317	2.31 59	12.0 5,4

- Proporciona una unión de perfil bajo segura e inalterable
- Posee un pasador de seguridad con una herramienta separada
- Presión nominal de hasta 350 psi/2410 kPa
- Tamaños de 2 – 8"/50 – 200 mm

* Vea las Notas Generales en la pág. 3-1.

NOTAS IMPORTANTES:

El cople completo incluye segmentos abisagrados de una pieza, empaquetadura y traba solamente. Se requiere la herramienta de montaje Estilo 792 para el ensamble (una herramienta sirve para todos los coples).

Av. Artesanos No. 879 Esq. Gobernador Curiel Col. Artesanos. Tlaquepaque, Jalisco.
Tel (33) 38 10 18 29

Conexiones

CONEXIONES FIRELOCK®

- Su diseño hidrodinámico elaborado en CAD tiene una menor dimensión de centro a extremo que las conexiones estándares
- Una evidente protuberancia permite desviar el agua de manera más uniforme para mantener las mismas características de flujo que las conexiones estándares de paso completo
- La presión nominal se ajusta a las capacidades de los coples FireLock Estilo 005 y Estilo 009H

CONEXIONES ESTÁNDARES

- Las conexiones estándares se ajustan a la capacidad nominal de los coples Estilo 77

Conexiones*

Codo FireLock de 90°
N° 001, PÁG. 4-2

Codo FireLock de 45°
N° 003, PÁG. 4-2

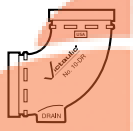

Codo de Drenaje
N° 10-DR, PÁG. 4-3

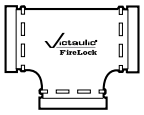

Conexión Recta en "T" FireLock
N° 002, PÁG. 4-2

Tapón FireLock
N° 006, PÁG. 4-2

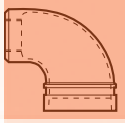

Codo de fin de línea Vic®-End II
N° 67, PÁG. 4-3

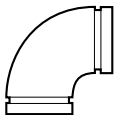

Codo de 90°
N° 10, PÁG. 4-4

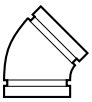

Codo de 45°
N° 11, PÁG. 4-4

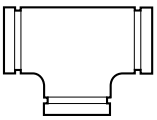

Conexión en "T"
N° 20, PÁG. 4-4

Tapón capa
N° 60, PÁG. 4-4

* Vea las aprobaciones en las fichas técnicas individuales y en la publicación 10.01.

PRODUCTOS

3-1 Coples
4-1 Conexiones
5-1 Conexiones AquaFlex® para rociador
6-1 Sistema de tuberías con derivación mecánica
7-1 Válvulas y accesorios
8-1 Dispositivos automáticos y accesorios FireLock
9-1 Rociadores automáticos FireLock
10-1 Productos especializados
11-1 Herramientas de preparación de tuberías
12-1 Índice de Productos

Av. Artesanos No. 879 Esq. Gobernador Curiel Col. Artesanos. Tlaquepaque, Jalisco.
Tel (33) 38 10 18 29

Conexiones

Codos, Conexión en “T” y tapón FireLock®

N° 001 Codo de 90º
N° 003 Codo de 45º
N° 002 Conexión recta en “T”
N° 006 Tapón

Si desea ver información completa

Solicite la publicación **10.03**

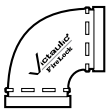
N° 001*

N° 003*

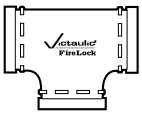
N° 002*

N° 006*

Tamaño		N° 001 Codo de 90º		N° 003 Codo de 45º		N° 002 “T” recta		N° 006 Tapón capa	
Tamaño nominal Pulgadas mm	Diámetro exterior real Pulgadas mm	De C a E Pulgadas mm	Peso unitario aprox. Lbs. Kg	De C a E Pulgadas mm	Peso unitario aprox. Lbs. Kg	De C a E Pulgadas mm	Peso unitario aprox. Lbs. Kg	T Grosor Pulgadas mm	Peso unitario aprox. Lbs. Kg
1 ¼ 32	1.660 42,4	—	—	—	—	—	—	0.8 21	0.3 0,1
1 ½ 40	1.900 48,3	—	—	—	—	—	—	0.82 21	0.4 0,2
2 50	2.375 60,3	2.75 70	1.7 0,8	2.00 51	1.8 0,8	2.75 70	2.4 1,1	0.88 22	0.6 0,3
2 ½ 65	2.875 73,0	3.00 76	3.1 1,4	2.25 57	2.2 1,0	3.00 76	3.6 1,6	0.88 22	1.0 0,5
76,1 mm	3.000 76,1	3.00 76	3.30 1,5	2.25 57	2.4 1,1	—	—	—	—
3 80	3.500 88,9	3.38 86	4.0 1,8	2.50 64	3.1 1,4	3.38 86	5.3 2,4	0.88 22	1.2 0,5
4 100	4.500 114,3	4.00 102	6.7 3,0	3.00 76	5.6 2,5	4.00 102	8.7 3,9	1.00 25	2.4 1,1
108,0 mm	4.250 108,0	4.00 102	5.7 2,6	3.00 76	5.1 2,3	4.00 102	7.5 3,4	—	—
5 125	5.563 141,3	4.88 124	12.6 5,7	3.25 83	8.3 3,8	4.88 124	15.7 7,1	1.00 25	4.1 1,9
6 150	6.625 168,3	5.50 140	18.3 8,3	3.50 89	11.7 5,3	5.50 140	22.7 10,3	1.00 25	5.9 2,7
159,0 mm	6.250 158,8	5.50 140	12.6 5,7	3.50 89	9.2 4,2	5.50 140	17.9 8,0	—	—
8 200	8.625 219,1	6.81 173	25.5 11,6	4.25 108	20.4 9,3	6.94 176	38.7 17,6	1.13 29	12.7 5,8

* Vea las aprobaciones en las fichas técnicas individuales y en la publicación 10.01.

Av. Artesanos No. 879 Esq. Gobernador Curiel Col. Artesanos. Tlaquepaque, Jalisco.
Tel (33) 38 10 18 29

Conexiones

Codo de Drenaje

Nº 10-DR

Si desea ver información completa solicite la publicación **10.05**

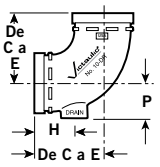

Nº 10-DR

Tamaño		Dimensiones – Pulgadas/mm			Peso unitario aprox.
Tamaño nominal Pulgadas mm	Diá. ext. real Pulgadas mm	De C a E	H	P	Lbs. Kg
2 ½ 65	2.875 73,0	3.75 95	2.75 70	1.68 43	5.2 2,4
3 80	3.500 88,9	4.25 108	2.75 70	2.10 53	5.3 2,4
4 100	4.500 114,3	5.00 127	2.75 70	2.60 66	8.8 4,0
6 150	6.625 168,3	6.50 165	2.75 70	3.65 93	18.7 8,5

Codo de fin de línea Vic-End II

Nº 67

Si desea ver información completa solicite la publicación **10.21**

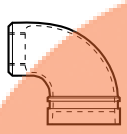

Nº 67

Tamaño			Dimensiones	Peso unitario aprox.	Longitud equivalente de la tubería
Tamaño nominal Pulgadas mm			De C a E Pulgadas mm	Lbs. Kg	Pies m
1 ¼ 32	×	½ 15	2.38 61	1.4 0,6	2.8 0,9
		¾ 20	2.38 61	1.4 0,6	2.8 0,9
		1 25	2.38 61	1.4 0,6	2.8 0,9
1 ½ 40	×	½ 15	2.50 64	1.6 0,7	2.9 0,9
		¾ 20	2.50 64	1.6 0,7	2.9 0,9
		1 25	2.50 64	1.6 0,7	2.9 0,9
2 50	×	½ 15	2.75 70	1.7 0,8	4.0 1,2
		¾ 20	2.75 70	1.7 0,8	4.0 1,2
		1 25	2.75 70	1.7 0,8	4.0 1,2
2 ½ 65	×	½ 15	3.00 76	2.0 0,9	5.7 1,7
		¾ 20	3.00 76	2.0 0,9	5.7 1,7
		1 25	3.0 76	2.0 0,9	5.7 1,7

Av. Artesanos No. 879 Esq. Gobernador Curiel Col. Artesanos. Tlaquepaque, Jalisco.
Tel (33) 38 10 18 29

Conexiones

Codos, conexión en "T" y Tapón

N° 10 Codo de 90°
N° 11 Codo de 45°
N° 20 "T"
NO. 60 Tapón

Si desea ver información completa solicite la publicación **07.01**

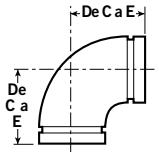

NO. 10*

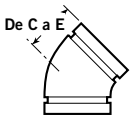

NO. 11*

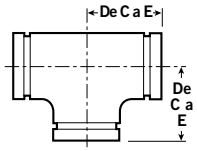

NO. 20*

NO. 60*

Tamaño		N° 10 Codo de 90°		N° 11 Codo de 45°		N° 20 Conexión en "T"		N° 60 Tapón capa	
Tamaño nominal Pulgadas mm	Diá. ext. real Pulgadas mm	De C a E Pulgadas mm	Peso unitario aprox. Lbs. Kg	De C a E Pulgadas mm	Peso unitario aprox. Lbs. Kg	De C a E Pulgadas mm	Peso unitario aprox. Lbs. Kg	T Grosor Pulgadas mm	Peso unitario aprox. Lbs. Kg
¾ 20	1.050 26,9	2.25 57	0.5 0,2	1.50 38	0.5 0,2	2.25 57	0.6 0,3	0.88 22	0.2 0,1
1 25	1.315 33,7	2.25 57	0.6 0,3	1.75 44	0.6 0,3	2.25 57	1.0 0,5	0.88 22	0.3 0,1
1 ¼ 32	1.660 42,4	2.75 70	1.0 0,5	1.75 44	0.9 0,4	2.75 70	1.5 0,7	0.88 22	0.3 0,1
1 ½ 40	1.900 48,3	2.75 70	1.2 0,5	1.75 44	0.9 0,4	2.75 70	2.0 0,9	0.88 22	0.5 0,2
2 50	2.375 60,3	3.25 83	1.8 0,8	2.00 51	1.3 0,6	3.25 83	3.0 1,4	0.88 22	0.6 0,3
2 ½ 65	2.875 73,0	3.75 95	3.2 1,5	2.25 57	2.2 1,0	3.75 95	4.3 2,0	0.88 22	1.0 0,5
76,1 mm	3.000 76,1	3.75 95	3.7 1,7	2.25 57	3.4 1,5	3.75 95	5.2 2,4	0.88 22	1.2 0,5
3 80	3.500 88,9	4.25 108	4.5 2,0	2.50 64	3.1 1,4	4.25 108	6.8 3,0	0.88 22	1.2 0,5
3 ½ 90	4.000 101,6	4.50 114	5.6 2,5	2.75 70	4.3 2,0	4.50 (sw) 114	7.9 3,6	0.88 22	2.5 1,1
4 100	4.500 114,3	5.00 127	7.1 3,2	3.00 76	5.6 2,5	5.00 127	15.5 7,0	1.00 25	2.5 1,1
108,0 mm	4.250 108,0	5.00 127	11.0 5,0	3.00 76	5.6 2,5	5.00 127	11.9 5,4	1.00 25	2.3 1,0
4 ½ 120	5.000 127,0	5.25 sw 133	10.0 4,5	3.13 sw 79	6.0 2,7	5.25 (sw) 133	15.0 6,8	1.00 25	2.5 1,1
5 125	5.563 141,3	5.50 140	11.7 5,3	3.25 83	8.3 3,8	5.50 140	17.8 8,1	1.00 25	4.6 2,1
133,0 mm	5.250 133,0	5.50 140	11.7 5,3	3.25 83	8.3 3,8	5.50 140	17.8 8,1	1.00 25	4.5 2,0
139,7 mm	5.500 139,7	5.50 140	11.7 5,3	3.25 83	8.3 3,8	5.50 140	17.8 8,1	1.00 25	4.5 2,0
6 150	6.625 168,3	6.50 165	17.2 7,8	3.50 89	10.8 4,9	6.50 165	27.1 12,3	1.00 25	6.1 2,8
159,0 mm	6.250 159,0	6.50 165	18.6 8,4	3.50 89	10.8 4,9	6.50 165	22.0 10,0	1.00 25	6.8 3,1
165,1 mm	6.500 165,1	6.50 165	15.5 7,0	3.50 89	9.8 4,4	6.50 165	25.7 11,7	1.00 25	7.3 3,3
8 200	8.625 219,1	7.75 197	29.9 13,6	4.25 108	20.4 9,3	7.75 197	47.6 21,6	1.19 30	13.1 5,9
10 250	10.750 273,0	9.00 229	63.3 28,7	4.75 121	37.5 17,0	9.00 229	99.0 44,9	1.25 32	21.0 9,5
12 300	12.750 323,9	10.00 254	74.0 33,6	5.25 133	66.7 30,3	10.00 254	133.0 60,3	1.25 32	35.6 16,2

Conexiones disponibles en otras configuraciones; comuníquese con Victaulic para informarse de los detalles.

(sw) acero soldado por segmentos.

* Vea las aprobaciones en las fichas técnicas individuales y en la publicación 10.01.

NOTAS IMPORTANTES:

El tapón Nº 60 no es apto para servicios de vacío cuando se usa con coples Estilo 009, Estilo 72 o Estilo 750.

Se deberían usar tapones ciegos Nº 61, solicite la Publicación 07.01 para informarse con mayor detalle.

Av. Artesanos No. 879 Esq. Gobernador Curiel Col. Artesanos. Tlaquepaque, Jalisco.
Tel (33) 38 10 18 29

Conexiones flexibles AquaFlex® de acero inoxidable para rociador

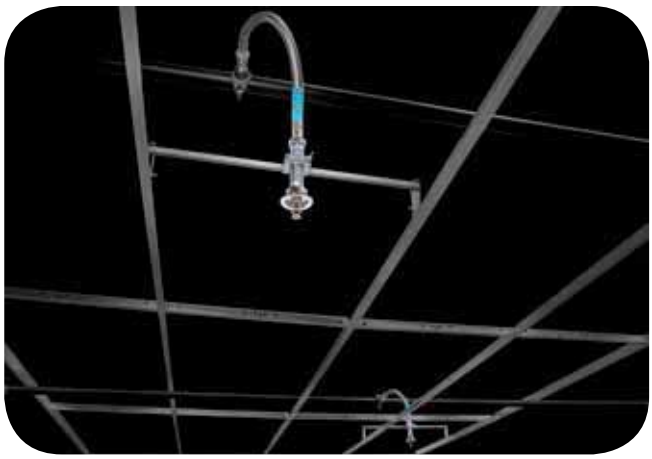

Conjuntos de manguera trenzada

Sistemas trenzados Serie AQB

PÁG. 5-2

FM VdS

Sistemas trenzados Serie AQB para cielorrasos de yeso con soporte perfil

PÁG. 5-2

FM

Sistemas institucionales Serie AQI

PÁG. 5-2

FM

Sistemas para cuartos limpios Serie AQC

PÁG. 5-3

FM

Sistemas para ductos Serie AQD

PÁG. 5-3

FM

Conjuntos de manguera no trenzada

Sistemas no trenzados Serie AQU

PÁG. 5-4

c UL us

Sistemas pre-ensamblados*

Serie AQB y AQI

* Opciones con rociador pre-ensamblados para sistemas Serie AQB y Serie AQU

PÁG. 5-4

FM

Accesorios

PÁG. 5-4

FM VdS

PRODUCTOS

3-1 Coples

4-1 Conexiones

5-1 Conexiones AquaFlex para rociador

6-1 Sistema de tuberías con derivación mecánica

7-1 Válvulas y accesorios

8-1 Dispositivos automáticos y accesorios FireLock®

9-1 Rociadores automáticos FireLock

10-1 Productos especializados

11-1 Herramientas de preparación de tuberías

12-1 Índice de Productos

victaulic

Av. Artesanos No. 879 Esq. Gobernador Curiel Col. Artesanos. Tlaquepaque, Jalisco.
Tel (33) 38 10 18 29

Conexiones flexibles AquaFlex® de acero inoxidable para rociador

Conjuntos de manguera trenzada

SERIE AQB – para cielorrasos comerciales y suspendidos

Para ver información completa, solicite la publicación **10.85**

FM VdS

Longitud de la manguera flexible de acero inoxidable	Tamaño de la salida	Longitud equivalente de tubería Cédula 40 de 1 pulg./33,7mm*	Longitud equivalente de Cédula 40 de 1 pulg./33,7mm con codo de 90°
Pulgadas/mm	Pulgadas/mm	Pies/m	Pies/m
31 790	½ 15	9.6 2,9	26.6 8,1
	¾ 20	8.2 2,5	19.9 6,1
36@ 915	½ 15	11.0 3,4	29.8 9,1
	¾ 20	9.9 3,0	24.2 7,4
48 1220	½ 15	17.1 5,2	37.4 11,4
	¾ 20	16.5 5,0	29.9 9,1
60 1525	½ 15	21.4 6,5	41.4 12,6
	¾ 20	20.1 6,1	30.3 9,2
72 1830	½ 15	27.3 8,3	46.5 14,1
	¾ 20	26.2 7,9	38.6 11,7

* Probado por FM con dobleces con radio mínimo de 7 pulg./178 mm con reductores rectos.

@ Manguera de 36"/915mm disponible solo en ciertas regiones. Consulte los detalles con Victaulic.

SERIE AQB – para cielorrasos de yeso con soporte perfil

Para ver información completa, solicite la publicación **10.85**

FM

SERIE AQI – para aplicaciones institucionales

Para ver información completa, solicite la Publicación **10.88**

FM

Av. Artesanos No. 879 Esq. Gobernador Curiel Col. Artesanos. Tlaquepaque, Jalisco.
Tel (33) 38 10 18 29

Conexiones flexibles AquaFlex® de acero inoxidable para rociador

Conjuntos de manguera trenzada

SERIE AQC – para aplicaciones en cuartos limpios

Para ver información completa, solicite la Publicación **10.86**

Longitud de la manguera flexible de acero inoxidable	Tamaño de la salida	Longitud equivalente de tubería Cédula 40 de 1 pulg./33,7mm*
Pulgadas/mm	Pulgadas/mm	Pies/m
24 610	½ 15	5.5 1,7
48 1220	½ 15	7.8 2,4
72 1830	½ 15	11.1 3,4

Sistemas Serie AQC están aprobados por FM para tipos de cielorraso de los siguientes fabricantes:

- Fuji Electric Co., Ltd.
- M+W Zander Facility Engineering GmbH.
- Shanghai Huiya Aluminum Alloy Product Co., Ltd.
- Tenryo Technology and Engineering Co., Ltd.
- Tien Hann Engineering Co., Ltd.
- Topline Engineering Co., Ltd.
- Topwell Engineering Co., Ltd.
- United Information Systems Co., Ltd.
- Vero Veria Corporation.
- Yung Cheng Feng Engineering Co., Ltd.

FM

Conjuntos de manguera trenzada

SERIE AQD – para aplicaciones de ducto industrial

Para ver información completa, solicite la Publicación **10.87**

Longitud de la manguera flexible de acero inoxidable	Tamaño de la salida	Longitud equivalente de tubería Cédula 40 de 1 pulg./33,7mm
Pulgadas/mm	Pulgadas/mm	Pies/m
24 610	½ 15	5.5 1,7
48 1220	½ 15	7.8 2,4
72 1830	½ 15	11.1 3,4

Los sistemas Serie AQD están aprobados por FM para uso con ductos plásticos reforzados con fibra de vidrio redondos o cuadrados.

FM

victaulic®

Av. Artesanos No. 879 Esq. Gobernador Curiel Col. Artesanos. Tlaquepaque, Jalisco.
Tel (33) 38 10 18 29

Conexiones flexibles AquaFlex® de acero inoxidable para rociador

Conjuntos de manguera no trenzada

SERIE AQU – para cielorrasos comerciales y suspendidos

Para ver información completa, solicite la publicación **10.85**

Longitud de la manguera flexible de acero inoxidable	Tamaño de la salida	Longitud equivalente de tubería Cédula 40 de 1 pulg./33,7mm*
Pulgadas/mm	Pulgadas/mm	Pies/m
24@ 610	½ 15	18 5,5
	¾ 20	32 9,8
31 790	½ 15	27 8,2
	¾ 20	33 10,1
36@ 915	½ 15	44 13,4
	¾ 20	48 14,6
48 1220	½ 15	53 16,2
	¾ 20	55 16,8
60 1525	½ 15	68 20,7
	¾ 20	63 19,2
72 1830	½ 15	73 22,3
	¾ 20	76 23,2

* Probado por UL con dobleces con radio mínimo de 4 pulg./102 mm con reductores rectos.

@ Las mangueras de esta longitud sólo están disponibles en ciertas regiones. Consulte los detalles con Victaulic.

Sistemas pre-ensamblados

SERIE AQB Y AQI

- Los sistemas trenzados Serie AQB y no trenzados Serie AQU se pueden solicitar con el rociador ya instalado y probado en fábrica
- Longitud de sistemas disponibles de 24 – 72"
- Se envía con soporte 1-BEE² de 24"
- Incluye chapetón y tapón de protección plástico para rociador
- Disponible con los siguientes rociadores colgantes FireLock®
  - V2707 K5.6 de respuesta estándar cromado o pintado blanco
  - V2708 K5.6 de respuesta rápida cromado o pintado blanco
  - V3802 K5.6 de respuesta rápida, oculto con cubierta en variedad de colores y acabados

* Opciones de rociador pre-ensamblado para sistemas Serie AQB y Serie AQU

Accesorios

Salida en "T" Victaulic FireLock Estilo 922 (Instalación rápida con derivación mecánica de línea con orificio cortado)

Solicite Publicación 10.52

Niples reducidos AquaFlex (disponible en longitudes 5.5, 9.0 y 13.0")

Solicite Publicación 10.88

Codos de 90° AquaFlex para instalaciones Serie AQB en espacios reducidos (disponible en longitudes 4.0 y 6.0")

Solicite publicación 10.85

Av. Artesanos No. 879 Esq. Gobernador Curiel Col. Artesanos. Tlaquepaque, Jalisco.
Tel (33) 38 10 18 29

Sistema de tubería con derivación mecánica

- En 1969, Victaulic desarrolló el primer cople con salida y primer adaptador directo de extremo bridado a extremo ranurado
- Los empaques se moldean en conformidad con el diámetro exterior de la tubería y se caracterizan por su diseño sensible a la presión
- Los productos Victaulic para derivación mecánica se ensamblan en la tubería con un collar de posicionamiento (Estilo 920 y 920N) o con un soporte base y talón (Estilo 923) y proporcionan un área de flujo lisa
- Para ver información más completa solicite la Publicación **11.01**

Herramientas para corte de orificios

Corte orificios de 4½"/108 mm con rapidez y precisión en la mitad de la tubería con las herramientas para corte de orificios Victaulic, véase la pág. 11-6.

Salida de derivación empernada T-Mecánica®

SALIDA RANURADA ESTILO 920 Y 920N, PÁGS. 6-2 – 6-4

Salida empernada para derivación T-Mecánica

SALIDA CON ROSCA HEMBRA ESTILO 920 Y 920N, PÁGS. 6-2 – 6-4

Salida empernada para derivación T-Mecánica

CRUZ MECÁNICA ESTILO 920 920N, PÁGS. 6-5 – 6-8

Conexión en "T" para rociador FireLock® de perfil bajo – sólo EMOA

ESTILO 912, PÁG. 6-9

Salida en "T" FireLock

ESTILO 922, PÁG. 6-10

Salida Vic-Let™ sin banda de sujeción

ESTILO 923, PÁG. 6-11

PRODUCTOS

3-1 Coples
4-1 Conexiones
5-1 Conexiones AquaFlex® para rociador
6-1 Sistema de tuberías con derivación mecánica
7-1 Válvulas y accesorios
8-1 Dispositivos automáticos y accesorios FireLock
9-1 Rociadores automáticos FireLock
10-1 Productos especializados
11-1 Herramientas de preparación de tuberías
12-1 Índice de Productos

Av. Artesanos No. 879 Esq. Gobernador Curiel Col. Artesanos. Tlaquepaque, Jalisco.
Tel (33) 38 10 18 29

Sistema de tubería con derivación mecánica

Salida de derivación empernada T-Mecánica®

ESTILO 920/920N

Salida ranurada/con rosca hembra

Si desea ver información completa solicite la publicación **11.02**

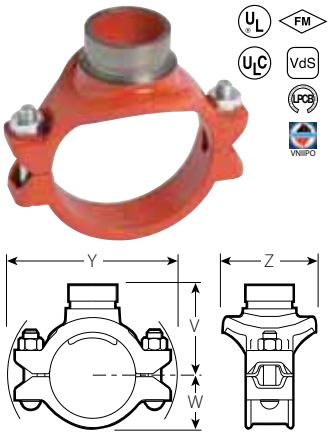

SALIDA RANURADA

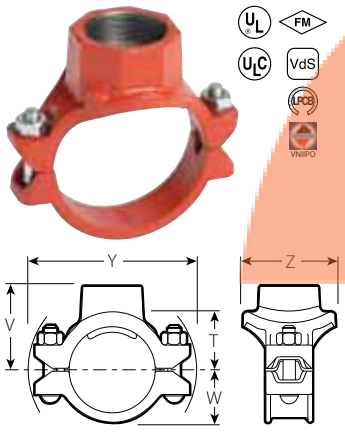

SALIDA CON ROSCA HEMBRA

- Proporciona una conexión de derivación directa en cualquier lugar en que pueda cortarse un orificio en la tubería
- Un empaque sensible a la presión proporciona el sello
- Presión nominal de hasta 400 psi/2750 kPa
- Tamaños de 2 × ½"/ 50 × 15 mm a 8 × 4"/ 200 × 100 mm

NOTAS IMPORTANTES:

Los segmentos Estilo 920 y Estilo 920N no se pueden ensamblar uno con otro para obtener conexiones en cruz.

Tamaño			Estilo N°	Presión máx. de trabajo @	Dimensiones – Pulgadas/mm							Peso unitario aprox.	
Tamaño nominal de tramo × derivación Pulgadas mm			920 o 920N	psi kPa	Diámetro del orificio +0.13 -0.00	T **	V ‡ # Roscado	V ‡ Ranurado	W	Y	Z	Rosca Hembra Lbs. Kg	Ranurado Lbs. Kg
2 50	×	½ (a) ¤ 15	920N	500 3450	1.50 38,1	2.00 51	2.53 64	—	1.61 41	5.35 136	2.75 70	3.1 1,5	—
		¾ (a) ¤ 20	920N	500 3450	1.50 38,1	1.97 50	2.53 64	—	1.61 41	5.35 136	2.75 70	3.1 1,5	—
		1 (a) ¤ 25	920N	500 3450	1.50 38,1	1.85 47	2.53 64	—	1.61 41	5.35 136	2.75 70	3.0 1,4	—
		1 ¼ (a) † ¤ 32	920N	500 3450	1.75 44,5	2.05 52	2.75 70	3.00 76	1.61 41	5.35 136	3.00 76	3.5 1,7	3.2 1,5
		1 ½ (a) † ¤ 40	920N	500 3450	1.75 44,5	2.03 52	2.75 70	3.12 79	1.61 41	5.35 136	3.25 83	3.6 1,7	3.2 1,5
2 ½ 65	×	½ (a) § ¤ 15	920N	500 3450	1.50 38,1	2.21 56	2.74 70	—	91.82 46	5.64 143	2.75 70	3.0 1,4	—
		¾ (a) § ¤ 20	920N	500 3450	1.50 38,1	2.18 55	2.74 70	—	1.82 46	5.64 143	2.75 70	3.0 1,4	—
		1 (a) § ¤ 25	920N	500 3450	1.50 38,1	2.06 52	2.74 70	—	1.82 46	5.64 143	2.75 70	2.9 1,4	—
		1 ¼ † (a) ¤ 32	920N	500 3450	1.75 44,5	2.30 58	3.00 76	3.25 83	1.82 46	6.29 160	3.00 76	3.5 1,7	3.2 1,5
		1 ½ † (a) ¤ 40	920N	500 3450	2.00 50,8	2.28 58	3.00 76	3.25 83	1.82 46	6.26 159	3.25 83	3.6 1,7	3.3 1,6
76.1	×	½ (a) 15	920N	300 2065	1.50 38,1	2.22 56	2.75 70	—	2.25 57	6.46 164	3.18 81	3.9 1,8	—
		¾ (a) 20	920N	300 2065	1.50 38,1	2.19 56	2.75 70	—	2.25 57	6.46 164	3.18 81	3.9 1,8	—
		1 (a) 25	920N	300 2065	1.50 38,1	2.07 53	2.75 70	—	2.25 57	6.46 164	3.18 81	3.8 1,7	—
		1 ¼ (a) ¤ 32	920N	500 3450	1.75 44,5	2.30 58	3.00 76	3.31 84	1.92 49	6.29 160	3.00 76	3.5 1,6	3.2 1,5
		1 ½ (a) ¤ 40	920N	500 3450	2.00 50,8	2.28 58	3.00 76	3.31 84	1.92 49	6.29 160	3.25 83	3.5 1,6	3.3 1,5
3 80	×	½ (a) ¤ 15	920N	500 3450	1.50 38,1	2.52 64	3.05 78	—	2.28 58	6.15 156	2.75 70	3.4 1,6	—
		¾ (a) ¤ 20	920N	500 3450	1.50 38,1	2.49 63	3.05 78	—	2.28 58	6.15 156	2.75 70	3.4 1,6	—
		1 (a) ¤ 25	920N	500 3450	1.50 38,1	2.38 61	3.06 78	—	2.28 58	6.15 156	2.75 70	3.3 1,6	—
		1 ¼ (a) † ¤ 32 (b)	920N	500 3450	1.75 44,5	2.55 65	3.25 83	3.56 90	2.28 58	6.15 156	3.00 76	3.8 1,8	3.7 1,8
		1 ½ (a) † ¤ 40 (b)	920N	500 3450	2.00 50,8	2.78 71	3.50 89	3.56 90	2.28 58	6.15 156	3.25 83	4.1 1,9	3.8 1,8
		2 (a) ¤ 50	920N	500 3450	2.50 63,5	2.75 70	3.50 89	3.56 90	2.28 58	6.75 172	3.88 99	4.9 2,3	4.6 2,1
3 ½ 90	×	2 50	920N	500 3450	2.50 63,5	3.00 76	—	3.75 95	2.44 62	6.72 171	3.88 99	—	3.8 1,8
4 100	×	½ (a) ¤ 15	920N	500 3450	1.50 38,1	3.03 77	3.56 90	—	2.69 68	7.01 178	2.75 70	3.7 1,8	—
		¾ (a) ¤ 20	920N	500 3450	1.50 38,1	3.00 76	3.56 90	—	2.69 68	7.01 178	2.75 70	3.7 1,8	—
		1 (a) ¤ 25	920N	500 3450	1.50 38,1	2.88 73	3.56 90	—	2.69 68	7.01 178	2.75 70	3.6 1,8	—
		1 ¼ (a) † ¤ 32 (b)	920N	500 3450	1.75 44,5	3.08 78	3.78 96	4.00 102	2.69 68	7.01 178	3.00 76	4.0 1,9	3.6 1,8
		1 ½ (a) † ¤ 40 (b)	920N	500 3450	2.00 50,8	3.28 83	4.00 102	4.00 102	2.69 68	7.01 178	3.25 83	4.2 2,0	3.9 1,9
		2 (a) † ¤ 50	920N	500 3450	2.50 63,5	3.25 83	4.00 102	4.00 102	2.69 68	7.01 178	3.88 99	5.0 2,3	4.6 2,1
		2 ½ (a) † 65	920	500 3450	2.75 69,9	2.88 73	4.00 102	4.00 102	2.69 68	7.34 186	4.63 118	5.8 2,6	5.0 2,3
		76,1 mm	920	500 3450	2.75 69,9	2.88 73	—	4.00 102	2.69 68	7.34 186	4.63 118	—	6.4 2,9
		3 (a) † 80	920	500 3450	3.50 88,9	3.31 84	4.50 114	4.12 105	2.69 68	7.73 196	5.12 130	8.4 3,8	6.4 2,9

LA TABLA CONTINÚA EN LA PÁG. 6-3, VEA LAS NOTAS AL PIE EN LA PÁG. 6-4

Av. Artesanos No. 879 Esq. Gobernador Curiel Col. Artesanos. Tlaquepaque, Jalisco.
Tel (33) 38 10 18 29

Sistema de tubería con derivación mecánica

Salida para derivación empernada Mechanical-T® (continuación)

ESTILO 920/920N

Salida ranurada/con rosca hembra

Si desea ver información completa solicite la publicación **11.02**

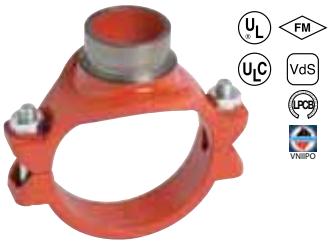

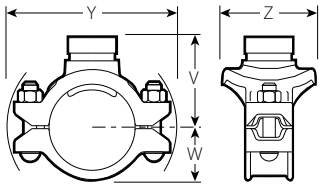

SALIDA RANURADA

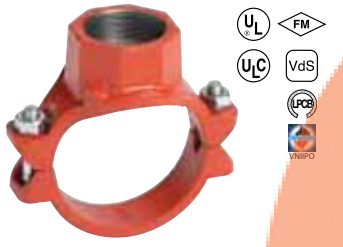

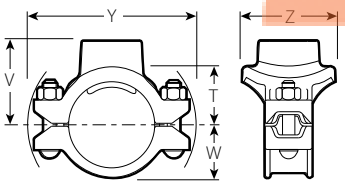

SALIDA CON ROSCA HEMBRA

- Proporciona una conexión de derivación directa en cualquier lugar en que pueda cortarse un orificio en la tubería
- Un empaque sensible a la presión proporciona el sello
- Presión nominal de hasta 400 psi/2750 kPa
- Tamaños de 2 × ½"/ 50 × 15 mm a 8 × 4"/ 200 × 100 mm

NOTAS IMPORTANTES:

Los segmentos Estilo 920 y Estilo 920N no se pueden ensamblar uno con otro para obtener conexiones en cruz.

Tamaño		Estilo N°	Presión máx. de trabajo @	Dimensiones – Pulgadas/mm							Peso unitario aprox.	
Tamaño nominal de tramo × derivación Pulgadas mm		920 o 920N	psi kPa	Diámetro del orificio +0.13 -0.00	T **	V ‡ # Roscado	V ‡ Ranurado	W	Y	Z	Rosca Hembra Lbs. Kg	Ranurado Lbs. Kg
LA TABLA CONTINÚA DE LA PÁG. 6-2												
108,0 ×	1 ¼ (a) ¤ 32	920N	500 3450	1.75 44,5	3.08 78	3.78 96	—	2.63 67	7.64 194	3.05 78	5.0 2,3	—
	1 ½ (a) ¤ 40	920N	500 3450	2.00 50,8	3.28 83	4.00 102	—	2.63 67	7.64 194	3.25 83	5.0 2,3	—
	2 (a) 50	920N	500 3450	2.50 63,5	3.25 83	4.00 102	—	2.63 67	7.64 194	4.00 102	4.0 1,9	—
	76,1 mm	920	500 3450	2.75 69,9	2.88 73	4.00 102	4.00 102	2.63 67	7.64 194	4.29 109	8.0 3,6	7.8 3,5
	3 (a) 80	920	500 3450	3.50 88,9	3.31 84	4.50 114	4.50 114	2.63 67	7.63 194	4.88 124	6.8 3,1	6.5 3,0
5 125 ×	1 ½ (a) † 40	920	500 3450	2.00 50,8	4.03 102	4.75 121	4.75 121	3.16 80	9.70 246	3.69 94	7.4 3,4	7.6 3,4
	2 (a) † 50	920	500 3450	2.50 63,5	4.00 102	4.75 121	4.75 121	3.16 80	9.70 246	4.38 111	8.2 3,7	8.0 3,6
	2 ½ (a) † 65	920	500 3450	2.75 69,9	3.63 92	4.75 121	4.75 121	3.16 80	9.70 246	4.63 118	8.3 3,8	7.9 3,6
	76,1 mm ¤	920	500 3450	2.75 69,9	3.75 95	—	4.75 121	3.16 80	9.70 246	4.63 118	—	8.0 3,6
	3 (a) † 80	920	500 3450	3.50 88,9	3.81 97	5.00 127	4.63 118	3.16 80	9.70 246	5.31 135	8.4 3,8	8.8 4,0
133,0 ×	2 50	920N	500 3450	2.50 63,5	3.75 95	4.50 114	—	3.17 81	8.00 203	3.88 99	8.0 3,6	—
	3 80	920	500 3450	3.50 88,9	3.81 97	5.00 127	—	3.00 76	9.46 240	5.31 135	8.0 3,6	—
139,7 ×	1 ½ † 40	920N	500 3450	2.00 50,8	3.78 96	4.50 114	—	3.30 84	8.23 209	3.25 83	7.0 3,2	—
	2 † 50	920N	500 3450	2.50 63,5	3.75 95	4.50 114	—	3.30 84	8.23 209	3.88 99	9.0 4,1	—
6 150 ×	1 ¼ (a) 32 (b)	920N	500 3450	1.75 44,5	4.43 112	5.13 130	5.13 130	3.79 96	9.15 232	3.25 83	5.1 2,3	4.8 2,2
	1 ½ (a) † ¤ 40 (b)	920N	500 3450	2.00 50,8	4.40 112	5.13 130	5.13 130	3.79 96	9.15 232	3.25 83	5.4 2,4	5.1 2,3
	2 (a) † ¤ 50	920N	500 3450	2.50 63,5	4.38 111	5.13 130	5.13 130	3.79 96	9.15 232	3.88 99	6.0 2,7	5.6 2,5
	76,1 mm ¤	920	500 3450	2.75 69,9	4.15 105	—	5.21 132	3.69 94	10.51 267	4.63 118	—	8.4 3,8
	3 (a) † 80	920	500 3450	3.50 88,9	4.31 110	5.50 140	5.13 130	3.69 94	10.51 267	5.31 135	9.9 4,5	8.4 3,8
	4 (a) † ¤ 100	920	500 3450	4.50 114,3	3.81 97	5.75 146	5.38 137	3.69 94	10.51 267	6.25 159	10.1 4,6	10.1 4,6
159,0 ×	1 ½ (a) 40	920N	500 3450	2.00 50,8	4.41 112	5.13 130	—	3.63 92	9.40 239	3.25 83	7.8 3,5	—
	2 (a) 50	920N	500 3450	2.50 63,5	4.38 111	5.13 130	—	3.63 92	9.40 239	3.88 99	8.0 3,6	—
	76,1 mm	920	500 3450	2.75 69,9	4.38 111	5.50 140	5.13 130	3.63 92	9.40 239	4.63 118	9.5 4,3	9.5 4,3
	3 80	920	500 3450	3.50 88,9	4.31 110	5.50 140	5.13 130	3.63 92	9.40 239	5.31 135	8.1 3,7	14.0 6,4
	108,0 mm	920	500 3450	4.50 114,3	4.45 113	—	5.38 137	3.63 92	9.40 239	6.12 155	—	10.0 4,5
	4 100	920	500 3450	4.50 114,3	3.81 96,80	5.75 146	—	3.63 92	9.40 239	6.25 159	18.0 8,2	—
165,1 ×	1 25	920N	500 3450	1.50 38,1	3.88 99	4.56 116	—	3.79 96	9.34 237	2.75 70	8.0 3,6	—
	1 ¼ ¤ 32	920N	500 3450	1.75 44,5	4.43 113	5.13 130	—	3.79 96	9.34 237	3.25 83	8.4 3,8	—
	1 ½ (a) † 40	920N	500 3450	2.00 50,8	4.41 112	5.13 130	5.13 130	3.79 96	9.34 237	3.25 83	8.4 3,8	5.4 2,4
LA TABLA CONTINÚA EN LA PÁG. 6-4, VEA LAS NOTAS AL PIE EN LA PÁG. 6-4												

victaulic®

Av. Artesanos No. 879 Esq. Gobernador Curiel Col. Artesanos. Tlaquepaque, Jalisco.
Tel (33) 38 10 18 29

Sistema de tubería con derivación mecánica

Salida para derivación empernada Mechanical-T® (continuación)

ESTILO 920/920N
Salida ranurada/con rosca hembra

Si desea ver información completa solicite la publicación **11.02**

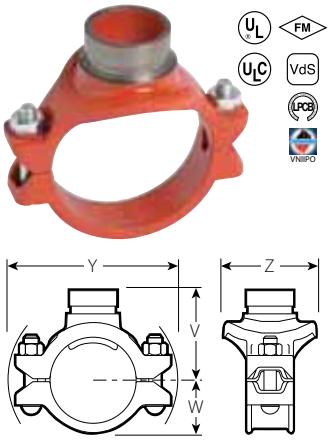

SALIDA RANURADA

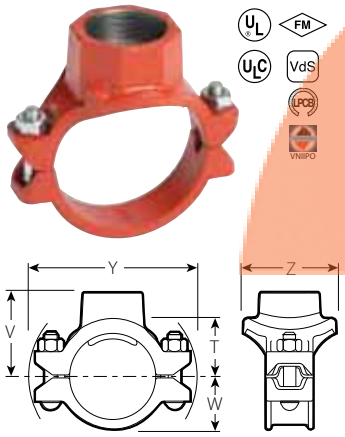

SALIDA CON ROSCA HEMBRA

- Proporciona una conexión de derivación directa en cualquier lugar en que pueda cortarse un orificio en la tubería
- Un empaque sensible a la presión proporciona el sello
- Presión nominal de hasta 400 psi/2750 kPa
- Tamaños de 2 × ½"/ 50 × 15 mm a 8 × 4"/ 200 × 100 mm

NOTAS IMPORTANTES:

Los segmentos Estilo 920 y Estilo 920N no se pueden ensamblar uno con otro para obtener conexiones en cruz.

Tamaño		Estilo N°	Presión máx. de trabajo @	Dimensiones – Pulgadas/mm							Peso unitario aprox.	
Tamaño nominal de tramo × derivación Pulgadas mm		920 o 920N	psi kPa	Diámetro del orificio +0.13 -0.00	T **	V ‡ # Roscado	V ‡ Ranurado	W	Y	Z	Rosca Hembra Lbs. Kg	Ranurado Lbs. Kg
LA TABLA CONTINÚA DE LA PÁG. 6-3												
165,1 ×	2 (a) † 50	920N	500 3450	2.50 63,5	4.38 111	5.13 130	5.13 130	3.79 96	9.34 237	3.88 99	8.5 3,9	6.0 2,7
	76,1 mm	920	500 3450	2.75 69,9	4.01 110	5.13 130	5.21 132	3.63 92	10.51 267	4.63 118	8.6 3,9	7.6 3,4
	3 (a) †* 80	920	500 3450	3.50 88,9	4.31 110	5.50 140	5.13 130	3.63 92	10.51 267	5.31 135	10.2 4,6	8.4 3,8
	4 (a) † ¤ 100	920	500 3450	4.50 114,3	3.81 97	5.75 146	5.38 137	3.63 92	10.51 267	6.25 159	10.5 4,8	8.4 3,8
8 200 ×	2 (a) † 50	920	500 3450	2.75 69,9	5.44 138	6.19 157	6.25 159	4.81 122	12.42 316	4.50 114	11.6 5,3	11.6 5,3
	2 ½ (a) † 65	920	500 3450	2.75 69,9	5.07 129	6.19 157	6.19 157	4.81 122	12.42 316	4.50 114	11.6 5,3	11.6 5,3
	76,1 mm ¤	920	500 3450	2.75 69,9	5.25 133	—	6.25 159	4.81 122	12.42 316	4.56 116	—	11.6 5,3
	3 (a) † ¤ 80	920	500 3450	3.50 88,9	5.31 135	6.50 165	6.50 165	4.81 122	12.42 316	5.31 135	12.6 5,7	11.6 5,3
	4 (a) † ¤ 100	920	500 3450	4.50 114,3	4.81 122	6.75 171	6.38 162	4.81 122	12.42 316	6.25 159	15.3 6,9	12.5 5,7

** Centro del tramo al extremo de la tubería ensamblada, sólo salida con rosca hembra (dimensiones aproximadas).
† Disponible con salida ranurada o con rosca hembra. Especifique su elección en el pedido.
‡ Centro del tramo al extremo de la conexión.
# Las salidas con rosca hembra están disponibles conforme a especificaciones NPT y BSPT.
@ Estos valores de presión nominal son pautas generales. Consulte la Publicación 10.01 si desea ver la presión nominal específica por tipo de tubería y organizaciones de homologación.
(a) La salida con rosca hembra según la norma británica está disponible como se indica en la lista. Especifique "BSPT" claramente en el pedido.
(b) Para salidas roscadas de 76,1 mm, especifique 2½" BSPT claramente en el pedido.
§ Aprobado por VdS para servicios de protección contra incendios. Consulte la publicación 10.01 para ver información adicional.
¤ Aprobado LPCB para servicios de protección contra incendios. Consulte información adicional en la publicación 10.01.
* Aprobado para su uso en China por Tianjin Approvals Company.

Av. Artesanos No. 879 Esq. Gobernador Curiel Col. Artesanos. Tlaquepaque, Jalisco.
Tel (33) 38 10 18 29

MATERIALES INDUSTRIALES DE GUADALAJARA S.A. DE C.V.

Sistema de tubería con derivación mecánica

Salida de derivación empernada T-Mecánica®

CRUZ MECÁNICA ESTILO 920/920N
Salida ranurada/con rosca hembra

Si desea ver información completa solicite la publicación **11.03**

- Disponible ranurado y roscado
- Proporciona una conexión de ramal directa en cualquier lugar en que pueda cortarse un orificio en la tubería
- Un empaque sensible a la presión proporciona el sello
- Presión nominal de hasta 400 psi/2750 kPa
- Tamaños de 2 × ½ × ½"/ 50 × 15 × 15 mm a 8 × 4 × 4"/ 200 × 100 × 100 mm

Tamaño					Estilo N°	Presión máx. de trabajo @	Dimensiones – Pulgadas/mm							
							Derivación A				Derivación B			
							Dimensiones del tipo de salida ‡		Tamaño del diámetro del orificio		Dimensiones del tipo de salida ‡		Tamaño del diámetro del orificio	
Tamaño nominal Pulgadas mm					920 o 920N	psi kPa								
Línea	×	Derivación A	×	Derivación B			Ranurado	Roscado	Requerido	Máx.	Ranurado	Roscado	Requerido	Máx.
2 50	×	½ 15	×	½ 15	920N	400 2750	—	2.00 51	1.50 38	1.63 41	—	2.00 51	1.50 38	1.63 41
				¾ 20	920N	400 2750	—	2.00 51	1.50 38	1.63 41	—	1.97 50	1.50 38	1.63 41
				1 25	920N	400 2750	—	2.00 51	1.50 38	1.63 41	—	1.81 46	1.50 38	1.63 41
				1 ¼ 32	920N	400 2750	—	2.00 51	1.50 38	1.63 41	3.00 76	2.04 52	1.75 44	1.88 48
				1 ½ 40	920N	400 2750	—	2.00 51	1.50 38	1.63 41	3.12 79	2.03 52	1.75 44	1.88 48
		¾ 20	×	¾ 20	920N	400 2750	—	1.97 50	1.50 38	1.63 41	—	1.97 50	1.50 38	1.63 41
				1 25	920N	400 2750	—	1.97 50	1.50 38	1.63 41	—	1.81 46	1.50 38	1.63 41
				1 ¼ 32	920N	400 2750	—	1.97 50	1.50 38	1.63 41	3.00 76	2.04 52	1.75 44	1.88 48
				1 ½ 40	920N	400 2750	—	1.97 50	1.50 38	1.63 41	3.12 79	2.03 52	1.75 44	1.88 48
		1 25	×	1 25	920N	400 2750	—	1.81 46	1.50 38	1.63 41	—	1.81 46	1.50 38	1.63 41
				1 ¼ 32	920N	400 2750	—	1.81 46	1.50 38	1.63 41	3.00 76	2.04 52	1.75 44	1.88 48
				1 ½ 40	920N	400 2750	—	1.81 46	1.50 38	1.63 41	3.12 79	2.03 52	1.75 44	1.88 48
		1 ¼ 32	×	1 ¼ 32	920N	400 2750	3.00 76	2.04 52	1.75 44	1.88 48	3.00 76	2.04 52	1.75 44	1.88 48
		1 ½ 40	×	1 ¼ 32	920N	400 2750	3.00 76	2.03 52	1.75 44	1.88 48	3.00 76	2.03 52	1.75 44	1.88 48
				1 ½ 40	920N	400 2750	3.12 79	2.03 52	1.75 44	1.88 48	3.12 79	2.03 52	1.75 44	1.88 48
2 ½ 65	×	½ 15	×	½ 15	920N	400 2750	—	2.21 56	1.50 38	1.63 41	—	2.21 56	1.50 38	1.63 41
				¾ 20	920N	400 2750	—	2.21 56	1.50 38	1.63 41	—	2.18 55	1.50 38	1.63 41
				1 25	920N	400 2750	—	2.21 56	1.50 38	1.63 41	—	2.06 52	1.50 38	1.63 41
				1 ¼ 32	920N	400 2750	—	2.21 56	1.50 38	1.63 41	3.00 76	2.29 58	1.75 44	1.88 48
				1 ½ 40	920N	400 2750	—	2.21 56	1.50 38	1.63 41	3.12 79	2.27 58	2.00 51	2.13 54
		¾ 20	×	¾ 20	920N	400 2750	—	2.18 55	1.50 38	1.63 41	—	2.18 55	1.50 38	1.63 41
				1 25	920N	400 2750	—	2.18 55	1.50 38	1.63 41	—	2.06 52	1.50 38	1.63 41
				1 ¼ 32	920	400 2750	—	2.18 55	1.50 38	1.63 41	3.25 83	2.29 58	1.75 44	1.88 48
				1 ½ 40	920	400 2750	—	2.18 55	1.50 38	1.63 41	3.25 83	2.27 58	2.00 51	2.13 54
		1 25	×	1 25	920N	400 2750	—	2.06 52	1.50 38	1.63 41	—	2.06 52	1.50 38	1.63 41
				1 ¼ 32	920N	400 2750	—	2.06 52	1.50 38	1.63 41	3.25 83	2.29 58	1.75 44	1.88 48
				1 ½ 40	920N	400 2750	—	2.06 52	1.50 38	1.63 41	3.25 83	2.27 58	2.00 51	2.13 54
		1 ¼ 32	×	1 ¼ 32	920N	400 2750	3.25 83	2.29 58	1.75 44	1.88 48	3.25 83	2.29 58	1.75 44	1.88 48
		1 ½ 40	×	1 ¼ 32	920N	400 2750	3.25 83	2.27 58	2.00 51	2.13 54	3.25 83	2.29 58	1.75 44	1.88 48
				1 ½ 40	920N	400 2750	3.25 83	2.27 58	2.00 51	2.13 54	3.25 83	2.27 58	2.00 51	2.13 54

LA TABLA CONTINÚA EN LA PÁG. 6-6, VEA LAS NOTAS AL PIE EN LA PÁG. 6-8

NOTAS IMPORTANTES:

Los segmentos Estilo 920 y Estilo 920N no se pueden ensamblar uno con otro para obtener conexiones en cruz.

victaulic®

Av. Artesanos No. 879 Esq. Gobernador Curiel Col. Artesanos. Tlaquepaque, Jalisco.
Tel (33) 38 10 18 29

Sistema de tubería con derivación mecánica

Salida de derivación empernada T-Mecánica®

CRUZ MECÁNICA ESTILO 920/920N
Salida ranurada/con rosca hembra

Si desea ver información completa solicite la publicación **11.03**

- Disponible ranurado y roscado
- Proporciona una conexión de ramal directa en cualquier lugar en que pueda cortarse un orificio en la tubería
- Un empaque sensible a la presión proporciona el sello
- Presión nominal de hasta 400 psi/2750 kPa
- Tamaños de 2 × ½ × ½"/ 50 × 15 × 15 mm a 8 × 4 × 4"/ 200 × 100 × 100 mm

Tamaño					Estilo N°	Presión máx. de trabajo @	Dimensiones – Pulgadas/mm							
							Derivación A				Derivación B			
Tamaño nominal Pulgadas mm					920 o 920N		Dimensiones del tipo de salida ‡		Tamaño del diámetro del orificio		Dimensiones del tipo de salida ‡		Tamaño del diámetro del orificio	
Línea	×	Derivación A	×	Derivación B		psi kPa	Ranurado	Roscado	Requerido	Máx.	Ranurado	Roscado	Requerido	Máx.
LA TABLA CONTINÚA DE LA PÁG. 6-5														
3 80	×	½ 15	×	½ 15	920N	400 2750	—	2.53 64	1.50 38	1.63 41	—	2.53 64	1.50 38	1.63 41
				¾ 20	920N	400 2750	—	2.53 64	1.50 38	1.63 41	—	2.50 64	1.50 38	1.63 41
				1 25	920N	400 2750	—	2.53 64	1.50 38	1.63 41	—	2.37 60	1.50 38	1.63 41
				1 ¼ 32	920N	400 2750	—	2.53 64	1.50 38	1.63 41	3.56 90	2.54 65	1.75 44	1.88 48
				1 ½ 40	920N	400 2750	—	2.53 64	1.50 38	1.63 41	3.56 90	2.77 70	2.00 51	2.13 54
				2 50	920N	400 2750	—	2.53 64	1.50 38	1.63 41	3.56 90	2.74 70	2.50 64	2.63 67
		¾ 20	×	¾ 20	920N	400 2750	—	2.50 64	1.50 38	1.63 41	—	2.50 64	1.50 38	1.63 41
				1 25	920N	400 2750	—	2.50 64	1.50 38	1.63 41	—	2.37 60	1.50 38	1.63 41
				1 ¼ 32	920N	400 2750	—	2.50 64	1.50 38	1.63 41	3.56 90	2.54 65	1.75 44	1.88 48
				1 ½ 40	920N	400 2750	—	2.50 64	1.50 38	1.63 41	3.56 90	2.77 70	2.00 51	2.13 54
				2 50	920N	400 2750	—	2.50 64	1.50 38	1.63 41	3.56 90	2.74 70	2.50 64	2.63 67
		1 25	×	1 25	920N	400 2750	—	2.37 60	1.50 38	1.63 41	—	2.37 60	1.50 38	1.63 41
				1 ¼ 32	920N	400 2750	—	2.37 60	1.50 38	1.63 41	3.56 90	2.54 65	1.75 44	1.88 48
				1 ½ 40	920N	400 2750	—	2.37 60	1.50 38	1.63 41	3.56 90	2.77 70	2.00 51	2.13 54
				2 50	920N	400 2750	—	2.37 60	1.50 38	1.63 41	3.56 90	2.74 70	2.50 64	2.63 67
		1 ¼ 32	×	1 ¼ 32	920N	400 2750	3.56 90	2.54 65	1.75 44	1.88 48	3.56 90	2.54 65	1.75 44	1.88 48
				2 50	920N	400 2750	3.56 90	2.54 65	1.75 44	1.88 48	3.56 90	2.74 70	2.50 64	2.63 67
		1 ½ 40	×	1 ¼ 32	920N	400 2750	3.56 90	2.77 70	2.00 51	2.13 54	3.56 90	2.54 65	1.75 44	1.88 48
				1 ½ 40	920N	400 2750	3.56 90	2.77 70	2.00 51	2.13 54	3.56 90	2.77 70	2.00 51	2.13 54
				2 50	920N	400 2750	3.56 90	2.77 70	2.00 51	2.13 54	3.56 90	2.74 70	2.50 64	2.63 67
		2 50	×	2 50	920N	400 2750	3.56 90	2.74 70	2.50 64	2.63 67	3.56 90	2.74 70	2.50 64	2.63 67
3 ½ 90	×	2 50	×	2 50	920N	400 2750	3.75 95	—	2.50 64	2.63 67	3.75 95	—	2.50 64	2.63 67
4 100	×	½ 15	×	½ 15	920N	400 2750	—	3.03 77	1.50 38	1.63 41	—	3.03 77	1.50 38	1.63 41
				¾ 20	920N	400 2750	—	3.03 77	1.50 38	1.63 41	—	3.00 76	1.50 38	1.63 41
				1 25	920N	400 2750	—	3.03 77	1.50 38	1.63 41	—	2.88 73	1.50 38	1.63 41
				1 ¼ 32	920N	400 2750	—	3.03 77	1.50 38	1.63 41	4.00 102	3.07 78	1.75 44	1.88 48
				1 ½ 40	920N	400 2750	—	3.03 77	1.50 38	1.63 41	4.00 102	3.28 83	2.00 51	2.13 54
				2 50	920N	400 2750	—	3.03 77	1.50 38	1.63 41	4.00 102	3.24 82	2.50 64	2.88 67
		¾ 20	×	¾ 20	920	400 2750	—	3.00 76	1.50 38	1.63 41	—	3.00 76	1.50 38	1.63 41
				1 25	920	400 2750	—	3.00 76	1.50 38	1.63 41	—	2.88 73	1.50 38	1.63 41
				1 ¼ 32	920N	400 2750	—	3.00 76	1.50 38	1.63 41	4.00 102	3.07 78	1.75 44	1.88 48
				1 ½ 40	920N	400 2750	—	3.00 76	1.50 38	1.63 41	4.00 102	3.28 83	2.00 51	2.13 54
				2 50	920N	400 2750	—	3.00 76	1.50 38	1.63 41	4.00 102	3.24 82	2.50 64	2.63 67
LA TABLA CONTINÚA EN LA PÁG. 6-7, VEA LAS NOTAS AL PIE EN LA PÁG. 6-8														

NOTAS IMPORTANTES:
Los segmentos Estilo 920 y Estilo 920N no se pueden ensamblar uno con otro para obtener conexiones en cruz.

Sistema de tubería con derivación mecánica

Salida de derivación empernada T-Mecánica®

CRUZ MECÁNICA ESTILO 920/920N
Salida ranurada/con rosca hembra

Si desea ver información completa solicite la publicación **11.03**

- Disponible ranurado y roscado
- Proporciona una conexión de ramal directa en cualquier lugar en que pueda cortarse un orificio en la tubería
- Un empaque sensible a la presión proporciona el sello
- Presión nominal de hasta 400 psi/2750 kPa
- Tamaños de 2 × ½ × ½"/ 50 × 15 × 15 mm a 8 × 4 × 4"/200 × 100 × 100 mm

Tamaño					Estilo N°	Presión máx. de trabajo @	Dimensiones – Pulgadas/mm							
Tamaño nominal Pulgadas mm							Derivación A				Derivación B			
							Dimensiones del tipo de salida ‡		Tamaño del diámetro del orificio		Dimensiones del tipo de salida ‡		Tamaño del diámetro del orificio	
Línea	×	Derivación A	×	Derivación B	920 o 920N	psi kPa	Ranurado	Roscado	Requerido	Máx.	Ranurado	Roscado	Requerido	Máx.
LA TABLA CONTINÚA DE LA PÁG. 6-6														
4 100	×	1 25	×	1 25	920N	400 2750	—	2.88 73	1.50 38	1.63 41	—	2.88 73	1.50 38	1.63 41
				1 ¼ 32	920N	400 2750	—	2.88 73	1.50 38	1.63 41	4.00 102	3.07 78	1.75 44	1.88 48
				1 ½ 40	920N	400 2750	—	2.88 73	1.50 38	1.63 41	4.00 102	3.28 83	2.00 51	2.13 54
				2 50	920N	400 2750	—	2.88 73	1.50 38	1.63 41	4.00 102	3.24 82	2.50 64	2.63 67
		1 ¼ 32	×	1 ¼ 32	920N	400 2750	4.00 102	3.07 78	1.75 44	1.88 48	4.00 102	3.07 78	1.75 44	1.88 48
				1 ½ 40	920N	400 2750	4.00 102	3.07 78	1.75 44	1.88 48	4.00 102	3.28 83	2.00 51	2.13 54
				2 50	920N	400 2750	4.00 102	3.07 78	1.75 44	1.88 48	4.00 102	3.24 82	2.50 64	2.63 67
		1 ½ 40	×	1 ¼ 32	920N	400 2750	4.00 102	3.28 83	2.00 51	2.13 54	4.00 102	3.07 78	1.75 44	1.88 48
				1 ½ 40	920N	400 2750	4.00 102	3.28 83	2.00 51	2.13 54	4.00 102	3.28 83	2.00 51	2.13 54
				2 50	920N	400 2750	4.00 102	3.28 83	2.00 51	2.13 54	4.00 102	3.24 82	2.50 64	2.63 67
		2 50	×	2 50	920N	400 2750	4.00 102	3.24 82	2.50 64	2.63 67	4.00 102	3.24 82	2.50 64	2.63 67
		2 ½ 65	×	2 ½ 65	920	400 2750	4.00 102	3.06 78	2.75 70	2.88 73	4.00 102	3.06 78	2.75 70	2.88 73
				76,1	920	400 2750	4.00 102	3.06 78	2.75 70	2.88 73	4.00 102	—	2.75 70	2.88 73
		76,1	×	76,1	920	400 2750	4.00 102	—	2.75 70	2.88 73	4.00 102	—	2.75 70	2.88 73
				3 80	920	400 2750	4.00 102	—	2.75 70	2.88 73	4.13 105	3.50 89	3.50 89	3.63 92
		3 80	×	2 ½ 65	920	400 2750	4.13 105	3.50 89	3.50 89	3.63 92	4.00 102	3.06 78	2.75 70	2.88 73
				3 80	920	400 2750	4.13 105	3.50 89	3.50 89	3.63 92	4.13 105	3.50 89	3.50 89	3.63 92
5 125	×	1 ½ 40	×	1 ½ 40	920	400 2750	4.75 121	4.06 103	2.00 51	2.13 54	4.75 121	4.06 103	2.00 51	2.13 54
				76,1	920	400 2750	4.75 121	4.06 103	2.00 51	2.13 54	—	3.81 97	2.75 70	2.88 73
		2 50	×	1 ½ 40	920	400 2750	4.75 121	4.06 103	2.50 64	2.13 54	4.75 121	4.06 103	2.00 51	2.13 54
				2 50	920	400 2750	4.75 121	4.06 103	2.50 64	2.63 67	4.75 121	4.06 103	2.50 64	2.63 67
				76,1	920	400 2750	4.75 121	4.06 103	2.50 64	2.63 67	—	3.81 97	3.50 89	3.63 92
		2 ½ 65	×	1 ½ 40	920	400 2750	4.75 121	3.81 97	2.75 70	2.88 73	4.75 121	4.06 103	2.00 51	2.13 54
				2 50	920	400 2750	4.75 121	3.81 97	2.75 70	2.88 73	4.75 121	4.06 103	2.50 64	2.63 67
				2 ½ 65	920	400 2750	4.75 121	3.81 97	2.75 70	2.88 73	4.75 121	3.81 97	2.75 70	2.88 73
		76,1	×	76,1	920	400 2750	—	3.81 97	3.50 89	3.63 92	—	3.81 97	3.50 89	3.63 92
				3 80	920	400 2750	—	3.81 97	3.50 89	3.63 92	4.63 118	4.00 102	3.50 89	3.63 92
		3 80	×	1 ½ 40	920	400 2750	4.63 118	4.00 102	3.50 89	3.63 92	4.75 121	4.06 103	2.00 51	2.13 54
				2 50	920	400 2750	4.63 118	4.00 102	3.50 89	3.63 92	4.75 121	4.06 103	2.50 64	2.63 67
				2 ½ 65	920	400 2750	4.63 118	4.00 102	3.50 89	3.63 92	4.75 121	3.81 97	2.75 70	2.88 73
				3 80	920	400 2750	4.63 118	4.00 102	3.50 89	3.63 92	4.63 118	4.00 102	3.50 89	3.63 92
LA TABLA CONTINÚA EN LA PÁG. 6-8, VEA LAS NOTAS AL PIE EN LA PÁG. 6-8														

NOTAS IMPORTANTES:
Los segmentos Estilo 920 y Estilo 920N no se pueden ensamblar uno con otro para obtener conexiones en cruz.

Av. Artesanos No. 879 Esq. Gobernador Curiel Col. Artesanos. Tlaquepaque, Jalisco.
Tel (33) 38 10 18 29

MATERIALES INDUSTRIALES DE GUADALAJARA S.A. DE C.V.

Sistema de tubería con derivación mecánica

Salida de derivación empernada T-Mecánica®

CRUZ MECÁNICA ESTILO 920/920N

Salida ranurada/con rosca hembra

Si desea ver información completa solicite la publicación **11.03**

- Disponible ranurado y roscado
- Proporciona una conexión de ramal directa en cualquier lugar en que pueda cortarse un orificio en la tubería
- Un empaque sensible a la presión proporciona el sello
- Presión nominal de hasta 400 psi/2750 kPa
- Tamaños de 2 × ½ × ½"/ 50 × 15 × 15 mm a 8 × 4 × 4"/200 × 100 × 100 mm

Tamaño					Estilo N°	Presión máx. de trabajo @	Dimensiones – Pulgadas/mm							
Tamaño nominal Pulgadas mm							Derivación A				Derivación B			
							Dimensiones del tipo de salida ‡		Tamaño del diámetro del orificio		Dimensiones del tipo de salida ‡		Tamaño del diámetro del orificio	
Línea	×	Derivación A	×	Derivación B	920 o 920N	psi kPa	Ranurado	Roscado	Requerido	Máx.	Ranurado	Roscado	Requerido	Máx.
LA TABLA CONTINÚA DE LA PÁG. 6-7														
6 150	×	1 ¼ 32	×	1 ¼ 32	920N	400 2750	5.13 130	—	1.75 44	1.88 48	5.13 130	—	1.75 44	1.88 48
				1 ½ 40	920N	400 2750	5.13 130	—	1.75 44	1.88 48	5.13 130	4.40 112	2.00 51	2.13 54
				2 50	920N	400 2750	5.13 130	—	1.75 44	1.88 48	5.13 130	4.37 111	2.50 64	2.63 67
		1 ½ 40	×	1 ½ 40	920N	400 2750	5.13 130	4.40 112	2.00 51	2.13 54	5.13 130	4.40 112	2.00 51	2.13 54
				2 50	920N	400 2750	5.13 130	4.40 112	2.00 51	2.13 54	5.13 130	4.37 111	2.50 64	2.63 67
		2 50	×	2 50	920N	400 2750	5.13 130	4.37 111	2.50 64	2.63 67	5.13 130	4.37 111	2.50 64	2.63 67
		2 ½ 65	×	2 ½ 65	920	400 2750	5.13 130	4.19 106	2.75 70	2.88 73	5.13 130	4.19 106	2.75 70	2.88 73
				76,1	920	400 2750	5.13 130	4.19 106	2.75 70	2.88 73	5.21 132	—	2.75 70	2.88 73
		3 80	×	2 ½ 65	920	300 2065	5.13 130	4.50 114	3.50 89	3.63 92	5.13 130	4.19 106	2.75 70	2.88 73
				3 80	920	300 2065	5.13 130	4.50 114	3.50 89	3.63 92	5.13 130	4.50 114	3.50 89	3.63 92
		4 100	×	2 ½ 65	920	300 2065	5.38 137	4.25 108	4.50 114	4.63 118	5.13 130	4.19 106	2.75 70	2.88 73
				3 80	920	300 2065	5.38 137	4.25 108	4.50 114	4.63 118	5.13 130	4.50 114	3.50 89	3.63 92
				4 100	920	300 2065	5.38 137	4.25 108	4.50 114	4.63 118	5.38 137	4.25 108	4.50 114	4.63 118
8 200	×	2 50	×	2 50	920	400 2750	—	5.19 132	2.75 70	2.88 73	—	5.19 132	2.75 70	2.88 73
				2 ½ 65	920	400 2750	—	5.19 132	2.75 70	2.88 73	6.25 159	5.19 132	2.75 70	2.88 73
				76,1	920	400 2750	—	5.19 132	2.75 70	2.88 73	—	5.19 132	2.75 70	2.88 73
				3 80	920	400 2750	—	5.19 132	2.75 70	2.88 73	6.25 159	5.50 140	3.50 89	3.63 92
				4 100	920	400 2750	—	5.19 132	2.75 70	2.88 73	6.38 162	5.31 135	4.50 114	4.63 118
		2 ½ 65	×	2 ½ 65	920	400 2750	6.25 159	5.19 132	2.75 70	2.88 73	6.25 159	5.19 132	2.75 70	2.88 73
				76,1	920	400 2750	6.25 159	5.19 132	2.75 70	2.88 73	—	5.19 132	2.75 70	2.88 73
		76,1	×	76,1	920	400 2750	—	5.19 132	2.75 70	2.88 73	—	5.19 132	2.75 70	2.88 73
				3 80	920	400 2750	—	5.19 132	2.75 70	2.88 73	6.25 159	5.50 140	3.50 89	3.63 92
				4 100	920	400 2750	—	5.19 132	2.75 70	2.88 73	6.38 162	5.31 135	4.50 114	4.63 118
		3 80	×	2 ½ 65	920	300 2065	6.25 159	5.50 140	3.50 89	3.63 92	6.25 159	5.19 132	2.75 70	2.88 73
				3 80	920	300 2065	6.25 159	5.50 140	3.50 89	3.63 92	6.25 159	5.50 140	3.50 89	3.63 92
		4 100	×	2 ½ 65	920	300 2065	6.38 162	5.31 135	4.50 114	4.63 118	6.25 159	5.19 132	2.75 70	2.88 73
				3 80	920	300 2065	6.38 162	5.31 135	4.50 114	4.63 118	6.25 159	5.50 140	3.50 89	3.63 92
				4 100	920	300 2065	6.38 162	5.31 135	4.50 114	4.63 118	6.38 162	5.31 135	4.50 114	4.63 118

@ Estos valores de presión nominal son pautas generales. Consulte la Publicación 10.01 si desea ver la presión nominal específica por tipo de tubería.

‡ Centro del tramo al extremo de la tubería ensamblada para rosca (dimensiones aproximadas).

NOTAS IMPORTANTES:

Los segmentos Estilo 920 y Estilo 920N no se pueden ensamblar uno con otro para obtener conexiones en cruz.

Av. Artesanos No. 879 Esq. Gobernador Curiel Col. Artesanos. Tlaquepaque, Jalisco.
Tel (33) 38 10 18 29

Sistema de tubería con derivación mecánica

Conexión en “T” para rociador FireLock® de perfil bajo – sólo EMOA

ESTILO 912

Si desea ver información completa solicite la publicación **10.53**

Tamaño nominal (pulg) real (mm)			Diámetro del orificio					Peso unitario aprox.
Línea x Derivación FPT†			+0.06/+1,5 −0.00/−0,0	V	W	Y	Z	lbs/kg
1 33,7	x	½ 21,3	15⁄16 24,0	1.00 25,4	0.90 22,9	3.72 94,6	1.50 38,1	0.67 0,30
1 ¼ 42,4	x	½ 21,3	15⁄16 24,0	1.17 29,8	1.10 27,9	4.12 104,7	1.50 38,1	0.74 0,33
1 ½ 48,3	x	½ 21,3	15⁄16 24,0	1.29 32,8	1.22 31,0	4.32 109,8	1.50 38,1	0.76 0,34

† Los productos Victaulic con rosca hembra son compatibles únicamente con tuberías con rosca exterior NPT o BSPT (opcional). Debería verificarse que el uso de productos con rosca exterior con características especiales, como sensores, rociadores colgantes, etc., sea compatible con este producto Victaulic. Si no verifica la compatibilidad con anticipación puede haber problemas de montaje o de filtraciones.

* Centro del tramo al extremo de la tubería ensamblada para rosca NPT (dimensiones aproximadas).

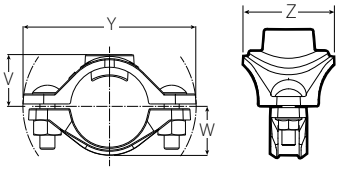

FM VdS LPCB

- ofrece una salida de ½"/15 mm para conectar rociadores
- Aprobado por FM para 300 psi/ 2068 kPa
- Aprobado por LPCB y VdS para 20 bar/232 psi
- Disponible solo en EMOA
- Tamaños de 1 - 1½"/ 25 – 40 mm
- Para usar solo con rociadores

Av. Artesanos No. 879 Esq. Gobernador Curiel Col. Artesanos. Tlaquepaque, Jalisco.
Tel (33) 38 10 18 29

Sistema de tubería con derivación mecánica

Salida en "T" FireLock®

ESTILO 922

Si desea ver información completa solicite la publicación **10.52**

- Incorpora salidas de ½ – 1"/ 10 – 25 mm para conectar directamente rociadores, niples de goteo, canillas, calibrador, desagües y otros productos de salida
- Listado UL/ULC, aprobado LPCB, VdS/FM para conexiones de ramal en sistemas húmedos y secos
- Las salidas en T FireLock Estilo 922 no tienen aprobación para configuraciones de cruz mecánica
- Presión nominal de hasta 300 psi/2065 kPa y de hasta 230 psi/16 baros a temperatura ambiental típica de los sistemas de protección contra incendios
- Tamaños de 1¼ × ½"/ 32 × 15 mm a 2½ × 1"/ 76.1 × 25 mm

Tamaño: Tramo × Derivación Roscas de Tubería Hembra † — Tamaño nominal Pulgadas mm			Diámetro del orificio +0.06/+1.5 -0.00/-0.0	Dimensiones – Pulgadas/mm T *	V	W	Y	Z	Peso unitario aprox. Lbs. Kg
1 ¼ 32	×	½ 15	1 3/16 30,2	1.30 33,0	1.83 46,5	1.10 27,9	3.87 98,3	2.56 65,0	1.0 0,45
		¾ 20	1 3/16 30,2	1.28 32,5	1.83 46,5	1.10 27,9	3.87 98,3	2.56 65,0	1.1 0,50
		1 25	1 3/16 30,2	1.52 38,6	2.18 55,4	1.10 27,9	3.87 98,3	2.56 65,0	1.2 0,54
1 ½ 40	×	½ 15	1 3/16 30,2	1.42 36,1	1.95 49,5	1.22 31,0	4.08 103,6	2.56 65,0	1.2 0,54
		¾ 20	1 3/16 30,2	1.40 35,6	1.95 49,5	1.22 31,0	4.08 103,6	2.56 65,0	1.2 0,54
		1 25	1 3/16 30,2	1.64 41,7	2.30 58,4	1.22 31,0	4.08 103,6	2.56 65,0	1.3 0,59
2 50	×	½ 15	1 3/16 30,2	1.66 42,2	2.19 55,6	1.46 37,1	4.60 116,8	2.56 65,0	1.3 0,59
		¾ 20	1 3/16 30,2	1.64 41,7	2.19 55,6	1.46 37,1	4.60 116,8	2.56 65,0	1.4 0,64
		1 25	1 3/16 30,2	1.88 47,8	2.54 64,5	1.46 37,1	4.60 116,8	2.56 65,0	1.5 0,68
2 ½ 65	×	½ 15	1 3/16 30,2	1.91 48,5	2.44 62,0	1.71 43,4	5.40 137,2	2.56 65,0	1.6 0,73
		¾ 20	1 3/16 30,2	1.89 48,0	2.44 62,0	1.71 43,4	5.40 137,2	2.56 65,0	1.6 0,73
		1 25	1 3/16 30,2	2.13 54,1	2.79 70,9	1.71 43,4	5.40 137,2	2.56 65,0	1.6 0,73
76,1 mm	×	½ 15	1 3/16 30,2	1.91 48,5	2.44 62,0	1.71 43,4	5.50 139,7	2.56 65,0	1.6 0,73
		¾ 20	1 3/16 30,2	1.89 48,0	2.44 62,0	1.71 43,4	5.50 139,7	2.56 65,0	1.6 0,73
		1 25	1 3/16 30,2	2.13 54,1	2.79 70,9	1.71 43,4	5.50 139,7	2.56 65,0	1.7 0,80

† Los productos Victaulic con rosca hembra son compatibles únicamente con tuberías con rosca exterior NPT o BSPT (opcional). Debería verificarse que el uso de productos con rosca exterior con características especiales, como sensores, rociadores colgantes, etc., sea compatible con este producto Victaulic. Si no verifica la compatibilidad con anticipación puede haber problemas de montaje o de filtraciones.

* Centro del tramo al extremo de la tubería ensamblada para rosca NPT (dimensiones aproximadas).

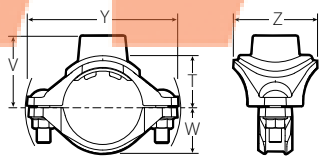

CONVENCIONAL PARA TODOS LOS TAMAÑOS

Sistema de tubería con derivación mecánica

Salida Vic-Let™ sin banda de sujeción

ESTILO 923

Si desea ver información completa solicite la publicación **11.05**

TÍPICO DE 4 – 8"/100 – 200 mm IPS

TÍPICO DE 10"/250 mm Y MAYORES

- Salida de tubería rápida y simple que elimina la necesidad de las salidas soldadas
- Presión nominal de hasta 300 psi/2065 kPa
- Tubería de acero de pared estándar en tamaños de 4 – 8"/100 – 200 mm y tuberías de acero Cédula 10 – 40 en tamaños de 10"/250 mm y superiores

Tamaño		Presión máx. de trabajo	Dimensiones – Pulgadas/mm					Peso unitario aprox.
			Dimensiones de orificio		Dimensiones de Vic-Let			
Tamaño nominal de tramo × derivación Pulgadas mm		psi * kPa	Tamaño de la sierra de corte de orificios	Diá. Máx. Perm.	T **	X	Y ***	Lbs. Kg
4 – 8 100 – 200	× ½ 15	175 1200	1.50 38,1	1.56 39,6	2.47 63	3.00 76	3.09 78	1.9 0,9
	¾ 20	175 1200	1.50 38,1	1.56 39,6	2.44 62	3.00 76	3.09 78	1.6 0,7
10 – más grande 250 – más grande	× ½ 15	175 1200	1.50 38,1	1.56 39,6	2.47 63	3.00 76	3.00 76	1.9 0,9
	¾ 20	175 1200	1.50 38,1	1.56 39,6	2.44 62	3.00 76	3.00 76	1.6 0,7

* En tuberías Schedule 40 de 4 – 8"/100 – 200 mm y en tuberías 10 – 40 de 10"/250 mm y tamaños mayores. Grosor de la pared mínimo de 0,165"/4,2 mm y máximo de 0,375"/9,5 mm en tuberías grandes o placas planas. La presión nominal corresponde sólo a la salida Vic-Let y la presión nominal de la tubería también debería especificarse a este valor o a uno mayor. La presión nominal es de 200 psi/1375 kPa para las tuberías de aluminio de pared estándar.

** Pared interior del tramo al extremo de la tubería ensamblada

*** El ancho del cuello es el del producto suministrado y puede cambiar por la deformación al ensamblarlo.

NOTAS IMPORTANTES:

Datos de flujo: Área de flujo equivalente a tubería de ¾"/20 mm. Admite un sensor de 7⁄16"/11 mm de diámetro.

Advertencia: Siempre despresurice el sistema y vacíelo antes de desmontar.

DEBIDO A LA DEFORMACIÓN DEL CUELLO, NO SE DEBERÍA REUTILIZAR LA SALIDA VIC-LET DESPUÉS DE SU INSTALACIÓN INICIAL.

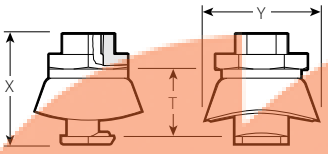

TÍPICO DE 4 – 8"/100 – 200 mm IPS

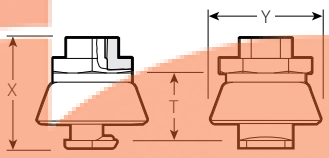

TÍPICO DE 10"/250 mm Y MAYORES

victaulic®
Av. Artesanos No. 879 Esq. Gobernador Curiel Col. Artesanos. Tlaquepaque, Jalisco.
Tel (33) 38 10 18 29

Sistema de tubería con derivación mecánica

MATERIALES INDUSTRIALES DE GUADALAJARA S.A. DE C.V.

Válvulas y Accesorios

Válvulas

Válvula Mariposa FireLock® – APERTURA supervisada

SERIE 705, PÁG. 7-3

Válvula de mariposa FireLock para alta presión – APERTURA supervisada

SERIE 765, PPAG.7-4

Válvula de mariposa FireLock – CIERRE supervisado

SERIE 707C, PÁG. 7-5

Válvula de mariposa FireLock para alta presión – CIERRE supervisado

SERIE 766, PÁG.7-6

Válvula de retención FireLock

SERIE 717, PÁG. 7-7

Válvula de retención FireLock para alta presión con diámetro pequeño

SERIE 717H, PÁG. 7-7

Válvula de retención FireLock para tubería principal

SERIE 717R, PÁG. 7-9

Válvula de retención FireLock para tubería principal de alta presión y diámetro reducido

SERIE 717HR, PÁG. 7-9

Válvula de compuerta FireLock OS & Y

SERIE 771H, PÁG. 7-11
SERIE 771F, PÁG. 7-11

Disponible
Ranura x Ranura
y Ranura × Brida*

Válvula de Compuerta FireLock NRS

SERIE 772H, PÁG. 7-12
SERIE 772F, PÁG. 7-12

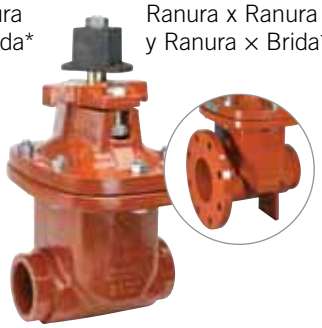

Disponible
Ranura x Ranura
y Ranura × Brida*

Válvula de bola FireLock

SERIE 728, PÁG. 7-13

Extremos ranurados

Extremos roscados

*Versiones de ranura × brida no disponibles en EMOA.

victaulic
Av. Artesanos No. 879 Esq. Gobernador Curiel Col. Artesanos. Tlaquepaque, Jalisco.
Tel (33) 38 10 18 29

MATERIALES INDUSTRIALES DE GUADALAJARA S.A. DE C.V.

Válvulas y Accesorios

Las Innovaciones de Victaulic

Desde 1952, cuando Victaulic recibió la primera certificación UL para su cople ranurado, nuestra misión permanente ha sido crear métodos más rápidos y sencillos de unir las tuberías de sistemas de protección contra incendios.

Un ejemplo de esta búsqueda es el módulo de prueba de alarma TestMaster™ II. Antes de que se creara TestMaster, los circuitos de prueba y drenaje tenían 24 piezas individuales que debían ensamblarse entre sí. El módulo de alarmas TestMaster lo redujo a una pieza y dos uniones, lo que disminuyó el tiempo y el espacio físico necesario para el conjunto del circuito de prueba y drenaje.

Accesorios

Módulo de tubería principal para control de zona FireLock®

SERIE 247, PÁG. 7-14

Módulo de tubería principal para control de zona FireLock

SERIE 747M, PÁG. 7-15

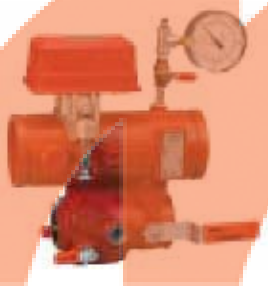

Medidor de prueba de bomba contra incendios

SERIE 735, PÁG. 7-17

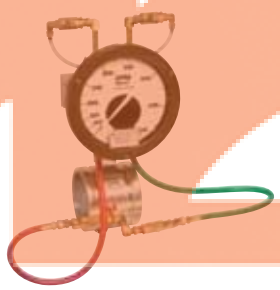

Módulo de prueba de alarmas TestMaster II

SERIE 720, PÁG. 7-16

Extremos ranurados

Extremos roscados

Opción con alivio de presión

PRODUCTOS

3-1 Coples
4-1 Conexiones
5-1 Conexiones AquaFlex® para rociador
6-1 Sistema de tuberías con derivación mecánica
7-1 Válvulas y accesorios
8-1 Dispositivos automáticos y accesorios FireLock
9-1 Rociadores automáticos FireLock
10-1 Productos especializados
11-1 Herramientas de preparación de tuberías
12-1 Índice de Productos

Av. Artesanos No. 879 Esq. Gobernador Curiel Col. Artesanos. Tlaquepaque, Jalisco.
Tel (33) 38 10 18 29

Válvulas y Accesorios

Válvula Mariposa FireLock® – APERTURA supervisada

SERIE 705

Para ver información completa, solicite la Publicación **10.81**

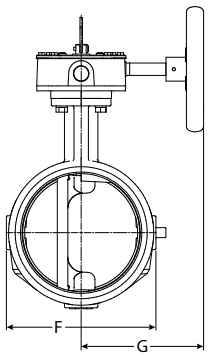

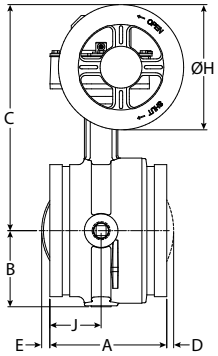

- Carcasa de actuador impermeable aprobada para el uso interior o exterior
- Cuerpo de hierro dúctil y disco con asientos de nitrilo
- Disponible en todos los tamaños con un grifo lateral de suministro NPT de ½"/15 mm
- También está disponible la válvula de mariposa FireLock Serie 705W. Los tamaños de 2 ½ - 12"/65 - 300 mm tienen una capacidad nominal de hasta 300 psi/2.065 kPa y fueron aprobados por FM, listados por cULus y aprobados LPCB. Están aprobados por VdS cuando forman parte de la tubería principal Vic-Quick. Vea la ficha técnica 10.81 si desea más información.
- Presión nominal de hasta 300 psi/2065 kPa
- Tamaños de 2 - 12"/50 - 300 mm

Tamaño		Dimensiones – Pulgadas/milímetros									
Tamaño nominal Pulgadas mm	Diámetro exterior	Extremo a Extremo A	B	C	D	E	F	G	DIA H	J	Peso lb/kg
2 60,3	2.375 60,3	4.25 108,0	2.28 57,9	6.41 162,8	—	—	4.00 101,6	4.22 107,2	4.50 114,3	2.12 53,8	8.2 3,71
2½ 73	2.875 73,0	3.77 95,8	2.28 57,9	7.54 191,5	—	—	4.00 101,6	4.22 107,2	4.50 114,3	1.77 45,0	9.7 4,4
76,1	3.000 76,1	3.77 95,8	2.28 57,9	7.54 191,5	—	—	4.00 101,6	4.22 107,2	4.50 114,3	1.77 45,0	9.7 4,4
3 88,9	3.500 88,9	3.77 95,8	2.53 64,3	7.79 197,9	—	—	4.50 114,3	4.22 107,2	4.50 114,3	1.77 45,0	10.7 4,9
108	4.250 108,0	4.63 117,6	2.88 73,2	8.81 223,8	—	—	5.50 139,7	4.22 107,2	4.50 114,3	2.20 55,9	—
4 114,3	4.500 114,3	4.63 117,6	2.88 73,2	8.81 223,8	—	—	5.50 139,7	4.22 107,2	4.50 114,3	2.20 55,9	14.0 6,4
133	5.250 133,0	5.88 149,4	3.35 85,1	10.88 276,4	—	—	6.56 166,6	6.19 157,2	6.30 160,0	2.58 65,5	—
139,7	5.500 139,7	5.88 149,4	3.35 85,1	10.88 276,4	—	—	6.56 166,6	6.19 157,2	6.30 160,0	2.58 65,6	—
5 141,3	5.563 141,3	5.88 149,4	3.35 85,1	10.88 276,4	—	—	6.56 166,6	6.19 157,2	6.30 160,0	2.58 65,5	25.4 11,5
159	6.250 159,0	5.88 149,4	3.84 97,5	11.38 289,1	—	0.41 10,4	7.52 191,0	6.19 157,2	6.30 160,0	2.58 65,5	—
165,1	6.500 165,1	5.88 149,4	3.84 97,5	11.38 289,1	—	0.41 10,4	7.52 191,0	6.19 157,2	6.30 160,0	2.58 65,5	28.7 13,0
6 168,3	6.625 168,3	5.88 149,4	3.84 97,5	11.38 289,1	—	0.41 10,4	7.52 191,0	6.19 157,2	6.30 160,0	1.90 48,3	28.7 13,0
8 219,1	8.625 219,1	5.33 135,4	5.07 128,8	13.53 343,6	0.80 20,3	1.47 37,3	10.00 254,0	6.19 157,2	8.10 205,7	2.33 59,2	43.0 19,5
10 273	10.750 273,0	6.40 162,6	6.37 161,8	15.64 397,3	1.41 35,8	1.81 46,0	12.25 311,2	8.10 205,7	9.00 228,6	—	80.6 36,5
12 323,9	12.750 323,9	6.50 165,1	7.36 186,9	16.64 422,7	2.30 58,4	2.80 71,1	14.25 362,0	8.10 205,7	9.00 228,6	—	94.6 42,9

* En la línea central.

NOTAS IMPORTANTES

Para evitar la rotación de las válvulas, se recomienda instalar la Serie 705 con coples rígidos Victaulic Zero-Flex® Estilo 07, FireLock Estilo 005, FireLock EZ® Estilo 009H o Estilo HP-70. Si se usan coples flexibles Victaulic, es posible que necesite asistencia.

La válvula **no se debe** instalar con el disco en posición completamente abierta. El disco debe cerrarse parcialmente para que ninguna pieza sobresalga del extremo del cuerpo de la válvula.

Las válvulas de mariposa Victaulic con extremo ranurado sólo se pueden usar con tuberías (IPS) de extremo ranurado. No se deben usar con tuberías (IPS) de extremo liso.

Las válvulas Serie 705 fueron diseñadas para servicio en condiciones ambientales y no para aplicaciones sumergibles.

Av. Artesanos No. 879 Esq. Gobernador Curiel Col. Artesanos. Tlaquepaque, Jalisco.
Tel (33) 38 10 18 29

Válvulas y Accesorios

Válvula de mariposa FireLock® para alta presión – APERTURA supervisada

SERIE 765

Si desea ver información completa solicite la publicación **10.80**

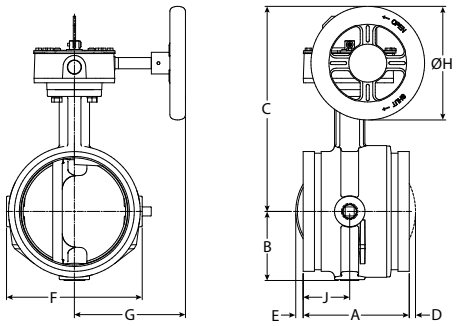

- Carcasa de actuador impermeable aprobada para el uso de interior y exterior
- Cuerpo de hierro dúctil y disco con asientos de nitrilo
- Diseñada exclusivamente para servicios de protección contra incendios
- Disponible en todos los tamaños con un grifo lateral de suministro NPT de ½"/15 mm
- Tamaños de 2 -12"/ 65 - 300 mm
- Presión nominal de hasta 365 psi/2517 kPa
- Los tamaños de 2 - 6"/ 60,3 – 168,3 mm están aprobados por VdS para 25 bares

Nota: los tamaños de 10 -12" están aprobados por FM para servicios de hasta 300 psi/2068 kPa

Tamaño		Dimensiones – Pulgadas/milímetros									
Tamaño nominal Pulgadas mm	Diá. ext. real Pulgadas mm	A E a E	B	C	D	E	F	G	DIA H	J	Peso lb/kg
2 60,3	2.375 60,3	4.25 108,0	2.28 57,9	6.41 162,8	—	—	4.00 101,6	4.22 107,2	4.50 114,3	2.12 53,8	8.2 3,71
2½ 73	2.875 73,0	3.77 95,8	2.28 57,9	7.54 191,5	—	—	4.00 101,6	4.22 107,2	4.50 114,3	1.77 45,0	9.7 4,4
76,1	3.000 76,1	3.77 95,8	2.28 57,9	7.54 191,5	—	—	4.00 101,6	4.22 107,2	4.50 114,3	1.77 45,0	9.7 4,4
3 88,9	3.500 88,9	3.77 95,8	2.53 64,3	7.79 197,9	—	—	4.50 114,3	4.22 107,2	4.50 114,3	1.77 45,0	10.7 4,9
108	4.250 108,0	4.63 117,6	2.88 73,2	8.81 223,8	—	—	5.50 139,7	4.22 107,2	4.50 114,3	2.20 55,9	—
4 114,3	4.500 114,3	4.63 117,6	2.88 73,2	8.81 223,8	—	—	5.50 139,7	4.22 107,2	4.50 114,3	2.20 55,9	14.0 6,4
133	5.250 133,0	5.88 149,4	3.35 85,1	10.88 276,4	—	—	6.56 166,6	6.19 157,2	6.30 160,0	2.58 65,5	—
139,7	5.500 139,7	5.88 149,4	3.35 85,1	10.88 276,4	—	—	6.56 166,6	6.19 157,2	6.30 160,0	2.58 65,6	—
5 141,3	5.563 141,3	5.88 149,4	3.35 85,1	10.88 276,4	—	—	6.56 166,6	6.19 157,2	6.30 160,0	2.58 65,5	25.4 11,5
159	6.250 159,0	5.88 149,4	3.84 97,5	11.38 289,1	—	0.41 10,4	7.52 191,0	6.19 157,2	6.30 160,0	2.58 65,5	—
165,1	6.500 165,1	5.88 149,4	3.84 97,5	11.38 289,1	—	0.41 10,4	7.52 191,0	6.19 157,2	6.30 160,0	2.58 65,5	28.7 13,0
6 168,3	6.625 168,3	5.88 149,4	3.84 97,5	11.38 289,1	—	0.41 10,4	7.52 191,0	6.19 157,2	6.30 160,0	1.90 48,3	28.7 13,0
8 219,1	8.625 219,1	5.33 135,4	5.07 128,8	12.63 320,8	0.80 20,3	1.47 37,3	10.00 254,0	6.19 157,2	6.30 160,0	2.33 59,2	43.0 19,5
10 273	10.750 273,0	6.40 162,6	6.37 161,8	15.64 397,3	1.41 35,8	1.81 46,0	12.25 311,2	8.10 205,7	9.00 228,6	—	80.6 36,5
12 323,9	12.750 323,9	6.50 165,1	7.36 186,9	16.64 422,7	2.30 58,4	2.80 71,1	14.25 362,0	8.10 205,7	9.00 228,6	—	94.6 42,9

Válvulas y Accesorios

Válvula de mariposa FireLock® – CIERRE supervisado

SERIE 707C

Si desea ver información completa solicite la publicación **10.75**

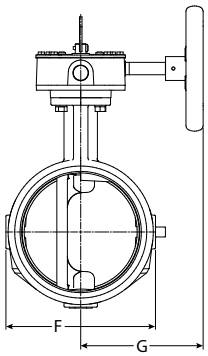

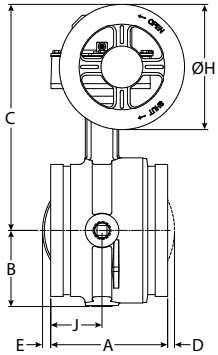

- Actuador impermeable aprobado para el uso interior o exterior en líneas de bypass de bombas y unidades de prueba de techo
- Diseñado para cierre supervisado durante las condiciones de funcionamiento normal
- Cuerpo de hierro dúctil y disco con recubrimiento EPDM
- Presión nominal de hasta 300 psi/2065 kPa
- Tamaños de 2 – 8"/50 – 200 mm

Tamaño		Dimensiones – Pulgadas/milímetros									
Tamaño nominal Pulgadas mm	Diámetro exterior	Extremo a Extremo A	B	C	D	E	F	G	DIA H	J	Peso lb/kg
2 60,3	2.375 60,3	4.25 108,0	2.28 57,9	6.41 162,8	—	—	4.00 101,6	4.22 107,2	4.50 114,3	2.12 53,8	8.2 3,71
2½ 73	2.875 73,0	3.77 95,8	2.28 57,9	7.54 191,5	—	—	4.00 101,6	4.22 107,2	4.50 114,3	1.77 45,0	9.7 4,4
76,1 mm	3.000 76,1	3.77 95,8	2.28 57,9	7.54 191,5	—	—	4.00 101,6	4.22 107,2	4.50 114,3	1.77 45,0	9.7 4,4
3 88,9	3.500 88,9	3.77 95,8	2.53 64,3	7.79 197,9	—	—	4.50 114,3	4.22 107,2	4.50 114,3	1.77 45,0	10.7 4,9
108 mm	4.250 108,0	4.63 117,6	2.88 73,2	8.81 223,8	—	—	5.50 139,7	4.22 107,2	4.50 114,3	2.20 55,9	—
4 114,3	4.500 114,3	4.63 117,6	2.88 73,2	8.81 223,8	—	—	5.50 139,7	4.22 107,2	4.50 114,3	2.20 55,9	14.0 6,4
133 mm	5.250 133,0	5.88 149,4	3.35 85,1	10.88 276,4	—	—	6.56 166,6	6.19 157,2	6.30 160,0	2.58 65,5	—
139,7 mm	5.500 139,7	5.88 149,4	3.35 85,1	10.88 276,4	—	—	6.56 166,6	6.19 157,2	6.30 160,0	2.58 65,6	—
5 141,3	5.563 141,3	5.88 149,4	3.35 85,1	10.88 276,4	—	—	6.56 166,6	6.19 157,2	6.30 160,0	2.58 65,5	25.4 11,5
159 mm	6.250 159,0	5.88 149,4	3.84 97,5	11.38 289,1	—	0.41 10,4	7.52 191,0	6.19 157,2	6.30 160,0	2.58 65,5	—
165,1 mm	6.500 165,1	5.88 149,4	3.84 97,5	11.38 289,1	—	0.41 10,4	7.52 191,0	6.19 157,2	6.30 160,0	2.58 65,5	28.7 13,0
6 168	6.625 168,3	5.88 149,4	3.84 97,5	11.38 289,1	—	0.41 10,4	7.52 191,0	6.19 157,2	6.30 160,0	1.90 48,3	28.7 13,0
8 219,1	8.625 219,1	5.33 135,4	5.07 128,8	13.53 343,6	0.80 20,3	1.47 37,3	10.00 254,0	6.19 157,2	8.10 205,7	2.33 59,2	43.0 19,5

NOTAS IMPORTANTES

Para evitar la rotación de las válvulas, se recomienda instalar la Serie 707C con coples rígidos Victaulic Zero-Flex® Estilo 07, Firelock Estilo 005, FireLock EZ® Estilo 009 o Estilo HP-70. Si se usan coples flexibles Victaulic, es posible que necesite soporte adicional.

La válvula **no se debe** instalar con el disco en posición completamente abierta. El disco debe cerrarse parcialmente para que ninguna pieza sobresalga del extremo del cuerpo de la válvula.

Las válvulas de mariposa Victaulic con extremo ranurado sólo se pueden usar con tuberías (IPS) de extremo ranurado. No se deben usar con tuberías (IPS) de extremo liso.

Las válvulas Serie 707C fueron diseñadas para servicio en condiciones ambientales y no para aplicaciones sumergibles.

Av. Artesanos No. 879 Esq. Gobernador Curiel Col. Artesanos. Tlaquepaque, Jalisco.
Tel (33) 38 10 18 29

Válvulas y Accesorios

Válvula de mariposa FireLock® para alta presión – CIERRE supervisado

SERIE 766

Para ver información completa, solicite la Publicación **10.83**

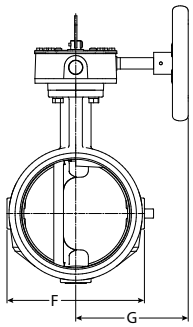

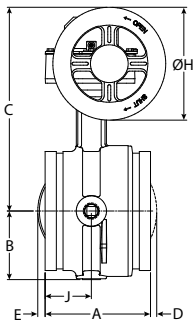

- Actuador impermeable aprobado para el uso interior o exterior en líneas de bypass de bombas y unidades de prueba de techo
- Diseñado para cierre supervisado durante las condiciones de funcionamiento normal
- Cuerpo de hierro dúctil y disco con asientos de nitrilo
- Tamaños de 2 - 8"/65 – 200 mm
- Presión nominal de hasta 365 psi/2517 kPa

Tamaño		Dimensiones – Pulgadas/milímetros									
Tamaño nominal Pulgadas mm	Diámetro exterior	Extremo a Extremo A	B	C	D	E	F	G	DIA H	J	Peso lb/kg
2 60,3	2.375 60,3	4.25 108,0	2.28 57,9	6.41 162,8	—	—	4.00 101,6	4.22 107,2	4.50 114,3	2.12 53,8	8.2 3,71
2½ 73	2.875 73,0	3.77 95,8	2.28 57,9	7.54 191,5	—	—	4.00 101,6	4.22 107,2	4.50 114,3	1.77 45,0	9.7 4,4
76,1 mm	3.000 76,1	3.77 95,8	2.28 57,9	7.54 191,5	—	—	4.00 101,6	4.22 107,2	4.50 114,3	1.77 45,0	9.7 4,4
3 88,9	3.500 88,9	3.77 95,8	2.53 64,3	7.79 197,9	—	—	4.50 114,3	4.22 107,2	4.50 114,3	1.77 45,0	10.7 4,9
108 mm	4.250 108,0	4.63 117,6	2.88 73,2	8.81 223,8	—	—	5.50 139,7	4.22 107,2	4.50 114,3	2.20 55,9	—
4 114,3	4.500 114,3	4.63 117,6	2.88 73,2	8.81 223,8	—	—	5.50 139,7	4.22 107,2	4.50 114,3	2.20 55,9	14.0 6,4
133 mm	5.250 133,0	5.88 149,4	3.35 85,1	10.88 276,4	—	—	6.56 166,6	6.19 157,2	6.30 160,0	2.58 65,5	—
139,7 mm	5.500 139,7	5.88 149,4	3.35 85,1	10.88 276,4	—	—	6.56 166,6	6.19 157,2	6.30 160,0	2.58 65,6	—
5 141,3	5.563 141,3	5.88 149,4	3.35 85,1	10.88 276,4	—	—	6.56 166,6	6.19 157,2	6.30 160,0	2.58 65,5	25.4 11,5
159 mm	6.250 159,0	5.88 149,4	3.84 97,5	11.38 289,1	—	0.41 10,4	7.52 191,0	6.19 157,2	6.30 160,0	2.58 65,5	—
165,1 mm	6.500 165,1	5.88 149,4	3.84 97,5	11.38 289,1	—	0.41 10,4	7.52 191,0	6.19 157,2	6.30 160,0	2.58 65,5	28.7 13,0
6 168,3	6.625 168,3	5.88 149,4	3.84 97,5	11.38 289,1	—	0.41 10,4	7.52 191,0	6.19 157,2	6.30 160,0	1.90 48,3	28.7 13,0
8 219,1	8.625 219,1	5.33 135,4	5.07 128,8	13.53 343,6	0.80 20,3	1.47 37,3	10.00 254,0	6.19 157,2	8.1 205,7	2.33 59,2	43.0 19,5

Av. Artesanos No. 879 Esq. Gobernador Curiel Col. Artesanos. Tlaquepaque, Jalisco.
Tel (33) 38 10 18 29

Válvulas y Accesorios

Válvula de retención FireLock®

SERIE 717
SERIE 717H DE ALTA PRESIÓN Y DIÁMETRO PEQUEÑO

Si desea ver información completa solicite la publicación **10.08**

Serie 717
CONVENCIONAL DE 4 – 12"/100 – 300 mm

Válvula de retención para alta presión Serie 717H
CONVENCIONAL DE 2 – 3"/50 – 80 mm

- Se puede instalar en posición horizontal o vertical
- Serie 717 en tamaños desde 2½ – 3"/65 – 80 mm con clasificación UL/ULC
- En la tabla siguiente vea las presiones de servicio aprobadas y clasificadas
- Serie 717 en tamaños desde 2½ – 12"/ 65 – 300 mm
- Serie 717H en tamaños desde 2 – 3"/50 – 80 mm

DIMENSIONES – SERIE 717

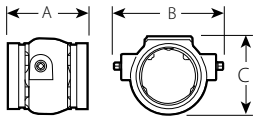

TÍPICO DE 2½ – 3"/65 – 80 mm

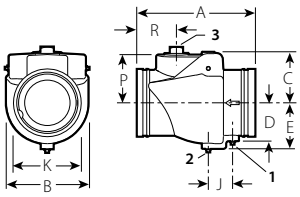

TÍPICO DE 4 – 8"/100 – 200 mm

1. Drenaje aguas arriba NPT de ½"/ 12,7 mm (opcional)
2. Drenaje aguas abajo NPT de ½"/ 12,7 mm (opcional)
3. Drenaje NPT de 2"/50,8 mm (opcional)

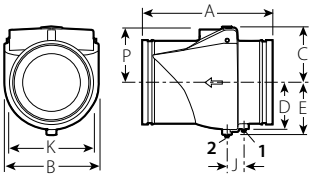

TAMAÑOS CONVENCIONALES DE 10 – 12"/250 – 300 mm

1. Drenaje aguas arriba NPT de ½"/12,7 mm (opcional)
2. Drenaje aguas abajo NPT de ½"/ 12,7 mm (opcional)

Tamaño		SERIES 717 – Dimensiones – pulgadas/milímetros									Peso unitario aprox.
Tamaño nominal Pulgadas mm	Diámetro exterior real Pulgadas mm	E a E A	B	C	D	E	J	K	P	R	Lbs. Kg
2 ½ 65	2.875 73,0	3.88 99	4.26 108	3.57 91	—	—	—	—	—	—	3.6 1,6
76,1 mm	3.000 76,1	3.88 99	4.26 108	3.57 91	—	—	—	—	—	—	3.6 1,6
3 80	3.500 88,9	4.25 108	5.06 129	4.17 106	—	—	—	—	—	—	4.5 2,0
4 100	4.500 114,3	9.63 245	6.00 152	3.88 99	2.75 70	3.50 89	2.00 51	4.50 114	3.50 89	3.35 85	20.0 9,1
5 125	5.563 141,3	10.50 267	6.80 173	4.50 114	—	4.17 106	2.15 55	5.88 149	4.08 104	3.98 101	27.0 12,3
139,7 mm	5.500 139,7	10.50 267	6.80 173	4.50 114	—	4.17 106	2.15 55	5.88 149	4.08 104	3.98 101	27.0 12,3
6 150	6.625 168,3	11.50 292	8.00 203	5.00 127	—	4.50 114	2.38 61	6.67 169	4.73 120	3.89 99	38.0 17,2
165,1 mm	6.500 165,1	11.50 292	8.00 203	5.00 127	—	4.50 114	2.38 61	6.67 169	4.73 120	3.89 99	38.0 17,2
8 200	8.625 219,1	14.00 356	9.88 251	6.06 154	5.05 128	5.65 144	2.15 55	8.85 225	5.65 144	5.75 146	64.0 29,0
10 250	10.750 273,0	17.00 432	12.00 305	7.09 180	5.96 151	6.69 170	2.15 55	10.92 277	6.73 171	—	100.0 45,4
12 300	12.750 323,9	19.50 495	14.00 356	8.06 205	6.91 176	7.64 194	2.51 64	12.81 925	7.73 196	—	140.0 63,5

DIMENSIONES – SERIE 717H

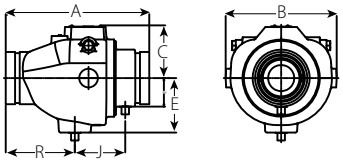

CONVENCIONAL DE 2"/60,3 mm – 3"/88,9 mm

Tamaño	SERIE 717H – Dimensiones – pulgadas/milímetros									Peso unitario aprox.
Tamaño nominal Pulgadas mm	A	B	C	D	E	J	K	P	R	Lbs. Kg
2 60,3	8.66 219,8	6.46 164,1	3.23 82,1	1.48 37,5	3.02 76,7	2.80 71,0	—	—	4.25 108,0	10.7 4,9
2 ½ 73	9.37 238,0	6.94 176,3	3.31 84,1	1.66 42,2	3.40 86,4	3.38 85,9	—	—	4.38 111,3	13.8 6,3
76,1 mm	9.37 238,0	6.94 176,3	3.31 84,1	1.66 42,2	3.40 86,4	3.38 85,9	—	—	4.38 111,3	13.8 6,3
3 88,9	9.62 244,3	7.44 189,0	3.53 89,7	1.91 48,5	3.65 92,7	3.38 85,9	—	—	4.63 117,6	20.0 9,1

Av. Artesanos No. 879 Esq. Gobernador Curiel Col. Artesanos. Tlaquepaque, Jalisco.
Tel (33) 38 10 18 29

Válvulas y Accesorios

Válvula de retención FireLock®

SERIE 717
SERIE 717H DE ALTA PRESIÓN Y DIÁMETRO PEQUEÑO

Si desea ver información completa solicite la publicación **10.08**

Serie 717
CONVENCIONAL DE 4 – 12"/100 – 300 mm

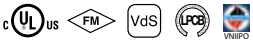

Válvula de retención para alta presión
Serie 717H
CONVENCIONAL DE 2 – 3"/50 – 80 mm

- Se puede instalar en posición horizontal o vertical
- Serie 717 en tamaños desde 2½ – 3"/65 – 80 mm con clasificación UL/ULC
- En la tabla siguiente vea las presiones de servicio aprobadas y clasificadas
- Serie 717 en tamaños desde 2½ – 12"/ 65 – 300 mm
- Serie 717H en tamaños desde 2 – 3"/50 – 80 mm

Tamaño	Presiones de servicio aprobadas/clasificadas			
	Serie 717			
pulg./mm	cULus	FM	LPCB	VdS
2 50	n/d	n/d	n/d	n/d
2 ½ 65	hasta 250 psi/1725 kPa	n/d	hasta 365 psi/2517 kPa	n/d
76,1 mm	hasta 250 psi/1725 kPa	n/d	hasta 365 psi/2517 kPa	hasta 16 bares/232 psi
3 80	hasta 250 psi/1725 kPa	n/d	hasta 365 psi/2517 kPa	hasta 16 bares/232 psi
4 100	hasta 365 psi/2517 kPa	hasta 365 psi/2517 kPa	hasta 365 psi/2517 kPa	hasta 16 bares/232 psi
5 125	hasta 365 psi/2517 kPa	hasta 365 psi/2517 kPa	hasta 365 psi/2517 kPa	n/d
139,7 mm	hasta 365 psi/2517 kPa	hasta 365 psi/2517 kPa	hasta 365 psi/2517 kPa	hasta 16 bares/232 psi
6 150	hasta 365 psi/2517 kPa	hasta 365 psi/2517 kPa	hasta 365 psi/2517 kPa	hasta 16 bares/232 psi
165,1	hasta 365 psi/2517 kPa	hasta 365 psi/2517 kPa	hasta 365 psi/2517 kPa	n/d
8 200	hasta 365 psi/2517 kPa	hasta 365 psi/2517 kPa	hasta 348 psi/2400 kPa	hasta 16 bares/232 psi
10 250	hasta 250 psi/1725 kPa	hasta 250 psi/1725 kPa	hasta 1725 kPa/250 psi	n/d
12 300	hasta 250 psi/1725 kPa	hasta 250 psi/1725 kPa	hasta 1725 kPa/250 psi	n/d

Tamaño	Presiones de servicio aprobadas/clasificadas			
	Serie 717H			
pulg./mm	cULus	FM	LPCB	VdS
2 50	hasta 365 psi/2517 kPa	hasta 365 psi/2517 kPa	hasta 365 psi/2517 kPa	hasta 365 psi/2517 kPa
2 ½ 65	hasta 365 psi/2517 kPa	hasta 365 psi/2517 kPa	hasta 365 psi/2517 kPa	hasta 365 psi/2517 kPa
76,1 mm	hasta 365 psi/2517 kPa	hasta 365 psi/2517 kPa	hasta 365 psi/2517 kPa	hasta 365 psi/2517 kPa
3 80	hasta 365 psi/2517 kPa	hasta 365 psi/2517 kPa	hasta 365 psi/2517 kPa	hasta 365 psi/2517 kPa
4 100	n/d	n/d	n/d	n/d
5 125	n/d	n/d	n/d	n/d
139,7 mm	n/d	n/d	n/d	n/d
6 150	n/d	n/d	n/d	n/d
165,1 mm	n/d	n/d	n/d	n/d
8 200	n/d	n/d	n/d	n/d
10 250	n/d	n/d	n/d	n/d
12 300	n/d	n/d	n/d	n/d

Av. Artesanos No. 879 Esq. Gobernador Curiel Col. Artesanos. Tlaquepaque, Jalisco.
Tel (33) 38 10 18 29

Válvulas y Accesorios

Válvula de retención FireLock® para tubería principal

SERIE 717R
SERIE 717HR DE ALTA PRESIÓN Y DIÁMETRO PEQUEÑO

Si desea ver información completa solicite la publicación **10.09**

Serie 717R

DIMENSIONES – SERIE 717R

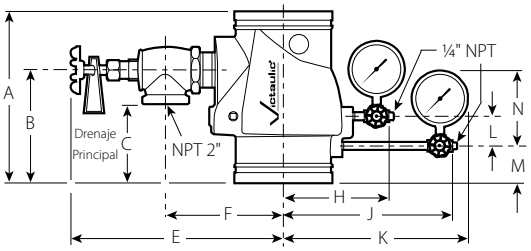

CONVENCIONAL PARA TODOS LOS TAMAÑOS

Tamaño		SERIE 717R – Dimensiones – pulgadas/milímetros												Peso unitario aprox.
Tamaño nominal Pulgadas mm	Diá. ext. real Pulgadas mm	A E a E	B	C	D	E	F	H	J	K	L	M	N	Lbs. Kg
4 100	4.500 114,3	9.63 245	6.25 159	4.00 102	3.75 95	14.25 362	6.88 175	6.70 170	10.45 265	11.25 286	2.00 51	2.00 51	5.25 133	28.0 12,7
5 125	5.563 141,3	10.50 267	6.50 165	4.25 108	3.75 95	14.75 375	7.38 188	7.37 187	11.87 302	12.75 324	2.15 55	1.88 48	5.25 133	35.0 15,9
139,7 mm	5.500 139,7	10.50 267	6.50 165	4.25 108	3.75 95	14.75 375	7.38 188	7.37 187	11.87 302	12.75 324	2.15 55	1.88 48	5.25 133	35.0 15,9
6 150	6.625 168,3	11.50 292	7.63 194	5.38 137	3.75 95	15.50 394	8.03 204	7.70 196	12.20 310	13.00 330	2.38 61	2.13 54	5.25 133	46.0 20,9
165,1 mm	6.500 165,1	11.50 292	7.63 194	5.38 137	3.75 95	15.50 394	8.03 204	7.70 196	12.20 310	13.00 330	2.38 61	2.13 54	5.25 133	46.0 20,9
8 200	8.625 219,1	14.00 356	8.25 210	6.00 152	3.75 95	16.38 416	9.00 229	8.85 225	12.75 324	13.50 343	2.15 55	2.88 73	5.25 133	72.0 32,7

Serie 717HR – se muestra el kit de retención para tubería principal Victaulic

DIMENSIONES – SERIE 717HR

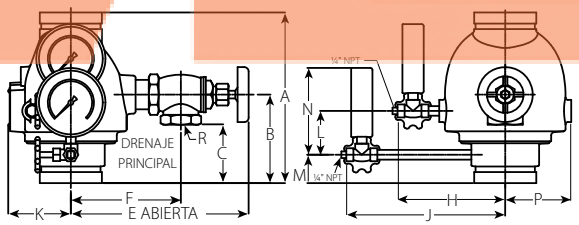

2"/60,3 mm – 3"/88,9 mm

Tamaño	SERIE 717HR – Dimensiones – Pulgadas/milímetros														Peso unitario aprox.
Tamaño nominal Pulgadas/mm	A	B	C	D	E (ABIERTA)	F	H	J	K	L	M	N	P	R	Lbs. Kg
2 60,3	8.66 219,8	4.40 111,9	3.16 80,1	– –	8.50 215,9	4.74 120,4	5.57 141,5	8.50 216,0	3.23 82,0	2.10 53,3	1.58 40,3	4.90 124,3	3.23 82,0	¾" NPT	15.0 6,8
2 ½ 73	9.37 238,0	4.99 126,7	3.29 83,6	– –	10.50 266,7	5.87 149,0	5.82 147,8	8.71 221,2	3.31 84,1	2.37 60,2	1.60 40,7	4.90 124,3	3.47 88,1	1 ¼" NPT	19.5 8,8
76,1 mm	9.37 238,0	4.99 126,7	3.29 83,6	– –	10.50 266,7	5.87 149,0	5.82 147,8	8.71 221,2	3.31 84,1	2.37 60,2	1.60 40,7	4.90 124,3	3.47 88,1	1 ¼" NPT	19.5 8,8
3 88,9	9.62 244,3	4.99 126,7	3.31 84,2	– –	10.78 273,8	6.20 157,6	6.07 154,2	8.96 227,6	3.53 89,7	2.47 62,7	1.60 40,6	4.90 124,3	3.72 94,5	1 ¼" NPT	25.5 11,6

- El disco encapsulado en goma ofrece una resistencia superior a la corrosión
- Se puede instalar en posición horizontal o vertical
- Los dispositivos Serie 717R y Serie 717HR incluyen un kit de retención para tubería principal

MATERIALES INDUSTRIALES DE GUADALAJARA S.A. DE C.V.

Válvulas y Accesorios

Válvula de retención FireLock® para tubería principal

SERIE 717R
SERIE 717HR DE ALTA PRESIÓN Y DIÁMETRO PEQUEÑO

Si desea ver información completa solicite la publicación **10.09**

Serie 717R

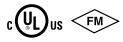

Serie 717HR – se muestra el kit de retención para tubería principal Victaulic

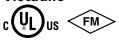

- El disco encapsulado en goma ofrece una resistencia superior a la corrosión
- Se puede instalar en posición horizontal o vertical
- Los dispositivos Serie 717R y Serie 717HR incluyen un kit de retención para tubería principal

Tamaño	Serie 717HR (válvula sin accesorios)		Serie 717R (válvula sin accesorios)	
pulg./mm	cULus*	FM*	cULus*	FM*
2 50	hasta 365 psi/2517 kPa	hasta 365 psi/2517 kPa	n/d	n/d
2 ½ 65	hasta 365 psi/2517 kPa	hasta 365 psi/2517 kPa	n/d	n/d
76,1 mm	hasta 365 psi/2517 kPa	hasta 365 psi/2517 kPa	n/d	n/d
3 80	hasta 365 psi/2517 kPa	hasta 365 psi/2517 kPa	n/d	n/d
4 100	n/d	n/d	hasta 365 psi/2517 kPa	hasta 365 psi/2517 kPa
5 125	n/d	n/d	hasta 365 psi/2517 kPa	hasta 365 psi/2517 kPa
6 150	n/d	n/d	hasta 365 psi/2517 kPa	hasta 365 psi/2517 kPa
8 200	n/d	n/d	hasta 365 psi/2517 kPa	hasta 365 psi/2517 kPa

* Nota: Cuando se suministra con el kit de retención para tubería principal Victaulic, la válvula Serie 717HR se puede usar para servicios hasta 300 psi/2068 kPa.

Av. Artesanos No. 879 Esq. Gobernador Curiel Col. Artesanos. Tlaquepaque, Jalisco.
Tel (33) 38 10 18 29

Válvulas y Accesorios

Válvulas de Compuerta FireLock® OS & Y y NRS

SERIE 771H
Válvula de compuerta OS & Y
(Ranura × Ranura)
SERIE 771F*
Válvula de Compuerta OS & Y
(Ranura × brida)
SERIE 772H
Válvula de compuerta NRS
(Ranura × Ranura)
SERIE 772F*
Válvula de Compuerta NRS
(Ranura × Brida)

* Configuraciones tipo ranura × brida no disponibles en EMOA

Si desea ver información completa solicite la publicación **10.92**

SERIE 771H

SERIE 771F

SERIE 772H

SERIE 772F

Tamaño		OS & Y Serie 771H Dimensiones de ranura × ranura				Serie 771F OS & Y Dimensiones de ranura × brida × Dimensiones de brida				NRS Serie 772H Dimensiones de ranura × ranura			Serie 772F NRS Dimensiones de ranura × brida × Dimensiones de brida			Peso unitario aprox.			
Tamaño nominal Pulgadas mm	Diámetro exterior real Pulgadas mm	A Extremo a Extremo Pulgadas mm	B Altura en pulgadas mm Abierta	B Altura en pulgadas mm Cerrada	C Pulgadas mm	A Extremo a Extremo Pulgadas/ mm	B Altura Pulgadas mm Abierta	B Altura Pulgadas mm Cerrada	C Pulgadas mm	A Extremo a Extremo Pulgadas mm	B Altura Pulgadas mm	C Pulgadas mm	A Extremo a Extremo Pulgadas mm	B Altura Pulgadas mm	C Pulgadas mm	Serie 771H Lbs. Kg	Serie 772H Lbs. Kg	Serie 771F Lbs. Kg	Serie 772F Lbs. Kg
2 ½ 65	2.875 73,0	7.52 191	12.76 324	14.88 378	2.88 73	7.52 191	12.76 324	14.88 378	2.88 73	7.52 191	10.00 254	2.88 73	7.52 191	10.00 254	2.88 73	30.6 13,9	29.3 13,3	37.8 17,2	36.5 16,6
3 80	3.500 88,9	8.00 203	19.02 483	22.00 559	3.50 89	8.00 203	19.02 483	22.00 559	3.50 89	8.00 203	13.86 352	3.50 89	8.00 203	13.86 352	3.50 89	73.0 33,2	62.9 28,6	78.8 35,8	68.6 31,2
4 100	4.500 114,3	9.00 229	19.49 495	23.50 597	4.50 114	9.00 229	19.49 495	23.50 597	4.50 114	9.00 229	14.33 364	4.50 114	9.00 229	14.33 364	4.50 114	78.8 35,8	68.6 31,2	89.5 40,7	80.1 36,4
6 150	6.625 168,3	10.50 267	26.14 664	32.13 816	6.63 168	10.50 267	26.14 664	32.13 816	6.63 168	10.50 267	18.27 464	6.63 168	10.50 267	18.27 464	6.63 168	146.5 66,6	116.8 53,1	156.0 70,9	126.3 57,4
165,1 mm	6.500 165,1	10.50 267	26.14 664	32.13 816	6.50 165	10.50 267	26.14 664	32.13 816	6.50 165	10.50 267	18.27 464	6.50 165	10.50 267	18.27 464	6.50 165	146.5 66,6	116.8 53,1	156.0 70,9	126.3 57,4
8 200	8.625 219,1	11.50 292	32.13 816	40.12 1019	8.63 219	11.50 292	32.13 816	40.12 1019	8.63 219	11.50 292	21.69 551	8.63 219	11.50 292	21.69 551	8.63 219	238.5 108,4	187.2 85,1	248.8 113,1	197.6 89,8
10 250	10.750 273,0	13.00 330	40.12 1018	50.12 1273	10.75 273	13.00 330	40.12 1018	50.12 1273	10.75 273	13.00 330	25.63 651	10.75 273	13.00 330	25.63 651	10.75 273	344.7 156,7	297.7 135,3	358.4 162,9	311.3 141,5
12 300	12.750 323,9	14.02 356	46.89 1191	59.25 1505	12.75 324	14.02 356	46.89 1191	59.25 1505	12.75 324	14.02 356	29.13 740	12.75 324	14.02 356	29.13 740	12.75 324	489.5 222,5	394.9 179,5	536.8 244,0	442.2 201,0

SERIE 771H Y SERIE 771F

- Como tienen tres piezas internas, las válvulas son fáciles de mantener
- Se usan cuando es necesario un cierre seguro en una línea del sistema contra incendios, se requiere un indicador visual rápido de la posición abierta/cerrada
- Presión nominal hasta 250 psi/1725 kPa
- Tamaños de 2½ – 12"/65 – 300 mm

SERIE 772H Y SERIE 772F

- Como tienen tres piezas internas, las válvulas son fáciles de mantener
- Se usan para servicio de cierre cuando la válvula se opera en forma remota
- Presión nominal hasta 250 psi/1725 kPa
- Tamaños de 2½ – 12"/65 – 300 mm

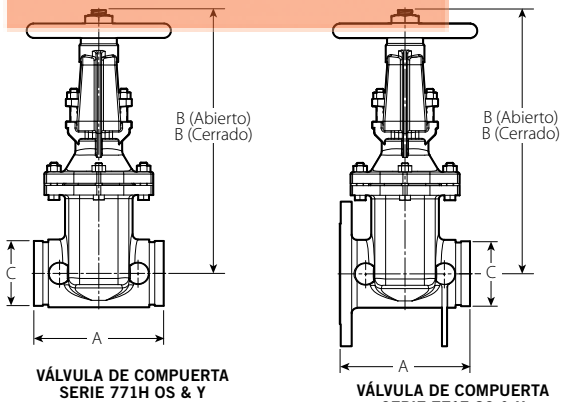

VÁLVULA DE COMPUERTA SERIE 771H OS & Y

VÁLVULA DE COMPUERTA SERIE 771F OS & Y

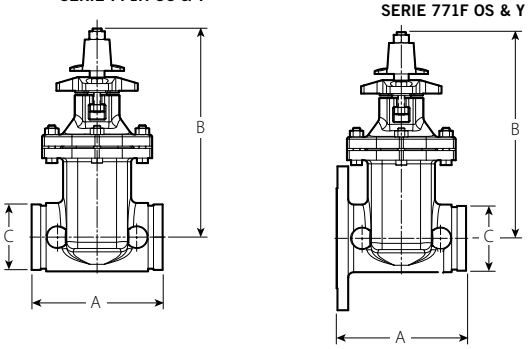

VÁLVULA DE COMPUERTA SERIE 772H NRS

VÁLVULA DE COMPUERTA SERIE 772F NRS

victaulic®
Av. Artesanos No. 879 Esq. Gobernador Curiel Col. Artesanos. Tlaquepaque, Jalisco.
Tel (33) 38 10 18 29

Válvulas y Accesorios

Postes indicadores verticales y de pared para válvula de compuerta FireLock® NRS

Para válvulas de compuerta NRS Serie 772H y Serie 772F

SERIE 773 – Poste indicador de pared
SERIE 774 – Poste indicador vertical

Si desea ver información completa solicite la publicación **10.92**

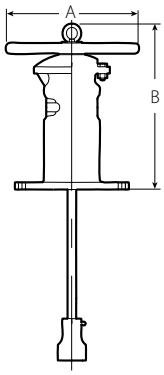

POSTE INDICADOR DE PARED SERIE 773

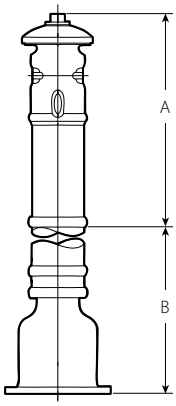

POSTE INDICADOR VERTICAL SERIE 774

SERIE 773

SERIE 774

	Dimensiones – Pulgadas/milímetros			Peso unitario aprox.
Poste indicador	A	B Mín.	B Máx.	Lbs. Kg
Pared Serie 773	14.00 356	18.50 470	—	90.0 40,8
Vertical Serie 774	36.20 919	32.00 813	56.00 1422	250.0 113,4

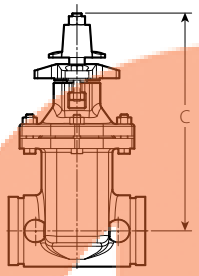

LÍNEA CENTRAL DE LA VÁLVULA DE COMPUERTA NRS (SE MUESTRA SERIE 772H)

POSTE INDICADOR – DIMENSIONES CONVENCIONALES (PARA VERSIÓN MURAL Y VERTICAL)

Tamaño de la válvula	Dimensiones – Pulgadas/mm	
Tamaño nominal Pulgadas mm	C Línea central a la parte superior de la tuerca de operación	Número Aproximado de Vueltas Para Abrir
2 ½ 65	10.00 254	7
3 80	13.86 352	8
4 100	14.33 364	11
6 150	18.27 464	13
165,1 mm	18.27 464	13
8 200	21.69 551	16
10 250	25.63 651	20
12 300	29.13 740	24

NOTAS IMPORTANTES

Las válvulas de compuerta NRS de la Serie 772H y la Serie 772F deben incluir un plato de montaje si se usan con el indicador de columna vertical Serie 774. Comuníquese con Victaulic para informarse de los detalles. Los indicadores de columna verticales Serie 773 y Serie 774 están diseñados para ser usados solamente con válvulas de compuerta NRS.

Av. Artesanos No. 879 Esq. Gobernador Curiel Col. Artesanos. Tlaquepaque, Jalisco.
Tel (33) 38 10 18 29

Válvulas y Accesorios

Válvula de bola FireLock®

SERIE 728

Si desea ver información completa solicite la publicación **10.17**

SERIE 728 RANURADA

SERIE 728 ROSCADA

- Válvula terminal con acceso lateral para mantenimiento
- Disponible con extremos ranurados o con rosca hembra (NPT)
- Aprobada para el uso de interior y al aire libre
- Presión nominal de hasta 365 psi/2517 kPa*
- Tamaños de 1¼ – 2"/ 32 – 50 mm para los tamaños ranurados
- Tamaños de 1 – 2"/ 25 – 50 mm para tamaños roscados

* Clasificación VdS y LPCB para servicios de hasta 20 bar.

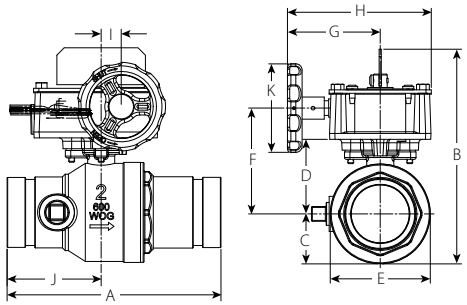

RANURADO X RANURADO

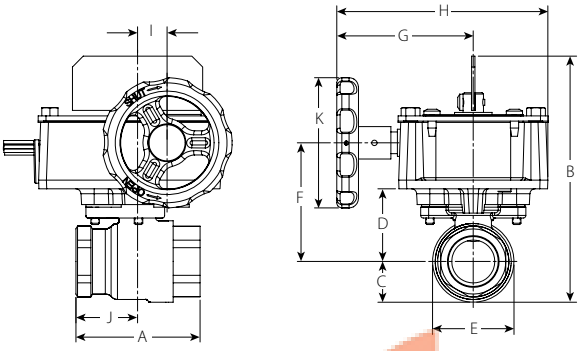

ROSCADO X ROSCADO

Tamaño	Dimensiones – Pulgadas/milímetros											Peso unitario aprox.
Nominal pulg./mm	E a E A	Altura B	C	D	E	F	G	H	I	J	K	Lbs. Kg
1/25 Rosc. X Rosc.	2.84 72	4.74 120	0.91 23	1.67 42	1.82 46	2.40 61	3.15 80	4.86 123	0.68 17	1.42 36	3.00 76	5.1 2,3
1 ¼/32 Rosc. X Rosc.	3.31 84	4.95 126	1.10 28	1.88 48	2.20 56	2.61 66	3.15 80	4.86 123	0.68 17	1.65 42	3.00 76	5.8 2,6
1 ½/40 Rosc. X Rosc.	3.66 92	5.13 130	1.29 33	2.06 52	2.58 66	2.79 71	3.15 80	4.86 123	0.68 17	1.83 47	3.00 76	6.6 3,0
2/50 Rosc. X Rosc.	4.33 110	5.49 140	1.69 43	2.42 62	3.38 86	3.15 80	3.15 80	4.86 123	0.68 17	2.16 55	3.00 76	8.5 3,9
1 ¼/32 Ran. X Ran.	7.25 184	4.95 126	1.10 28	1.87 48	2.20 56	2.61 66	3.15 80	4.86 123	0.68 17	3.19 81	3.00 76	7.5 3,4
1 ½/40 Ran. X Ran.*	7.25 184	5.17 131	1.29 33	2.10 53	2.58 66	2.83 72	3.15 80	4.86 123	0.68 17	3.19 81	3.00 76	8.5 3,9
2/50 Ran. X Ran.*	7.25 184	5.47 139	1.69 43	2.40 61	3.38 86	3.13 80	3.15 80	4.86 123	0.68 17	3.19 81	3.00 76	10.5 4,8

* Los tamaños de 1½ y 2"/40 y 50 mm incluyen una derivación de ½"/12 mm (sólo ranura por ranura).

Av. Artesanos No. 879 Esq. Gobernador Curiel Col. Artesanos. Tlaquepaque, Jalisco.
Tel (33) 38 10 18 29

Válvulas y Accesorios

Módulo de tubería principal para control de zona FireLock®

SERIE 247

Para ver información completa, solicite la Publicación **10.97**

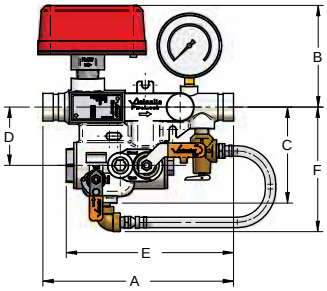

Tamaños nominales de 1 – 2" /25 – 50 mm

(Las válvulas se muestran arriba en la posición de "prueba". Se muestran con el kit de válvula de alivio de presión instalado)

- El diseño compacto es fácil de instalar en zonas de los sistemas de rociadores de red húmeda o en las tuberías principales de los sistemas
- Incluye la válvula de cierre, prueba y drenaje integradas con en el cuerpo del módulo, con diferentes combinaciones de tamaños de orificios, un interruptor de flujo Listado UL y Aprobado FM, y un medidor de presión
- Disponible con extremos ranurados para una fácil instalación en las posiciones de flujo ascendente horizontal o vertical
- Para una presión nominal de hasta 300 psi/2065 kPa para UL y ULC; 365 psi/2517 kPa para FM
- Opcionalmente existe disponible un kit de válvula de alivio de presión. La configuración con alivio de presión está aprobada por FM y homologada por UL y ULC para presiones de trabajo de hasta 175 psi/1200 kPa.
- Tamaños de 1 – 2"/25 – 50 mm

Tamaño del cuerpo del módulo			Dimensiones – Pulgadas/mm						Peso unitario aprox.
Diámetro Nominal Pulgadas/mm	Diámetro exterior real Pulgadas/mm	Tamaño del Drenaje Pulgadas/mm	A	B	C	D	E (Ranura)	F	Lbs./kgs
1 25	1.315 33,4	1 33,4	11.45 290,8	6.00 152,4	5.77 146,5	3.50 88,9	10.05 255,3	7.48 190,0	15.2 6,9
1 1/4 32	1.660 42,2	1 33,4	11.45 290,8	6.00 152,4	5.77 146,5	3.50 88,9	10.05 255,3	7.48 190,0	15.2 6,9
1 1/2 40	1.900 48,3	1 33,4	11.45 290,8	6.13 155,7	5.77 146,5	3.50 88,9	10.05 255,3	7.48 190,0	15.5 7,0
2 50	2.375 60,3	1 33,4	11.45 290,8	6.43 163,3	5.77 146,5	3.50 88,9	10.05 255,3	7.48 190,0	19.9 9,0

Tamaño nominal Pulgadas	Orificios
1	K2.8, K3.0, K3.5, K4.2, K4.9, K5.6
1.25	K2.8, K3.0, K3.5, K4.2, K4.9, K5.6
1.5	K2.8, K3.0, K3.5, K4.2, K4.9, K5.6
2	K2.8, K3.0, K3.5, K4.2, K4.9, K5.6

Av. Artesanos No. 879 Esq. Gobernador Curiel Col. Artesanos. Tlaquepaque, Jalisco.
Tel (33) 38 10 18 29

Válvulas y Accesorios

Módulo de tubería principal para control de zona FireLock®

SERIE 747M

Si desea ver información completa solicite la publicación **10.96**

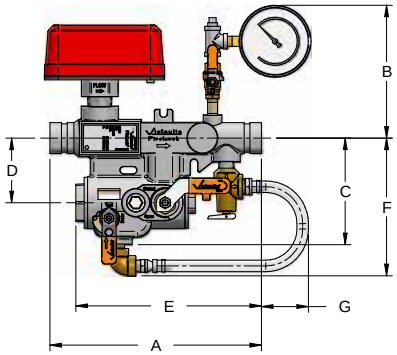

Tamaños nominales de 1 ¼ – 2"/32 – 50 mm

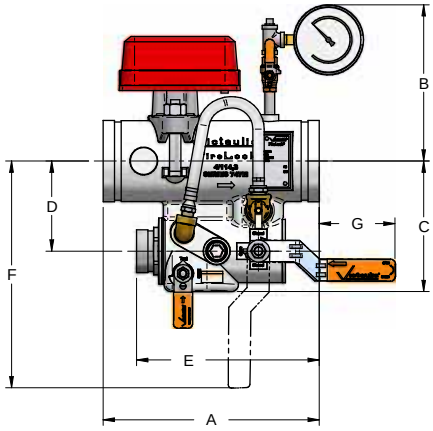

Tamaños nominales de 2 ½ – 6"/65,0 – 150 mm

(Las válvulas se muestran arriba en la posición de "prueba" con el kit opcional de válvula de alivio de presión instalado)

- El diseño compacto es fácil de instalar en zonas de los sistemas de rociadores de red húmeda o en las tuberías principales de los sistemas
- Incluye la válvula de cierre, prueba y drenaje integradas con en el cuerpo del módulo, con diferentes combinaciones de tamaños de orificios, un interruptor de flujo Listado UL y Aprobado FM, y un medidor de presión
- Disponible con extremos ranurados para una fácil instalación en las posiciones de flujo ascendente horizontal o vertical
- Presión nominal de hasta 365 psi/2517 kPa UL, ULC y FM
- Opcionalmente existe disponible un kit de válvula de alivio de presión. La configuración con alivio de presión está aprobada por FM y homologada por UL y ULC para presiones de trabajo de hasta 175 psi/1200 kPa.
- Tamaños de 1¼ – 6"/ 32 – 150 mm

Tamaño del cuerpo del módulo			Dimensiones – Pulgadas/mm							Peso unitario aprox.
Diámetro Nominal Pulgadas/mm	Diámetro exterior real Pulgadas/mm	Tamaño del Drenaje Pulgadas/mm	A	B	C	D	E (Ranura)	F	G	Lbs./kgs
1 ¼ 32	1.660 42,2	1 33,4	11.45 290,8	7.20 182,9	5.77 146,5	3.50 88,9	10.05 255,3	7.48 190,0	2.54 64,5	15.2 6,9
1 ½ 40	1.900 48,3	1 33,4	11.45 290,8	7.32 185,9	5.77 146,5	3.50 88,9	10.05 255,3	7.48 190,0	2.54 64,5	15.5 7,0
2 50	2.375 60,3	1 33,4	11.45 290,8	7.55 191,8	5.77 146,5	3.50 88,9	10.05 255,3	7.48 190,0	2.54 64,5	19.9 9,0
2 ½ 65	2.875 73,0	1 ¼ 42	12.00 305	8.41 214	6.18 157	4.25 108	9.76 248	11.87 302	4.25 108	22.7 10,3
3 80	3.500 88,9	1 ¼ 42	12.00 305	9.42 239	6.18 157	4.25 108	9.76 248	11.87 302	4.25 108	23.2 10,6
4 100	4.500 114,3	2 60	12.00 305	9.90 252	7.25 184	5.00 127	10.15 258	12.62 321	4.21 107	30.3 13,8
6 150	6.625 168,3	2 60	12.00 305	10.85 276	8.31 211	6.00 154	10.15 258	13.62 346	4.24 107,7	36.7 16,7

ORIFICIOS:

Tamaño nominal Pulgadas	Orificios
1.25	K5.6
1.5	K5.6
2	K5.6
2.5	K5.6 K6.9 K8.0 K11.2
3	K5.6 K6.9 K8.0 K11.2
4	K5.6 K6.9 K8.0 K11.2 K14.0 K16.8
6	K5.6 K6.9 K8.0 K11.2 K14.0 K16.8

Av. Artesanos No. 879 Esq. Gobernador Curiel Col. Artesanos. Tlaquepaque, Jalisco.
Tel (33) 38 10 18 29

Válvulas y Accesorios

Módulo de prueba de alarmas TestMaster™ II

SERIE 720

Si desea ver información completa solicite la publicación **10.22**

SERIE 720 EXTREMOS RANURADOS

SERIE 720 EXTREMOS ROSCADOS

SERIE 720 CON VÁLVULA DE ALIVIO DE PRESIÓN

- Incorpora en una unidad la función de pruebas y la función de drenaje rápido para sistemas de rociadores de red húmeda
- Construido de bronce resistente a la corrosión
- Disponible con extremos con rosca interior NPT, BSPT o con extremos ranurados
- El orificio K5.6/8.1 S.I. viene listo de fábrica (orificio opcional K8.0/11.5 S.I. disponible a pedido)
- Puede suministrarse con un manómetro con toma de grifo
- Presión nominal de hasta 300 psi/2065 kPa
- Tamaños de 1¼ – 2"/32 – 50 mm para extremo ranurado
- Tamaños de 1 – 2"/25 – 50 mm para extremo roscado

Tamaño		Dimensiones – Pulgadas/milímetros										Peso unitario aprox.
Tamaño nominal Pulgadas mm	Diámetro exterior real Pulgadas mm	A	B	C	D	E	F	G	H	I	J	Lbs. (kg)
SERIE 720 EXTREMOS RANURADOS												
1 ¼ 32	1.660 42,4	3.15 80	2.90 74	5.47 139	6.43 163	2.68 68	3.25 83	—	—	—	3.50 89	6.7 3,0
1 ½ 40	1.900 48,3	3.65 93	3.06 78	5.47 139	6.51 165	2.68 68	3.75 95	—	—	—	4.20 107	8.9 4,0
2 50	2.375 60,3	3.65 93	3.06 78	5.47 139	6.51 165	2.68 68	3.75 95	—	—	—	4.20 107	9.3 4,2
SERIE 720 EXTREMOS ROSCADOS												
1 25	1.315 33,7	3.00 76	2.38 60	5.47 139	6.43 163	2.68 68	3.25 83	—	—	—	3.00 76	7.3 3,3
1 ¼ 32	1.660 42,4	3.00 76	2.38 60	5.47 139	6.43 163	2.68 68	3.25 83	—	—	—	3.00 76	7.0 3,2
1 ½ 40	1.900 48,3	3.63 92	2.38 60	5.47 139	6.51 165	2.68 68	3.75 95	—	—	—	3.50 89	10.5 4,8
2 50	2.375 60,3	3.63 92	2.38 60	5.47 139	6.51 165	2.68 68	3.75 95	—	—	—	3.50 89	10.0 4,6
SERIE 720 CON VÁLVULA DE ALIVIO DE PRESIÓN												
1 25	1.315 33,7	3.00 76	2.38 60	5.47 139	6.43 163	2.68 68	3.25 83	3.90 99,06	4.95 125,73	4.00 101,6	3.00 76	8.3 3,8
1 ¼ 32	1.660 42,4	3.00 76	2.38 60	5.47 139	6.43 163	2.68 68	3.25 83	3.90 99,06	4.95 125,73	4.00 101,6	3.00 76	8.0 3,8
1 ½ 40	1.900 48,3	3.63 92	2.38 60	5.47 139	6.51 165	2.68 68	3.75 95	4.09 103,89	4.95 125,73	4.00 101,6	3.50 89	11.5 5,2
2 50	2.375 60,3	3.63 92	2.38 60	5.47 139	6.51 165	2.68 68	3.75 95	4.09 103,89	4.95 125,73	4.00 101,6	3.50 89	11.0 5,0

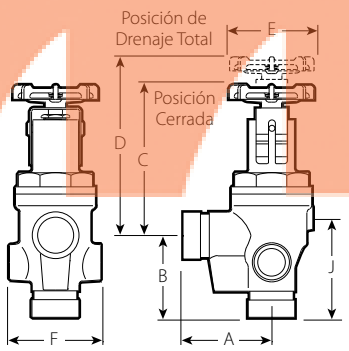

SERIE 720 EXTREMOS RANURADOS

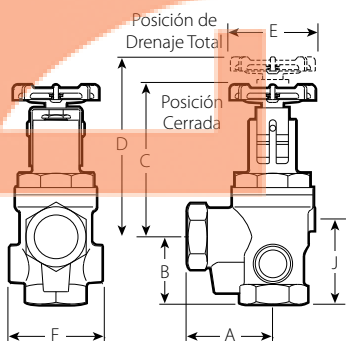

SERIE 720 EXTREMOS ROSCADOS

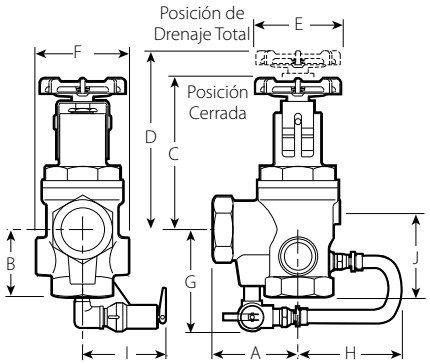

SERIE 720 CON VÁLVULA DE ALIVIO DE PRESIÓN

Av. Artesanos No. 879 Esq. Gobernador Curiel Col. Artesanos. Tlaquepaque, Jalisco.
Tel (33) 38 10 18 29

Válvulas y Accesorios

Medidor de prueba de bomba contra incendios

SERIE 735

Si desea ver información completa solicite la publicación **10.11**

FM

- Permite medir con exactitud el rendimiento de la bomba
- El Modelo "L" funciona con una presión nominal de hasta 175 psi/1200 kPa
- El modelo "S" funciona con una presión nominal de hasta 500 psi/3450 kPa
- Tamaños de 2 ½ – 12"/ 65 – 300 mm

Tamaño		Caudal nominal	Rango del medidor * Mínimo – Máximo		Dimensiones	Peso unitario aprox.	
Tamaño nominal Pulgadas mm	Diá. ext. real Pulgadas mm	GPM m³/hr.	Modelo "L" GPM m³/hr.	Modelo "S" GPM m³/hr.	Extremo a Extremo Pulgadas mm	Modelo "L" Lbs. Kg	Modelo "S" Lbs. Kg
2 ½ 65	2.875 73,0	100 23	40 – 200 9 – 45	60 – 200 14 – 45	4.00 102	14.0 6,4	9.0 4,1
3 80	3.500 88,9	200 45	100 – 400 23 – 91	140 – 400 32 – 91	4.25 108	15.0 6,8	10.0 4,5
4 100	4.500 114,3	250 57	100 – 500 23 – 114	160 – 500 36 – 114	3.75 95	17.0 7,7	12.0 5,4
4 100	4.500 114,3	300 68	100 – 600 23 – 136	190 – 600 43 – 136	3.75 95	17.0 7,7	12.0 5,4
4 100	4.500 114,3	450 102	200 – 900 45 – 204	300 – 900 68 – 204	3.75 95	17.0 7,7	12.0 5,4
5 125	5.563 141,3	500 114	200 – 1000 45 – 227	300 – 1000 68 – 227	5.00 127	18.0 8,2	13.0 5,9
6 150	6.625 168,3	750 170	300 – 1500 68 – 341	450 – 1500 102 – 341	6.00 152	20.0 9,1	15.0 6,8
6 150	6.625 168,3	1000 227	400 – 2000 91 – 454	600 – 2000 136 – 454	6.00 152	20.0 9,1	15.0 6,8
6 150	6.625 168,3	1250 284	500 – 2500 114 – 568	800 – 2500 182 – 568	6.00 152	20.0 9,1	15.0 6,8
8 200	8.625 219,1	1500 341	600 – 3000 341 – 681	900 – 3000 204 – 681	7.00 178	27.0 12,3	22.0 10,0
8 200	8.625 219,1	2000 454	1000 – 4000 227 – 908	1400 – 4000 318 – 908	7.00 178	27.0 12,3	22.0 10,0
8 200	8.625 219,1	2500 568	1000 – 5000 227 – 1135	1600 – 5000 363 – 1135	7.00 178	27.0 12,3	22.0 10,0
8 200	8.625 219,1	3000 681	1000 – 6000 227 – 1363	1900 – 6000 431 – 1363	7.00 178	27.0 12,3	22.0 10,0
10 250	10.750 273,0	3500 795	2000 – 7000 454 – 1590	2500 – 7000 568 – 1590	8.00 203	38.0 17,2	33.0 15,0
10 250	10.750 273,0	4000 908	2000 – 8000 454 – 1817	2500 – 8000 568 – 1817	8.00 203	38.0 17,2	33.0 15,0
10 250	10.750 273,0	4500 1022	2000 – 9000 454 – 2045	3000 – 9000 681 – 2045	8.00 203	38.0 17,2	33.0 15,0
12 300	12.750 323,9	5000 1135	2000 – 10000 454 – 2272	3000 – 10000 681 – 2272	12.00 305	71.0 32,2	66.0 29,9

* Especifique el Modelo "L" para carátula de 6"/152.4 mm; el Modelo "S" para carátula de 4 ½"/114.3 mm.

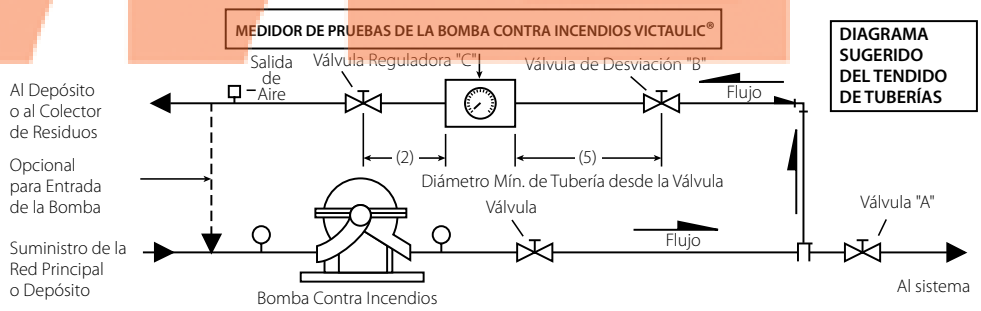

CONVENCIONAL PARA TODOS LOS TAMAÑOS

Av. Artesanos No. 879 Esq. Gobernador Curiel Col. Artesanos. Tlaquepaque, Jalisco.
Tel (33) 38 10 18 29

Válvulas y Accesorios

MATERIALES INDUSTRIALES DE GUADALAJARA S.A. DE C.V.

Dispositivos automáticos y accesorios FireLock®

Victaulic continúa extendiendo las fronteras del desarrollo de productos. Los dispositivos FireLock NXT® representa un salto adelante en el diseño y el funcionamiento de las válvulas. Gracias a una menor presión de operación y a un tiempo de activación ultrarrápido por la eliminación del diferencial aire-agua, los dispositivos FireLock NXT brindan mayor confiabilidad de funcionamiento y facilitan su instalación, servicio y mantenimiento. Además, su diseño compacto de regulador y diafragma reduce la distancia de retiro de la parte posterior al centro de la válvula a 7"/178 mm en comparación con válvulas de la competencia.

Válvula de retención FireLock NXT para sistema de red seca†

SERIE 768, PÁG. 8-3

Válvula de retención FireLock NXT para sistema de diluvio†

SERIE 769, PÁG. 8-4

Válvula de retención FireLock NXT para sistema de preacción†

SERIE 769, PÁGS. 8-5 – 8-7

Sistema de preacción FireLock NXT con configuración autoconvertible†

SERIE 769, PÁGS. 8-5 – 8-7

Válvula de retención FireLock NXT para sistema alterno húmedo/seco†

(disponible sólo en Europa)

SERIE 764, PÁG. 8-8

Válvula de alarma FireLock

SERIE 751, PÁG. 8-10

Estación de válvula de alarma europea FireLock

SERIE 751, PÁG. 8-11

FireLock Fire-Pac

SERIE 745, PÁG. 8-12 – 8-13

† Se muestra con la configuración recomendada para tubería principal Vic®-Quick. (Ver pág. 8-9)

Av. Artesanos No. 879 Esq. Gobernador Curiel Col. Artesanos. Tlaquepaque, Jalisco.
Tel (33) 38 10 18 29

MATERIALES INDUSTRIALES DE GUADALAJARA S.A. DE C.V.

Dispositivos automáticos y accesorios FireLock®

El innovador diseño de la nueva línea FireLock NXT® fue más allá de la válvula solamente. Para reducir al mínimo el espacio necesario para el regulador, los componentes del mismo se rediseñaron para optimizar el rendimiento y ahorrar espacio.

Múltiple de admisión de aire
- El paso de aire redundante aumenta la seguridad del sistema
- Mayor facilidad de mantenimiento
- El diseño compacto reduce el espacio de la huella

Interruptor supervisor de presión EPS45-2V
- Configure para activación a 10 y 22 psi
- Ahorra de 1 a 2 horas de tiempo de instalación
- No requiere herramientas especiales

Actuador de presión baja
- Punto único de ajuste de 13 psi/90 kPa para sistemas con suministros de agua hasta 300 psi/2.065 kPa
- La eliminación del diferencial aire-agua evita activaciones en falso durante los aumentos de presión
- Permite usar compresores más pequeños – ahorra dinero
- llegada del agua más rápida a los rociadores

Diafragma robusto
- Menos partes móviles
- Menor peso y mantenimiento
- Diseño de válvula de paso directo que permite llegada de agua ultrarrápida

Diseño de sello de clapeta de válvula
- La clapeta gira completamente fuera del cuerpo de la válvula para permitir el acceso
- El diseño más simple de la industria para acceso y mantenimiento
- No hay necesidad de retirar la clapeta para inspeccionar o reemplazar el sello
- La clapeta se cierra cuando la válvula de control se cierra y el drenaje principal está sobre la clapeta. Evita que los residuos se acumulan en el asiento y el sello o ingresen a la cámara intermedia

Dispositivo 3 en 1
- Mayor facilidad de mantenimiento
- Punto de acceso único para limpiar la válvula de retención, filtro y orificio restringido. No es necesario desarmar el trim
- Reduce la huella del trim

Accesorios

ESTÁNDAR, PÁG. 8-13

Paquete de compresor Serie 7C7

Actuador de baja presión Serie 776

Actuador del solenoide Serie 753-E

Actuador neumático doble Serie 798

Actuador eléctrico/neumático Serie 767

Válvula de bola antirretorno Serie 748

Arreglo de cono de goteo Serie 729

Estación de accionamiento manual Serie 755

Arreglo de drenaje automático Serie 749

OPCIONAL, PÁG. 8-13

Cámara de retardo Serie 752

Alarma con motor hidráulico Serie 760

Juego de conexión de drenaje

Acelerador Serie 746 de red seca

Acelerador Serie 746-LPA de red seca

Arreglo regulador par mantenimiento de aire Serie 757/757P

Kit de drenaje de la columna de agua Serie 75-D

Kit complementario de alarmas Serie 75-B

Arreglo trim de autoconversión para preacción

PRODUCTOS

3-1 Coples

4-1 Conexiones

5-1 Conexiones AquaFlex® para rociador

6-1 Sistema de tuberías con derivación mecánica

7-1 Válvulas y accesorios

8-1 Dispositivos automáticos y accesorios FireLock

9-1 Rociadores automáticos FireLock

10-1 Productos especializados

11-1 Herramientas de preparación de tuberías

12-1 Índice de Productos

Av. Artesanos No. 879 Esq. Gobernador Curiel Col. Artesanos. Tlaquepaque, Jalisco.
Tel (33) 38 10 18 29

MATERIALES INDUSTRIALES DE GUADALAJARA S.A. DE C.V.

Dispositivos automáticos y accesorios FireLock®

Válvula de retención FireLock NXT® para sistema de red seca

SERIE 768

Si desea ver información completa solicite la publicación **30.80**

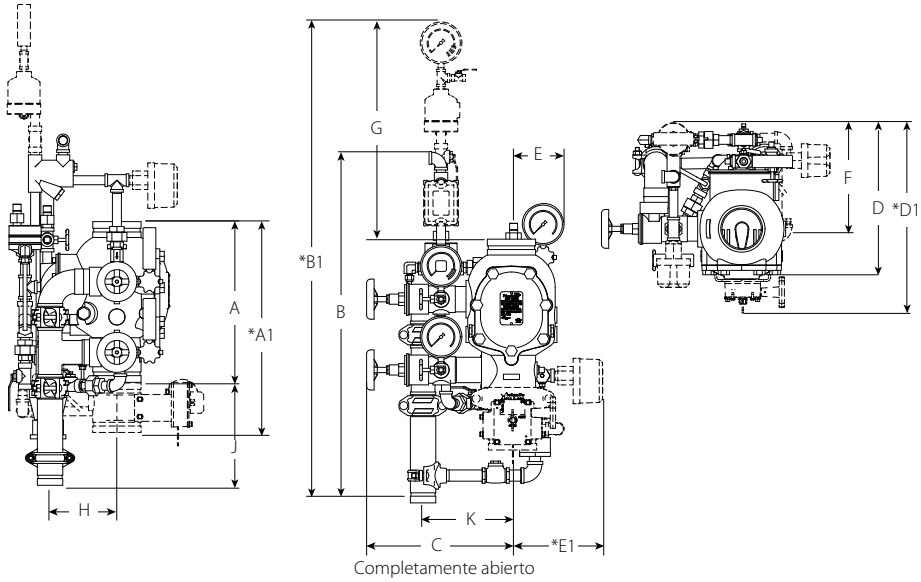

ARRIBA SE MUESTRA LA CONFIGURACIÓN DE 4"/100 mm CON CLASIFICACIÓN UL Y APROBACIÓN UL
LAS CONFIGURACIONES DE 1½ – 2"/40 – 50 mm INCLUYEN VÁLVULAS DE DRENAJE DE ¾"/20 mm.
LAS CONFIGURACIONES DE 2½ – 3"/65 – 80 mm INCLUYEN VÁLVULAS DE DRENAJE DE 1¼"/32 mm.
LAS CONFIGURACIONES DE 4 – 8"/100 – 200 mm INCLUYEN VÁLVULAS DE DRENAJE DE 2"/50 mm.

Tamaño		Dimensiones – Pulgadas/mm														Peso unitario aprox.	
Tamaño nominal Pulgadas mm	Diámetro exterior real Pulgadas mm	A	A1 *	B	B1 *	C	D	D1 *	E	E1 *	F	G	H	J	K	Sin arreglo trim de control de válvula Lbs. Kg	Con arreglo trim de control de válvula Lbs. Kg
1 ½ 40	1.900 48,3	9.00 228,60	16.43 417,32	27.25 692	39.50 1003	13.75 349	16.00 406	—	5.25 133	8.50 215	9.50 241	21.25 539	3.04 77,21	9.17 232,91	6.98 177,29	16.7 7,6	43.0 19,5
2 50	2.375 60,3	9.00 228,60	16.43 417,32	27.25 692	39.50 1003	13.75 349	16.00 406	—	5.25 133	8.50 215	9.50 241	21.25 539	3.04 77,21	9.17 232,91	6.98 177,29	17.0 7,7	43.3 19,6
2 ½ 65	2.875 73,0	12.61 320,29	16.50 419,10	32.25 819	44.25 1123	13.50 342	16.00 406	17.50 444	5.25 133	9.00 228	9.25 234	21.25 539	3.90 99,06	10.50 266,70	6.93 176,02	41.0 18,7	65.0 29,5
76,1 mm	3.000 76,1	12.61 320,29	16.50 419,10	32.25 819	44.25 1123	13.50 342	16.00 406	17.50 444	5.25 133	9.00 228	9.25 234	21.25 539	3.90 99,06	10.50 266,70	6.93 176,02	41.0 18,7	65.0 29,5
3 80	3.500 88,9	12.61 320,29	16.50 419,10	32.25 819	44.25 1123	13.50 342	16.00 406	17.50 444	5.25 133	9.00 228	9.25 234	21.25 539	3.90 99,06	10.50 266,70	6.93 176,02	41.0 18,7	65.0 29,5
4 100	4.500 114,3	15.03 381,76	19.78 502,41	33.50 850	45.50 1155	15.00 381	15.75 400	20.50 520	5.25 133	9.00 228	10.75 273	21.00 533	6.25 158,75	9.62 244,34	8.46 214,88	59.0 26,7	95.0 43,0
6 150	6.625 168,3	16.00 406,40	22.00 558,80	34.00 863	46.00 1168	15.50 393	17.00 431	22.00 558	5.25 133	8.50 215	11.50 292	20.50 520	6.20 157,48	9.62 244,34	8.84 224,53	80.0 36,2	116.0 52,6
165,1 mm	6.500 165,1	16.00 406,40	22.00 558,80	34.00 863	46.00 1168	15.50 393	17.00 431	22.00 558	5.25 133	8.50 215	11.50 292	20.50 520	6.20 157,48	9.62 244,34	8.84 224,53	80.0 36,2	116.0 52,6
8 200	8.625 219,1	17.50 444,50	22.94 582,67	33.50 850	45.50 1155	16.75 425	20.00 508	25.25 641	6.25 158	8.75 222	12.75 323	18.50 469	6.05 153,67	9.40 238,76	10.21 259,33	122.0 55,3	158.0 71,6

- La tubería principal Vic-Quick acelera la instalación, vea la pág. 8-9
- Incluye válvulas de control, interruptores de presión y kit de drenaje
- Punto de referencia de aire único de 13 psi/90 kPa que facilita la instalación y permite utilizar un compresor más pequeño
- Válvula con enganche de clapeta de diferencial bajo que separa el agua del sistema de los sistemas de rociadores de red seca
- Disponibles sin accesorios, preconfigurado, como tubería principal Vic-Quick o en un gabinete FireLock Fire-Pac Serie 745, pág. 8-13
- Cuando se descarga la presión de aire del sistema, la disminución presión de aire dispara el actuador de presión baja y abre el mecanismo de cierre para que la clapeta se abra
- Para ver los accesorios y actuadores disponibles, vea la pág. 8-15
- Presión nominal de hasta 300 psi/2065 kPa
- Tamaños de 1½ – 8"/40 – 200 mm

* Las medidas marcadas con un asterisco toman en cuenta equipo opcional.

NOTAS IMPORTANTES:

No se muestra el cople de la dimensión "A" para clarificar las descripciones. Los componentes que aparecen en línea punteada indican equipamiento opcional. El kit de conexión de drenaje opcional se muestra como referencia y dimensiones de salida.

Los diagramas anteriores ilustran la configuración de la válvula seca con actuador de baja presión Serie 776.

Av. Artesanos No. 879 Esq. Gobernador Curiel Col. Artesanos. Tlaquepaque, Jalisco.
Tel (33) 38 10 18 29

Dispositivos automáticos y accesorios FireLock®

Válvula de retención FireLock NXT® para sistema de diluvio

SERIE 769

Si desea ver información completa solicite la publicación **30.81**

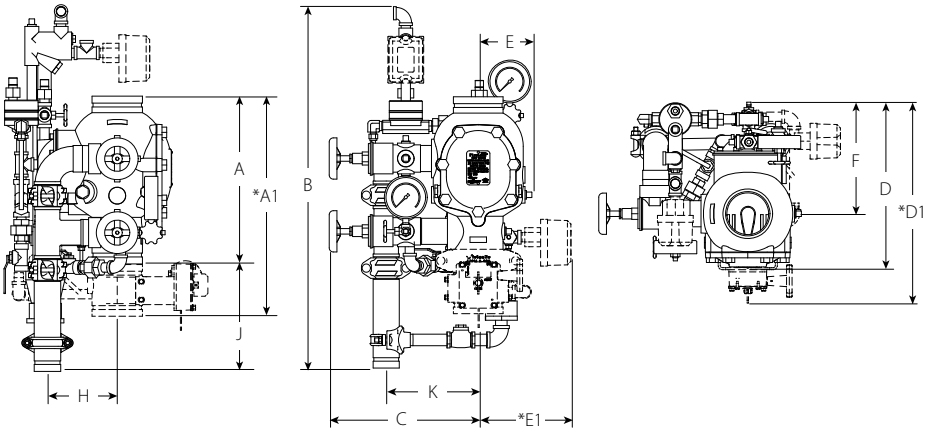

Completamente abierto

ARRIBA SE MUESTRA LA CONFIGURACIÓN CON PILTO SECO DE 4"/100 mm
LAS CONFIGURACIONES DE 1½ – 2"/40 – 50 mm INCLUYEN VÁLVULAS DE DRENAJE DE ¾"/20 mm.
LAS CONFIGURACIONES DE 2½ – 3"/65 – 80 mm INCLUYEN VÁLVULAS DE DRENAJE DE 1¼"/32 mm.
LAS CONFIGURACIONES DE 4 – 8"/100 – 200 mm INCLUYEN VÁLVULAS DE DRENAJE DE 2"/50 mm.

Tamaño		Dimensiones – Pulgadas/mm												Peso unitario aprox.	
Tamaño nominal Pulgadas mm	Diámetro exterior real Pulgadas mm	A	A1 *	B	C	D	D1 *	E	E1 *	F	H	J	K	Sin arreglo trim de control de válvula Lbs. Kg	Con arreglo trim de control de válvula Lbs. Kg
1 ½ 40	1.900 48,3	9.00 228,60	16.43 417,32	28.50 723	13.75 349	12.50 317	15.00 381	5.25 133	8.50 215	9.25 234	3.04 77,21	9.17 232,91	6.98 177,29	16.7 7,6	43.0 19,5
2 50	2.375 60,3	9.00 228,60	16.43 417,32	28.50 723	13.75 349	12.50 317	15.00 381	5.25 133	8.50 215	9.25 234	3.04 77,21	9.17 232,91	6.98 177,29	17.0 7,7	43.3 19,6
2 ½ † 65	2.875 73,0	12.61 320,29	16.50 419,10	32.25 819	13.50 342	13.50 342	17.50 444	5.25 133	9.00 228	9.25 234	3.90 99,06	10.50 266,70	6.93 176,02	41.0 18,7	65.0 29,5
76,1 mm	3.000 76,1	12.61 320,29	16.50 419,10	32.25 819	13.50 342	13.50 342	17.50 444	5.25 133	9.00 228	9.25 234	3.90 99,06	10.50 266,70	6.93 176,02	41.0 18,7	65.0 29,5
3 80	3.500 88,9	12.61 320,29	16.50 419,10	32.25 819	13.50 342	13.50 342	17.50 444	5.25 133	9.00 228	9.25 234	3.90 99,06	10.50 266,70	6.93 176,02	41.0 18,7	65.0 29,5
4 100	4.500 114,3	15.03 381,76	19.78 502,41	33.50 850	15.00 381	15.75 400	20.50 520	5.50 139	9.00 228	10.75 273	6.25 158,75	9.62 244,34	8.46 214,88	59.0 26,7	95.0 43,0
6 150	6.625 168,3	16.00 406,40	22.00 558,80	33.75 857	15.50 393	16.75 425	22.00 558	6.00 152	8.50 215	11.25 285	6.20 157,48	9.62 244,34	8.84 224,53	80.0 36,2	116.0 52,6
165,1 mm	6.500 165,1	16.00 406,40	22.00 558,80	33.75 857	15.50 393	16.75 425	22.00 558	6.00 152	8.50 215	11.25 285	6.20 157,48	9.62 244,34	8.84 224,53	80.0 36,2	116.0 52,6
8 200	8.625 219,1	17.50 444,50	22.94 582,67	33.50 850	16.75 425	19.75 501	25.25 641	7.00 177	8.75 222	12.75 323	6.05 153,67	9.40 238,76	10.21 259,33	122.0 55,3	158.0 71,6

- La tubería principal Vic-Quick acelera la instalación, vea la pág. 8-9
- Incluye válvulas de control, interruptores de presión y kit de drenaje
- Punto de referencia de aire único de 13 psi/90 kPa que facilita la instalación y permite utilizar un compresor más pequeño
- Válvula con enganche de clapeta con bajo diferencial que separa el agua del sistema de los sistemas de rociadores de diluvio
- Disponibles sin accesorios, preconfigurado, como tubería principal Vic-Quick o en un gabinete FireLock Fire-Pac Serie 745, pág. 8-13
- Para ver los accesorios y actuadores disponibles, vea la pág. 8-15
- Presión nominal de hasta 300 psi/2065 kPa
- Tamaños de 1½ – 8"/40 – 200 mm

* Las medidas marcadas con un asterisco toman en cuenta equipo opcional.

† Las configuraciones europeas no están disponibles en tamaños para tuberías de 2½"/65 mm.

NOTAS IMPORTANTES:

Los diagramas anteriores ilustran el regulador de piloto seco con el actuador de baja presión Serie 776.

Disponible con piloto húmedo o seco con actuador de baja presión Serie 776.

Además, estas dimensiones se pueden aplicar al regulador con activación hidráulica (piloto húmedo) y eléctrica.

Los componentes ilustrados en línea punteada son equipos opcionales.

El kit opcional de conexión para dren se muestra a manera de referencia y por las dimensiones de despiece.

MATERIALES INDUSTRIALES DE GUADALAJARA S.A. DE C.V.

Válvula de retención FireLock NXT® para sistema de preacción

SERIE 769 CON ACTUADORES DE BAJA PRESIÓN SERIE 776

Para ver información completa sobre el arreglo trm para autoconversión para sistemas de preacción FireLock NXT, solicite la Publicación **30.84**. Para sistemas aprobados por LPCB, solicite la Publicación **30.85**

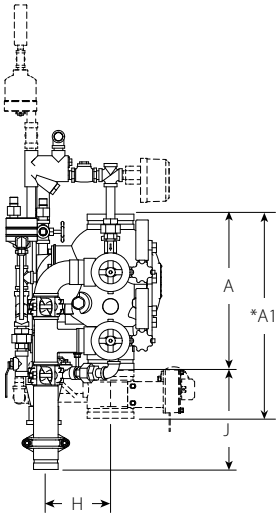

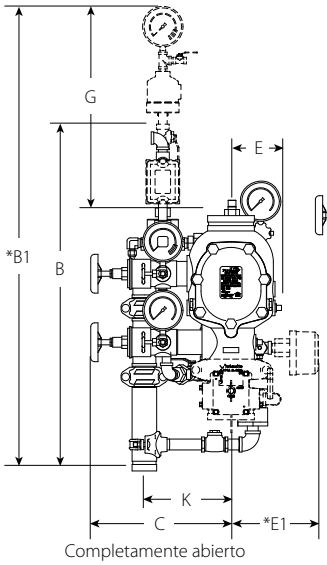

Completamente abierto

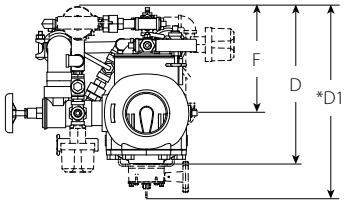

ARRIBA SE MUESTRA LA CONFIGURACIÓN DE 4"/100 mm
LAS CONFIGURACIONES DE 1½ – 2"/40 – 50 mm INCLUYEN VÁLVULAS DE DRENAJE DE ¾"/20 mm.
LAS CONFIGURACIONES DE 2½ – 3"/65 – 80 mm INCLUYEN VÁLVULAS DE DRENAJE DE 1¼"/32 mm.
LAS CONFIGURACIONES DE 4 – 8"/100 – 200 mm INCLUYEN VÁLVULAS DE DRENAJE DE 2"/50 mm.

Tamaño		Dimensiones – Pulgadas/mm														Peso unitario aprox.	
Tamaño nominal Pulgadas mm	Diámetro exterior real Pulgadas mm	A	A1 *	B	B1 *	C	D	D1 *	E	E1 *	F	G	H	J	K	Sin arreglo trim de control de válvula Lbs. Kg	Con arreglo trim de control de válvula Lbs. Kg
1 ½ 40	1.900 48,3	9.00 228,60	16.43 417,32	28.25 717	40.50 1028	13.75 349	16.00 406	—	5.25 133	8.50 215	9.50 241	22.25 565	3.04 77,21	9.17 232,91	6.98 177,29	16.7 7,6	43.0 19,5
2 50	2.375 60,3	9.00 228,60	16.43 417,32	28.25 717	40.50 1028	13.75 349	16.00 406	—	5.25 133	8.50 215	9.50 241	22.25 565	3.04 77,21	9.17 232,91	6.98 177,29	17.0 7,7	43.3 19,6
2½ 65	2.875 73,0	12.61 320,29	16.50 419,10	32.25 819	44.25 1123	13.50 342	16.00 406	17.50 444	5.25 133	9.00 228	9.25 234	21.25 539	3.90 99,06	10.50 266,70	6.93 176,02	41.0 18,7	65.0 29,5
76,1 mm	3.000 76,1	12.61 320,29	16.50 419,10	32.25 819	44.25 1123	13.50 342	16.00 406	17.50 444	5.25 133	9.00 228	9.25 234	21.25 539	3.90 99,06	10.50 266,70	6.93 176,02	41.0 18,7	65.0 29,5
3 80	3.500 88,9	12.61 320,29	16.50 419,10	32.25 819	44.25 1123	13.50 342	16.00 406	17.50 444	5.25 133	9.00 228	9.25 234	21.25 539	3.90 99,06	10.50 266,70	6.93 176,02	41.0 18,7	65.0 29,5
4 100	4.500 114,3	15.03 381,76	19.78 502,41	33.25 844	45.50 1155	15.00 381	15.75 400	20.50 520	5.50 139	9.00 228	10.75 273	20.75 527	6.25 158,75	9.62 244,34	8.46 214,88	59.0 26,7	95.0 43,0
6 150	6.625 168,3	16.00 406,40	22.00 558,80	33.50 850	45.75 1162	15.50 393	17.00 431	22.00 558	6.00 152	8.50 215	11.50 292	20.00 508	6.20 157,48	9.62 244,34	8.84 224,53	80.0 36,2	116.0 52,6
165,1 mm	6.500 165,1	16.00 406,40	22.00 558,80	33.50 850	45.75 1162	15.50 393	17.00 431	22.00 558	6.00 152	8.50 215	11.50 292	20.00 508	6.20 157,48	9.62 244,34	8.84 224,53	80.0 36,2	116.0 52,6
8 200	8.625 219,1	17.50 444,50	22.94 582,67	33.50 850	45.50 1155	16.75 425	20.00 508	25.25 641	7.00 177	8.75 222	12.75 323	18.50 469	6.05 153,67	9.40 238,76	10.21 259,33	122.0 55,3	158.0 71,6

- La tubería principal Vic-Quick acelera la instalación, vea la pág. 8-9
- Incluye válvulas de control, interruptores de presión y kit de drenaje
- Punto de referencia de aire único de 13 psi/90 kPa que facilita la instalación y permite utilizar un compresor más pequeño
- Válvula de clapeta enganchada con diferencial bajo que separa el sistema de agua de los sistemas de rociadores de preacción
- Disponibles sin accesorios, preconfigurado, como tubería principal Vic-Quick o en un gabinete FireLock Fire-Pac Serie 745, pág. 8-13
- Para ver los accesorios y actuadores disponibles, vea la pág. 8-15
- Presión nominal de hasta 300 psi/2065 kPa
- Tamaños de 1½ – 8"/40 – 200 mm

* Las medidas marcadas con un asterisco toman en cuenta equipo opcional.

NOTAS IMPORTANTES:

Los diagramas de más arriba ilustran la configuración neumático/eléctrico de seguro simple con el actuador de baja presión Serie 776.

Disponible en las siguientes configuraciones:
- Sin seguro
  - Accionamiento neumático
  - Accionamiento eléctrico
- Seguro simple
  - Accionamiento neumático
  - Accionamiento eléctrico
- Doble seguro
  - Accionamiento neumático/eléctrico
  - Accionamiento eléctrico/neumático/eléctrico
  - Accionamiento neumático/neumático

Los componentes ilustrados en línea punteada son equipos opcionales.

El kit opcional de conexión para dren se muestra a manera de referencia y por las dimensiones de despiece.

Av. Artesanos No. 879 Esq. Gobernador Curiel Col. Artesanos. Tlaquepaque, Jalisco.
Tel (33) 38 10 18 29

MATERIALES INDUSTRIALES DE GUADALAJARA S.A. DE C.V.

Dispositivos automáticos y accesorios FireLock®

Válvula de retención FireLock NXT® para sistema de preacción

SERIE 769 CON ACTUADORES ELÉCTRICO/ NEUMÁTICOS SERIE 767

Para ver información completa sobre el arreglo trm para autoconversión para sistemas de preacción FireLock NXT, solicite la Publicación **30.84**. Para sistemas aprobados por LPCB, solicite la Publicación **30.85**

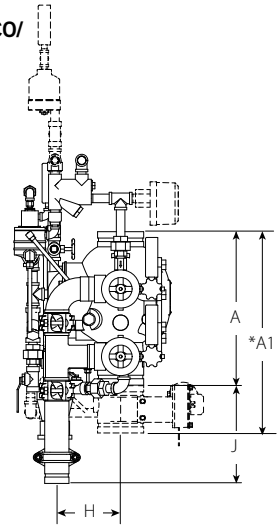

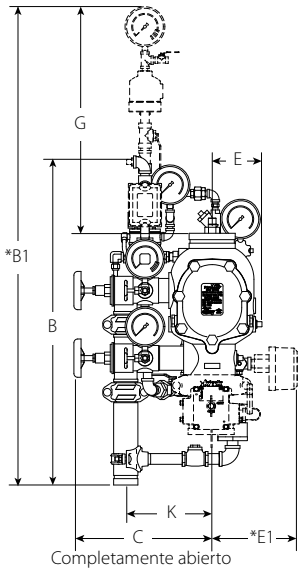

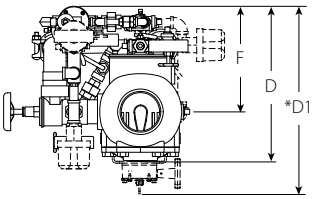

ARRIBA SE MUESTRA LA CONFIGURACIÓN DE 4"/100 mm
LAS CONFIGURACIONES DE 1½ – 2"/40 – 50 mm INCLUYEN VÁLVULAS DE DRENAJE DE ¾"/20 mm.
LAS CONFIGURACIONES DE 2½ – 3"/65 – 80 mm INCLUYEN VÁLVULAS DE DRENAJE DE 1¼"/32 mm.
LAS CONFIGURACIONES DE 4 – 8"/100 – 200 mm INCLUYEN VÁLVULAS DE DRENAJE DE 2"/50 mm.

Tamaño		Dimensiones – Pulgadas/mm														Peso unitario aprox.	
Tamaño nominal Pulgadas mm	Diámetro exterior real Pulgadas mm	A	A1 *	B	B1 *	C	D	D1 *	E	E1 *	F	G	H	J	K	Sin arreglo trim de control de válvula Lbs. Kg	Con arreglo trim de control de válvula Lbs. Kg
1 ½ 40	1.900 48,3	9.00 228,60	16.43 417,32	28.00 711	42.75 1085	13.75 349	16.00 406	15.00 381	5.25 133	8.50 215	9.50 241	24.50 622	3.04 77,21	9.17 232,91	6.98 177,29	16.7 7,6	43.0 19,5
2 50	2.375 60,3	9.00 228,60	16.43 417,32	28.00 711	42.75 1085	13.75 349	16.00 406	15.00 381	5.25 133	8.50 215	9.50 241	24.50 622	3.04 77,21	9.17 232,91	6.98 177,29	17.0 7,7	43.3 19,6
2½ 65	2.875 73,0	12.61 320,29	16.50 419,10	31.25 793	45.75 1162	13.50 342	16.25 412	18.00 457	5.25 133	9.00 228	9.75 247	22.75 577	3.90 99,06	10.50 266,70	6.93 176,02	41.0 18,7	65.0 29,5
76,1 mm	3.000 76,1	12.61 320,29	16.50 419,10	31.25 793	45.75 162	13.50 342	16.25 412	18.00 457	5.25 133	9.00 228	9.75 247	22.75 577	3.90 99,06	10.50 266,70	6.93 176,02	41.0 18,7	65.0 29,5
3 80	3.500 88,9	12.61 320,29	16.50 419,10	31.25 793	45.75 1162	13.50 342	16.25 412	18.00 457	5.25 133	9.00 228	9.75 247	22.75 577	3.90 99,06	10.50 266,70	6.93 176,02	41.0 18,7	65.0 29,5
4 100	4.500 114,3	15.03 381,76	19.78 502,41	32.75 831	47.50 1206	15.00 381	16.25 412	20.75 527	5.50 139	9.00 228	11.25 285	22.75 577	6.25 158,75	9.62 244,34	8.46 214,88	59.0 26,7	95.0 43,0
6 150	6.625 168,3	16.00 406,40	22.00 558,80	32.75 831	47.50 1206	15.50 393	17.25 438	22.25 565	6.00 152	8.50 215	11.50 292	21.75 552	6.20 157,48	9.62 244,34	8.84 224,53	80.0 36,2	116.0 52,6
165,1 mm	6.500 165,1	16.00 406,40	22.00 558,80	32.75 831	47.50 1206	15.50 393	17.25 438	22.25 565	6.00 152	8.50 215	11.50 292	21.75 552	6.20 157,48	9.62 244,34	8.84 224,53	80.0 36,2	116.0 52,6
8 200	8.625 219,1	17.50 444,50	22.94 582,67	32.50 825	47.00 1193	16.75 425	20.00 508	25.50 647	7.00 177	8.75 222	13.00 330	20.25 514	6.05 153,67	9.40 238,76	10.21 259,33	122.0 55,3	158.0 71,6

- La tubería principal Vic-Quick acelera la instalación, vea la pág. 8-9
- Incluye válvulas de control, interruptores de presión y kit de drenaje
- Punto de referencia de aire único de 13 psi/90 kPa que facilita la instalación y permite utilizar un compresor más pequeño
- Válvula de clapeta enganchada con diferencial bajo que separa el sistema de agua de los sistemas de rociadores de preacción
- Paquetes con arreglos trim completos disponibles para sistemas sin seguro, con seguro simple y seguro doble
- Disponibles sin accesorios, preconfigurado, como tubería principal Vic-Quick o en un gabinete FireLock Fire-Pac Serie 745, pág. 8-13
- Para ver los accesorios y actuadores disponibles, vea la pág. 8-15
- Presión nominal de hasta 300 psi/2065 kPa
- Tamaños de 1½ – 8"/40 – 200 mm

* Las medidas marcadas con un asterisco toman en cuenta equipo opcional.

NOTAS IMPORTANTES:

Los componentes ilustrados en línea punteada son equipos opcionales.

El kit opcional de conexión para dren se muestra a manera de referencia y por las dimensiones de despiece.

Av. Artesanos No. 879 Esq. Gobernador Curiel Col. Artesanos. Tlaquepaque, Jalisco.
Tel (33) 38 10 18 29

MATERIALES INDUSTRIALES DE GUADALAJARA S.A. DE C.V.

Dispositivos automáticos y accesorios FireLock®

Válvula de retención FireLock NXT® para sistema de preacción

SERIE 769 CON ACTUADORES NEUMÁTICO DOBLES SERIE 798

Para ver información completa sobre el arreglo trm para autoconversión para sistemas de preacción FireLock NXT, solicite la Publicación **30.84**.
Para sistemas aprobados por LPCB, solicite la Publicación **30.85**

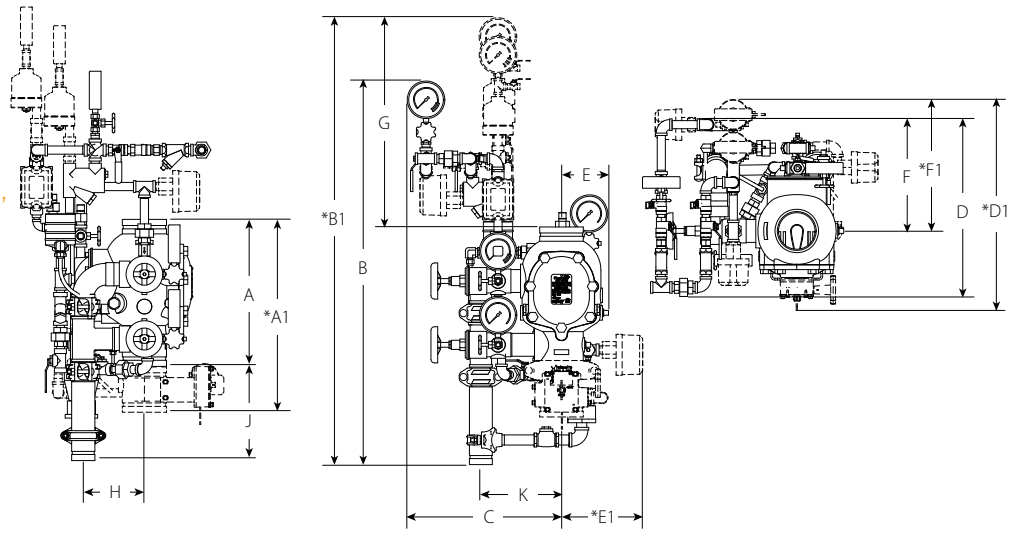

ARRIBA SE MUESTRA LA CONFIGURACIÓN DE 4"/100 mm
LAS CONFIGURACIONES DE 1½ – 2"/40 – 50 mm INCLUYEN VÁLVULAS DE DRENAJE DE ¾"/20 mm.
LAS CONFIGURACIONES DE 2½ – 3"/65 – 80 mm INCLUYEN VÁLVULAS DE DRENAJE DE 1¼"/32 mm.
LAS CONFIGURACIONES DE 4 – 8"/100 – 200 mm INCLUYEN VÁLVULAS DE DRENAJE DE 2"/50 mm.

Tamaño		Dimensiones – Pulgadas/mm																Peso unitario aprox.	
Tamaño nominal Pulgadas mm	Diámetro exterior real Pulgadas mm	A	A1 *	B	B1 *	C	D	D1 *	E	E1 *	F	F1	G	H	J	K		Sin arreglo trim de control de válvula Lbs. Kg	Con arreglo trim de control de válvula Lbs. Kg
1 ½ 40	1.900 48,3	9.00 228,60	16.43 417,32	36.00 914	42.50 1079	15.75 400	19.00 482	21.00 533	5.25 133	8.50 215	10.75 273	12.75 323	24.25 615	3.04 77,21	9.17 232,91	6.98 177,29		16.7 7,6	43.0 19,5
2 50	2.375 60,3	9.00 228,60	16.43 417,32	36.00 914	42.50 1079	15.75 400	19.00 482	21.00 533	5.25 133	8.50 215	10.75 273	12.75 323	24.25 615	3.04 77,21	9.17 232,91	6.98 177,29		17.0 7,7	43.3 19,6
2½ 65	2.875 73,0	12.61 320,29	16.50 419,10	39.25 996	45.75 1162	15.75 400	19.00 482	21.00 533	5.25 133	9.00 228	10.75 273	12.75 323	22.50 571	3.90 99,06	10.50 266,70	6.93 176,02		41.0 18,7	65.0 29,5
76,1 mm	3.000 76,1	12.61 320,29	16.50 419,10	39.25 996	45.75 1162	15.75 400	19.00 482	21.00 533	5.25 133	9.00 228	10.75 273	12.75 323	22.50 571	3.90 99,06	10.50 266,70	6.93 176,02		41.0 18,7	65.0 29,5
3 80	3.500 88,9	12.61 320,29	16.50 419,10	39.25 996	45.75 1162	15.75 400	19.00 482	21.00 533	5.25 133	9.00 228	10.75 273	12.75 323	22.50 571	3.90 99,06	10.50 266,70	6.93 176,02		41.0 18,7	65.0 29,5
4 100	4.500 114,3	15.03 381,76	19.78 502,41	40.50 1028	47.00 1193	16.75 425	19.00 482	24.00 609	5.50 139	9.00 228	12.25 311	14.25 361	22.25 565	6.25 158,75	9.62 244,34	8.46 214,88		59.0 26,7	95.0 43,0
6 150	6.625 168,3	16.00 406,40	22.00 558,80	40.75 1035	47.25 1200	17.00 431	19.00 482	25.25 641	6.00 152	8.50 215	12.75 323	14.75 374	21.50 546	6.20 157,48	9.62 244,34	8.84 224,53		80.0 36,2	116.0 52,6
165,1 mm	6.500 165,1	16.00 406,40	22.00 558,80	40.75 1035	47.25 1200	17.00 431	19.00 482	25.25 641	6.00 152	8.50 215	12.75 323	14.75 374	21.50 546	6.20 157,48	9.62 244,34	8.84 224,53		80.0 36,2	116.0 52,6
8 200	8.625 219,1	17.50 444,50	22.94 582,67	40.50 1028	47.00 1193	18.25 463	21.50 546	28.75 730	7.00 177	8.75 222	14.25 361	16.25 412	20.00 508	6.05 153,67	9.40 238,76	10.21 259,33		122.0 55,3	158.0 71,6

- La tubería principal Vic-Quick acelera la instalación, vea la pág. 8-9
- Incluye válvulas de control, interruptores de presión y kit de drenaje
- Punto de referencia de aire único de 13 psi/90 kPa que facilita la instalación y permite utilizar un compresor más pequeño
- Válvula de clapeta enganchada con diferencial bajo que separa el sistema de agua de los sistemas de rociadores de preacción
- Paquetes con arreglos trim completos disponibles para sistemas sin seguro, con seguro simple y seguro doble
- Disponibles sin accesorios, preconfigurado, como tubería principal Vic-Quick o en un gabinete FireLock Fire-Pac Serie 745, pág. 8-13
- Para ver los accesorios y actuadores disponibles, vea la pág. 8-15
- Presión nominal de hasta 300 psi/2065 kPa
- Tamaños de 1½ – 8"/40 – 200 mm

* Las medidas marcadas con un asterisco toman en cuenta equipo opcional.

NOTAS IMPORTANTES:

Los componentes ilustrados en línea punteada son equipos opcionales.

El kit opcional de conexión para dren se muestra a manera de referencia y por las dimensiones de despiece.

Av. Artesanos No. 879 Esq. Gobernador Curiel Col. Artesanos. Tlaquepaque, Jalisco.
Tel (33) 38 10 18 29

MATERIALES INDUSTRIALES DE GUADALAJARA S.A. DE C.V.

Dispositivos automáticos y accesorios FireLock®

Válvula de retención FireLock NXT® para sistema alterno húmedo/seco – sólo Europa

SERIE 764

Si desea ver información completa solicite la publicación 30.83

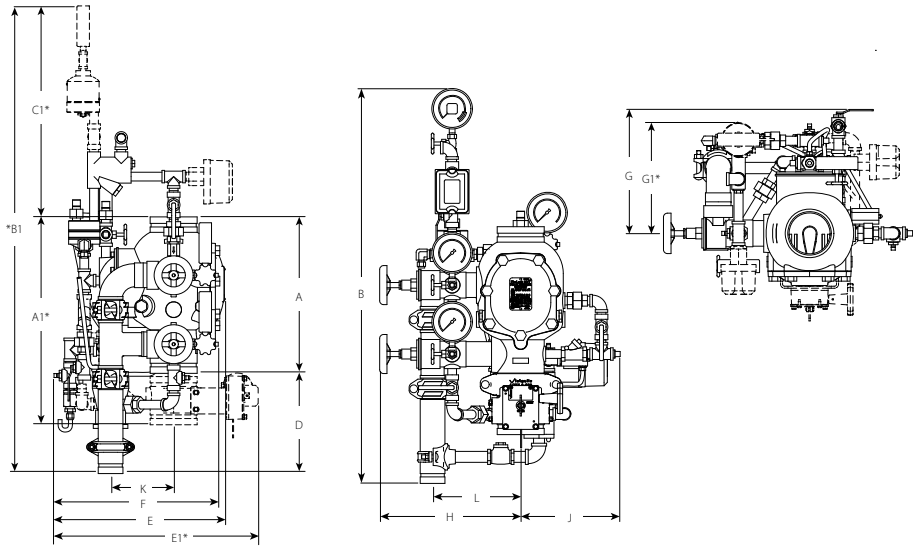

ARRIBA SE MUESTRA LA CONFIGURACIÓN DE 4"/100 mm
LAS CONFIGURACIONES DE 1½ – 2"/40 – 50 mm INCLUYEN VÁLVULAS DE DRENAJE DE ¾"/20 mm.
LAS CONFIGURACIONES DE 2½ – 3"/65 – 80 mm INCLUYEN VÁLVULAS DE DRENAJE DE 1¼"/32 mm.
LAS CONFIGURACIONES DE 4 – 8"/100 – 200 mm INCLUYEN VÁLVULAS DE DRENAJE DE 2"/50 mm.

Tamaño		Dimensiones – Pulgadas/mm															Peso unitario aprox. Lbs./Kg	
Tamaño nominal Pulgadas mm	Diá. ext. real Pulgadas mm	A	A1*	B	B1*	C1*	D	E	E1*	F	G	G1*	H	J	K	L	Sin arreglo trim de control de válvula	Con arreglo trim de control de válvula
1 ½ 40	1.900 48,3	9.00 228,60	16.31 414,27	27.50 698	34.50 876	16.50 419	9.75 247	12.50 317	15.00 381	15.75 400	9.25 234	11.25 285	10.20 259,08	8.50 215,90	3.04 77,21	6.98 177,29	16.7 7,6	43.0 19,5
2 50	2.375 60,3	9.00 228,60	16.31 414,27	27.50 698	34.50 876	16.50 419	9.75 247	12.50 317	15.00 381	15.75 400	9.25 234	11.25 285	10.20 259,08	8.53 216,66	3.04 77,21	6.98 177,29	17.0 7,7	43.0 19,5
76,1 mm	3.00 76,1	12.61 320,29	16.44 417,57	31.75 806	44.25 1123	21.25 539	11.25 285	14.50 368	18.25 463	16.75 425	10.00 254	9.75 247	10.65 270,51	9.04 229,61	3.76 95,50	6.69 169,92	41.0 18,7	65.0 29,5
3 80	3.500 88,9	12.61 320,29	16.44 417,57	31.75 806	44.25 1123	21.25 539	11.25 285	14.50 368	18.75 476	16.75 425	10.00 254	9.75 247	10.65 270,51	9.04 229,61	3.76 95,50	6.69 169,92	41.0 18,7	65.0 29,5
4 100	4.500 114,3	15.03 381,76	19.78 502,41	32.75 831	45.50 1155	21.00 533	10.25 260	16.00 406	20.75 527	15.50 393	11.25 285	10.75 273	13.54 343,91	9.56 242,82	6.06 153,92	8.46 214,88	59.0 26,7	95.0 43,0
165,1 mm	6.500 165,1	16.00 406,40	22.00 558,80	33.00 838	45.75 1162	20.00 508	10.25 260	17.25 438	22.25 565	15.75 400	11.50 292	11.00 279	13.46 341,88	9.94 252,47	6.06 153,92	8.38 212,85	80.0 36,2	116.0 52,6
8 200	8.625 219,1	17.50 444,50	23.01 584,45	33.00 838	45.75 1162	18.75 476	10.00 254	19.00 482	24.25 615	16.00 406	11.75 298	11.00 279	14.80 375,92	11.00 279,40	6.06 153,92	9.72 246,88	122.0 55,3	158.0 71,6

NOTAS:

No se muestra el cople de la dimensión "A" para dar mayor claridad a las descripciones.

Los componentes ilustrados en línea punteada son equipos opcionales.

* Las medidas indicadas con un asterisco toman en cuenta los equipos adicionales.

El kit opcional de conexión para dren se muestra a manera de referencia y por las dimensiones de despiece.

- La válvula se puede convertir en sitio rápidamente de sistema húmedo a seco para acomodar los cambios de temperatura
- Válvula preconfigurada para acelerar la instalación, vea las pág. 8-9
- Incluye válvulas de control, interruptores de presión y kit de drenaje
- Punto de referencia de aire único de 13 psi/90 kPa que facilita la instalación y permite utilizar un compresor más pequeño
- Válvula con enganche de clapeta de diferencial bajo que separa el agua del sistema de los sistemas de rociadores de red seca
- Disponible sin accesorios, preconfigurada, como tubería principal Vic-Quick, pág. 8-13
- Cuando se descarga la presión de aire del sistema, la disminución presión de aire dispara el actuador de presión baja y abre el mecanismo de cierre para que la clapeta se abra
- Para ver los accesorios y actuadores disponibles, vea la pág. 8-15
- Presión nominal de hasta 300 psi/2065 kPa
- Tamaños de 1½ – 8"/40 – 200 mm

Av. Artesanos No. 879 Esq. Gobernador Curiel Col. Artesanos. Tlaquepaque, Jalisco.
Tel (33) 38 10 18 29

Dispositivos automáticos y accesorios FireLock®

Kit de configuración de tubería principal Vic-Quick

Las válvulas FireLock NXT® se pueden especificar con conjunto de configuración para tubería principal Vic-Quick, los que reduce el tiempo de instalación en hasta un 30%.

LA TUBERÍA PRINCIPAL VIC-QUICK INCLUYE:

- Válvula de corte
- Interruptores de presión preconfigurados
- Kit de drenaje para facilitar la instalación.

La tubería principal Vic-Quick está disponible para todos los tamaños de válvulas FireLock NXT secas Serie 768, de diluvio Serie 769 y de preacción Serie 769. La tubería principal Vic-Quick se puede instalar en el sistema utilizando coples rígidos FireLock EZ® Estilo 009H o FireLock Style 005. Consulte los manuales de instalación para ver los procedimientos completos de instalación.

Se muestran las válvulas FireLock NXT con el kit de configuración para tubería principal Vic-Quick

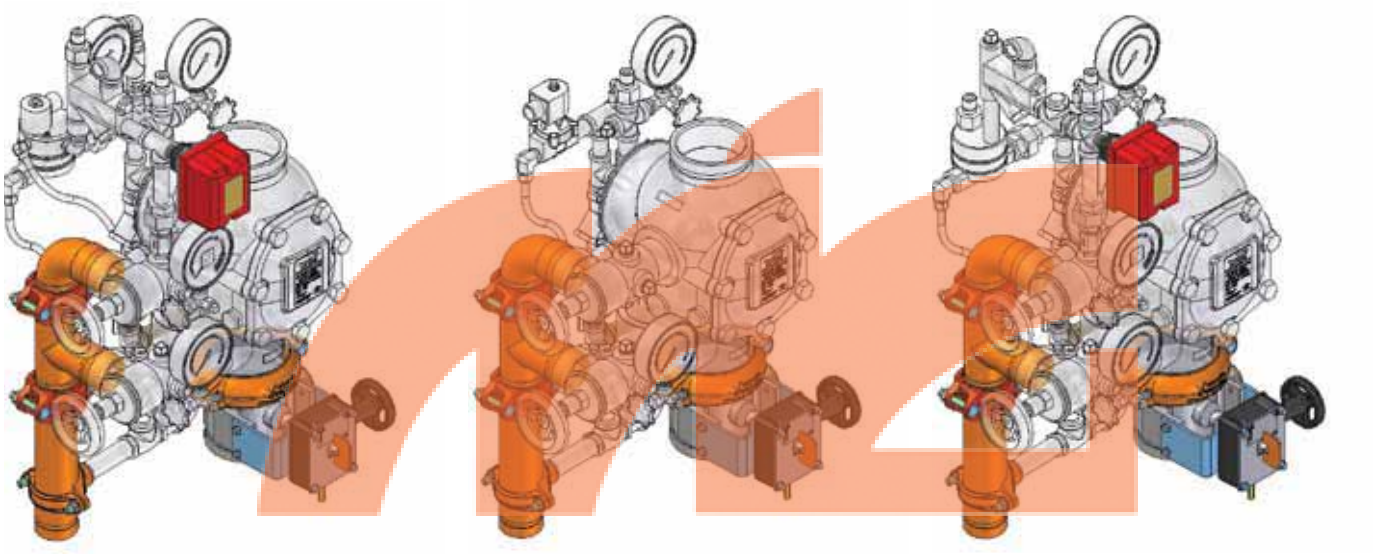

VÁLVULA SECA SERIE 768 | VÁLVULA DE DILUVIO SERIE 769 | VÁLVULA DE PREACCIÓN SERIE 769

Arreglo kit para configuración autoconvertible para dispositivos de preacción FireLock NXT

Para aplicaciones de preacción donde la alimentación eléctrica no está asegurada o las autoridades o propietarios tiene preocupación por cortes de energía prolongados.

- El arreglo kit para configuración permite la conversión de una válvula de preacción con seguro simple o doble a funcionalidad sin seguro sin respaldo de batería o solenoide eléctrico
- El sistema retiene la alimentación de la batería del panel para detección y alarmas durante un corte de energía
- El sistema se reinicia automáticamente al estado de preacción cuando se restablece la energía
- Aprobado por FM – Vea la Ficha Técnica 30.84.

Av. Artesanos No. 879 Esq. Gobernador Curiel Col. Artesanos. Tlaquepaque, Jalisco.
Tel (33) 38 10 18 29

Dispositivos automáticos y accesorios FireLock®

Válvula de alarma FireLock

SERIE 751

Si desea ver información completa solicite la publicación **30.01**

Tamaño		Dimensiones – Pulgadas/mm									Peso unitario aprox.	
Tamaño nominal Pulgadas mm	Diámetro exterior real Pulgadas mm	A Extremo a Extremo	B Altura	C Ancho	D Profun-didad	E	F	G	H	J	Sin arreglo trim de control de válvula Lbs. Kg	Con arreglo trim de control de válvula Lbs. Kg
1 ½ 40	1.900 48,3	9.00 228,60	18.50 470	21.00 533	12.50 318	10.00 254	11.00 279	9.00 229	5.00 127	5.00 127	14.2 6,4	31.0 14,1
2 50	2.375 60,3	9.00 228,60	18.50 470	21.00 533	12.50 318	10.00 254	11.00 279	9.00 229	5.00 127	5.00 127	14.6 6,6	31.0 14,1
2 ½ 65	2.875 73,0	12.61 320,29	22.50 572	23.50 597	13.50 343	11.25 286	12.00 305	9.00 229	5.00 127	5.00 127	34.4 15,6	52.0 23,6
76,1 mm	3.000 76,1	12.61 320,29	22.50 572	23.50 597	13.50 343	11.25 286	12.00 305	9.00 229	5.00 127	5.00 127	34.4 15,6	52.0 23,6
3 80	3.500 88,9	12.61 320,29	22.50 572	23.50 597	13.50 343	11.25 286	12.00 305	9.00 229	5.00 127	5.00 127	35.3 16,0	52.0 23,6
4 100	4.500 114,3	15.03 381,76	23.50 597	29.00 737	14.00 356	13.50 343	15.00 381	10.00 254	5.80 147	5.80 147	49.0 22,2	80.0 36,3
6 ** 150	6.625 168,3	16.00 406,40	24.00 610	30.11 765	17.28 439	14.25 362	16.00 406	10.00 25	5.88 149	6.02 153	69.0 31,3	91.0 41,3
165,1 mm	6.500 165,1	16.00 406,40	24.00 610	30.11 765	17.28 439	14.25 362	16.00 406	10.00 254	5.88 149	6.02 153	69.0 31,3	95.0 43,1
8 200	8.625 219,1	17.50 444,50	26.00 660	30.00 762	18.00 457	15.25 387	16.00 406	10.00 254	16.00 406	10.00 254	142 64,4	182 82,6

** 6" Aprobado por KFI (Corea)

- Previenen el flujo inverso de agua desde las tuberías del sistema al suministro de agua
- La línea de derivación permite que las subidas de presión entren al sistema sin causar falsas alarmas
- Opción de regulación de presión excesiva de la bomba disponible a pedido
- A la derecha aparece la versión homologada por UL/ Aprobada por FM/VNIIPO
- Para ver los accesorios disponibles, vea la pág. 8-16
- Presión nominal de hasta 300 psi/2065 kPa para tamaños de 1½ – 6"/ 40 – 150 mm
- Presión nominal de hasta 225 psi/1550 kPa para el tamaño de 8"/200 mm

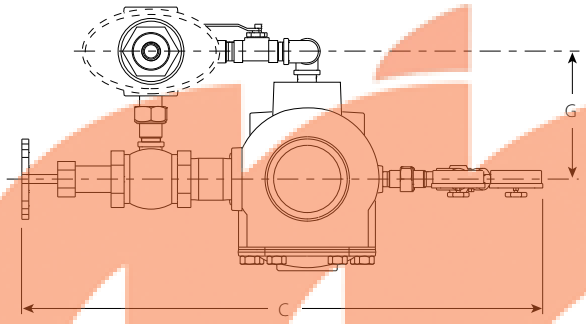

CONVENCIONAL PARA TODOS LOS TAMAÑOS

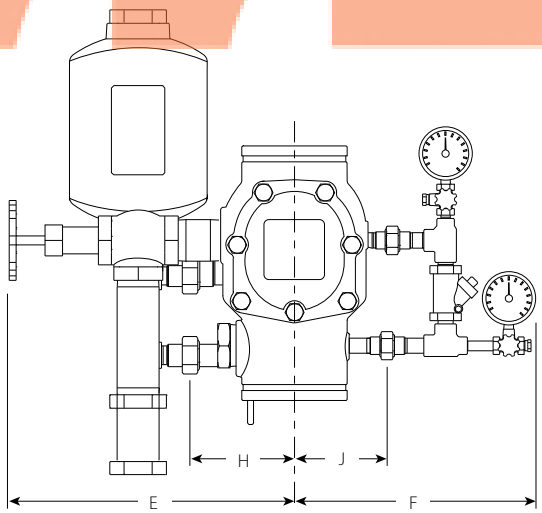

CONVENCIONAL PARA TODOS LOS TAMAÑOS

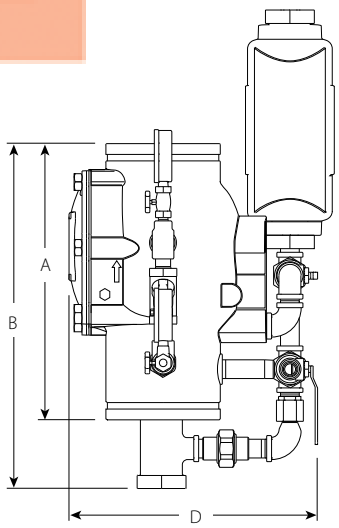

CONVENCIONAL PARA TODOS LOS TAMAÑOS

Av. Artesanos No. 879 Esq. Gobernador Curiel Col. Artesanos. Tlaquepaque, Jalisco.
Tel (33) 38 10 18 29

Dispositivos automáticos y accesorios FireLock®

Estación de válvula de alarma europea FireLock

SERIE 751

Si desea ver información completa solicite la publicación **30.01**

VdS LPCB CE #0832

- Previenen el flujo inverso de agua desde las tuberías del sistema al suministro de agua
- La línea de derivación permite que las subidas de presión entren al sistema sin causar falsas alarmas
- Se puede instalar solo en posición vertical
- Opción de regulación de presión excesiva de la bomba disponible a pedido
- Para ver los accesorios disponibles, vea la pág. 8-16
- Presión nominal hasta 232 psi/16 bar
- Disponible en tamaños de 3", 4", 6" 165,1 mm (no aprobado por VdS Approved) y 8"

Tamaño		Dimensiones – Pulgadas/mm									Peso Unitario Aprox.	
Tamaño nominal Pulg./mm	Diámetro exterior real Pulg./mm*	E a E A	Altura B	Ancho C	Profundidad D	E	F	G	H	J	Sin arreglo trim de control de válvula Lbs./Kg	Con arreglo trim de control de válvula Lbs./Kg
1 ½ 40	1.900 48,3	9.00 228,60	18.50 470	21.00 533	12.50 318	10.00 254	11.00 279	9.00 229	5.00 127	5.00 127	14.2 6,4	31.0 14,1
2 50	2.375 60,3	9.00 228,60	18.50 470	21.00 533	12.50 318	10.00 254	11.00 279	9.00 229	5.00 127	5.00 127	14.6 6,6	31.0 14,1
2 ½ 65	2.875 73,0	12.61 320,29	22.50 572	23.50 597	13.50 343	11.25 286	12.00 305	9.00 229	5.00 127	5.00 127	34.4 15,6	52.0 23,6
76,1 mm	3.000 76,1	12.61 320,29	22.50 572	23.50 597	13.50 343	11.25 286	12.00 305	9.00 229	5.00 127	5.00 127	34.4 15,6	52.0 23,6
3 80	3.500 88,9	12.61 320,29	22.50 572	23.50 597	13.50 343	11.25 286	12.00 305	9.00 229	5.00 127	5.00 127	35.3 16,0	52.0 23,6
4 100	4.500 114,3	15.03 381,76	23.50 597	29.00 737	14.00 356	13.50 343	15.00 381	10.00 254	5.80 147	5.80 147	49.0 22,2	80.0 36,3
6 150	6.625 168,3	16.00 406,40	24.00 610	30.11 765	17.28 439	14.25 362	16.00 406	10.00 25	5.88 149	6.02 153	69.0 31,3	91.0 41,3
165,1 mm	6.500 165,1	16.00 406,40	24.00 610	30.11 765	17.28 439	14.25 362	16.00 406	10.00 254	5.88 149	6.02 153	69.0 31,3	95.0 43,1
8 200	8.625 219,1	17.50 444,50	26.00 660	30.00 762	18.00 457	15.25 387	16.00 406	10.00 254	16.00 406	10.00 254	142 64,4	182 82,6
4 100	4.500 114,3	15.64 397,26	23.50 597	29.00 737	14.00 355	11.50 292	15.00 381	10.00 254	5.80 147	5.80 147	59.0 26,8	90.0 40,8
6 150	6.625 168,3	16.94 430,28	24.00 610	30.11 765	17.28 439	14.00 356	16.00 406	10.00 254	5.88 149	6.02 153	79.0 35,8	106.0 48,1
165,1 mm	6.500 165,1	16.94 430,28	24.00 610	30.11 765	17.28 439	14.00 356	16.00 406	10.00 254	5.88 149	6.02 153	79.0 35,8	110.0 49,9
8 200	8.625 219,1	19.27 489,46	26.00 660	20.00 508	18.00 457	16.00 406	14.00 356	10.00 254	16.00 406	10.00 254	155 70	195 88,5

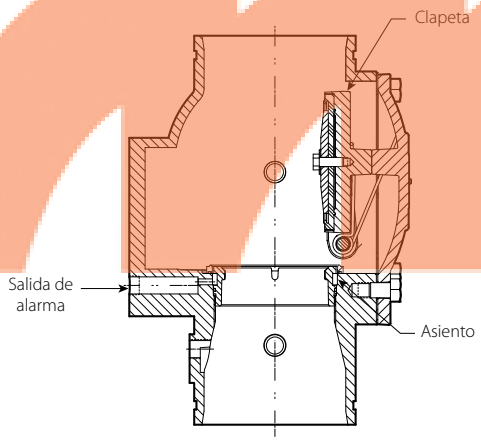

Exagerado para mayor claridad

Av. Artesanos No. 879 Esq. Gobernador Curiel Col. Artesanos. Tlaquepaque, Jalisco.
Tel (33) 38 10 18 29

Dispositivos automáticos y accesorios FireLock®

FireLock Fire-Pac

SERIE 745

Si desea ver información completa solicite la publicación **30.23**

1½ – 2"/40 – 50 mm

2½ – 6"/65 – 150 mm

- Válvula de protección contra incendios completamente preensamblada que ofrece máximo servicio en un espacio mínimo
- Todas las cajas y conexiones eléctricas tienen clasificación UL y todos los materiales y cables cumplen con los requerimientos de NFPA; alambrado CSA para Canadá disponible a pedido
- Tamaños de 1½ – 6"/40 – 150 mm para las siguientes configuraciones:

  Red Seca

  Diluvio – Piloto húmedo, piloto seco y activación eléctrica

  Dispositivo de autoconversión de preacción – sin seguro, con seguro simple y doble seguro

Tamaño de la válvula		Dimensiones – Pulgadas/mm													Peso Unitario Aproximado en Lbs/kg
Tamaño nominal Pulgadas mm	Diámetro exterior real Pulgadas mm	Altura A	Ancho B	Profun-didad C	D	E	F	G	H	I	J	K	L	M	
1½ 40	1.900 48,3	69.11 1755,4	23.62 599,9	19.89 505,2	12.00 304,8	9.63 244,6	9.69 246,1	10.05 255,3	9.92 252,0	14.42 366,3	10.43 264,9	2.52 64,0	7.06 179,3	3.00 76,2	350.0 158,8
2 50	2.375 60,3	69.11 1755,4	23.62 599,9	19.89 505,2	12.00 304,8	9.63 244,6	9.69 246,1	10.05 255,3	9.92 252,0	14.42 366,3	10.43 264,9	2.20 55,9	7.56 192,0	3.00 76,2	360.0 163,3

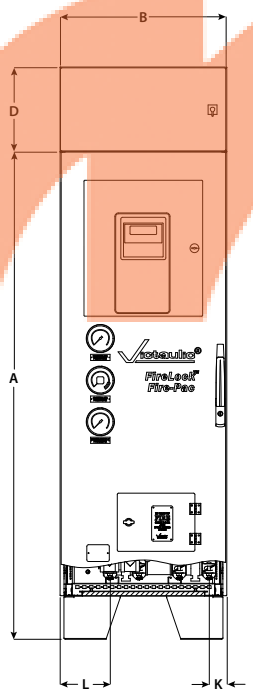

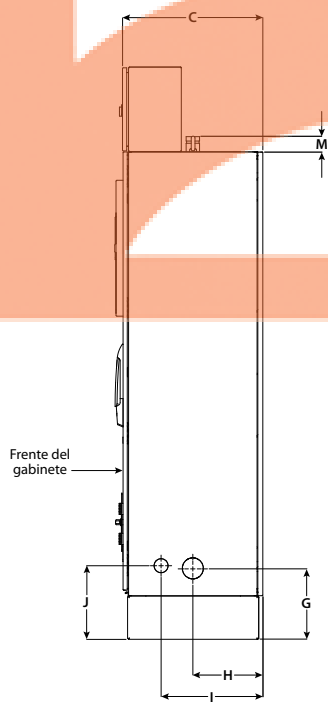

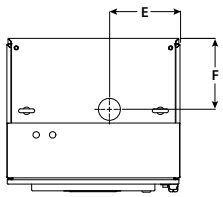

Vista desde arriba

Dispositivos automáticos y accesorios FireLock®

FireLock Fire-Pac

SERIE 745

Si desea ver información completa solicite la publicación **30.23**

1½ – 2"/40 – 50 mm

2½ – 6"/65 – 150 mm

Tamaño de la válvula		Dimensiones – Pulgadas/mm											Dimensiones		Peso Unitario Aproximado en Lbs/kg
Tamaño nominal Pulgadas mm	Diámetro exterior real Pulgadas mm	Altura A	Ancho B	Profundidad C	D	E	F	G	H	I	J	K	L	M	
2½ 65	2.875 73,0	69.11 1755,4	31.50 800,1	23.81 604,8	12.00 304,8	15.75 400,1	8.84 224,5	12.15 308,6	8.84 224,5	16.67 423,4	11.62 295,1	4.47 113,5	4.47 113,5	3.00 76,2	516.0 234,1
3 80	3.500 88,9	69.11 1755,4	31.50 800,1	23.81 604,8	12.00 304,8	15.75 400,1	8.84 224,5	12.15 308,6	8.84 224,5	16.67 423,4	11.62 295,1	5.57 141,5	5.57 141,5	3.00 76,2	522.0 236,8
4 100	4.500 114,3	69.11 1755,4	31.50 800,1	23.81 604,8	12.00 304,8	15.75 400,1	8.84 224,5	12.15 308,6	8.84 224,5	16.67 423,4	11.62 295,1	5.73 155,5	5.40 137,2	3.00 76,2	720.0 326,6
6 150	6.625 168,3	69.11 1755,4	31.50 800,1	23.81 604,8	12.00 304,8	15.75 400,1	8.84 224,5	12.15 308,6	8.84 224,5	16.67 423,4	11.62 295,1	3.85 97,8	3.85 97,8	3.00 76,2	840.0 381,0

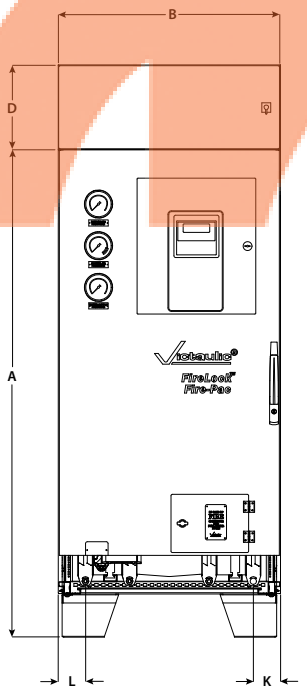

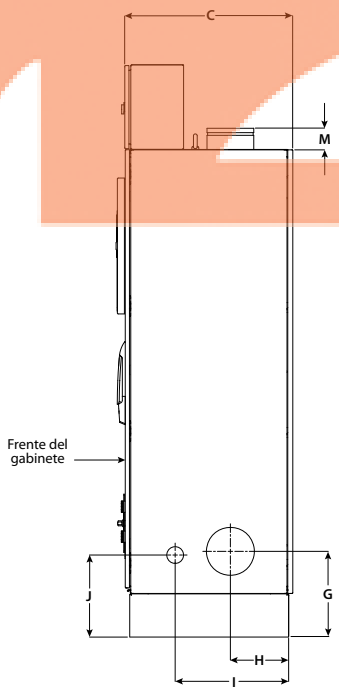

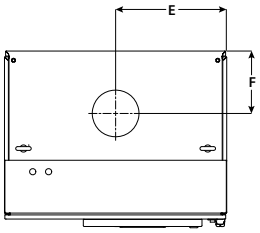

Vista desde arriba

Av. Artesanos No. 879 Esq. Gobernador Curiel Col. Artesanos. Tlaquepaque, Jalisco.
Tel (33) 38 10 18 29

Dispositivos automáticos y accesorios FireLock®

Conjunto de mantenimiento de aire FireLock/Compresor

SERIE 7C7 – para válvulas FireLock NXT® Serie 768, 769 y 764

Para ver información completa, solicite la Publicación **30.22**

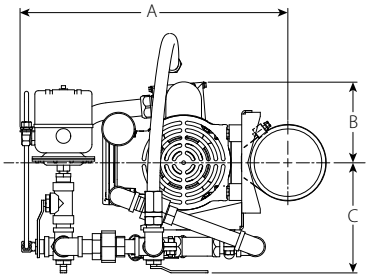

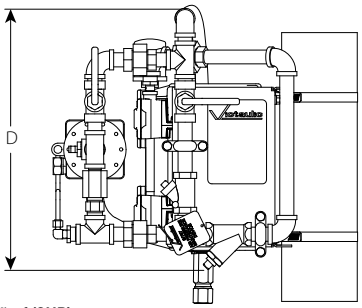

Serie 7C7 (se muestra tamaño 1/2HP)

Hp	Voltaje nominal de CA/Hz (+/- 10%)	Presión	Tiempo	Capacidad CON AutoVent	Capacidad SIN AutoVent	Consumo de corriente
		psi/bar	Minutos	galones/m³	galones/m³	
1/6	110/60	18 1.2	30	175 0,7	275 1,1	2.1 Amps
1/3	110/60	18 1.2	30	375 1,4	525 2,0	4.4 Amps
1/3	220/50	18 1.2	30	160 0,6	235 0,9	
1/3	220/50	18 1.2	60	450 1,7	660 2,5	
1/3	220/60	18 1.2	30	370 1,4	400 1,5	
1/2	110/50	18 1.2	30	660 2,5	670 2,5	6.6 Amps
1/2	110/60	18 1.2	30	780 3,0	830 3,1	

Nota: Consulte la publicación técnica para ver información adicional y pautas de diseño del sistema.

- El conjunto de mantenimiento de aire/compresor Serie 7C7 consiste en un compresor instalado en la tubería principal, con dispositivo de mantenimiento de aire Serie 757P y mangueras flexibles para instalación. Está diseñado para asegurar que el sistema de la válvula puede alcanzar una presión de aire funcional dentro de 30 minutos de descarga, conforme a los requerimientos de NFPA 13 (7.2.6.2.2)
- El dispositivo de mantenimiento de aire Serie 757P tiene clasificación UL y aprobación FM
- El conjunto Serie 7C7 está disponible con compresores de 1/6, 1/3 y 1/2 hp dependiendo de los requerimientos del sistema

CAPACIDADES DEL COMPRESOR

El ingeniero o diseñador del sistema es responsable de dimensionar el compresor para que todo el sistema se cargue a la presión de aire indicada en el tiempo indicado por la NFPA (30 minutos). NO se debe sobredimensionar el compresor para mayor flujo de aire, porque afecta o se impide el funcionamiento de la válvula.

Serie 7C7 – Compresor de 1/2HP

Tamaño de la tubería	A	B	C	D
1 ½"	14.5	4.8	6.55	15.54
2"	14.77	4.8	6.55	15.54
2 ½" & 76.1	15.03	4.8	6.55	15.54
3"	15.36	4.8	6.55	15.54
4"	15.94	4.8	6.55	15.54
6" & 165.5	16.98	4.8	6.55	15.54
8"	18.01	4.8	6.55	15.54

Serie 7C7 – Compresor de 1/3HP

Tamaño de la tubería	A	B	C	D
1 ½"	14.53	5.00	6.55	15.38
2"	14.78	5.00	6.55	15.38
2 ½" & 76.1	15.04	5.00	6.55	15.38
3"	15.36	5.00	6.55	15.38
4"	15.88	5.00	6.55	15.38
6" & 165.5	16.98	5.00	6.55	15.38
8"	18.02	5.00	6.55	15.38

Serie 7C7 – Compresor de 1/6HP

Tamaño de la tubería	A	B	C	D
1 ½"	14.53	4.60	6.55	15.38
2"	14.78	4.60	6.55	15.38
2 ½" & 76.1	15.04	4.60	6.55	15.38
3"	15.36	4.60	6.55	15.38
4"	15.88	4.60	6.55	15.38
6" & 165.5	16.98	4.60	6.55	15.38
8"	18.02	4.60	6.55	15.38

Av. Artesanos No. 879 Esq. Gobernador Curiel Col. Artesanos. Tlaquepaque, Jalisco.
Tel (33) 38 10 18 29

Dispositivos automáticos y accesorios FireLock®

Accesorios

	Serie 768 de red seca pág. 8-3	Serie 769 de diluvio pág. 8-4	Serie 769 de preacción págs. 8-5 – 8-7	Serie 764 alterna de red húmeda/seca pág. 8-8	Serie 751 Alarma pág. 8-10 Estación de válvula de alarma europea Serie 751, pág. 8-11
ESTÁNDAR					
Serie 7C7 Paquete compresor	●	●	●	●	
Serie 753-E Actuador solenoide		●	●		
Serie 767 Actuador eléctrico/neumático			●		
Serie 776 Actuador de presión baja	●	●	●	●	
Serie 798 Actuador neumático doble			●		
Serie 729 Conjunto de drenaje esférico	●	●	●	●	
Serie 748 Válvula de bola antirretorno	●	●	●	●	
Serie 749 Conjunto de drenaje automático	●	●	●	●	
Serie 755 Estación de accionamiento manual		●	●		
OPCIONAL					
Acelerador Serie 746 de red seca	●	●	●	●	
Serie 746-LPA Dispositivo actuador/ antiinundación para red seca	●	●	●	●	
FireLock Serie 752 Cámara de retardo					●
Conjunto trim de mantenimiento Serie 757P/757P	●	●	●	●	
Columna de agua Serie 75-D Kit de drenaje de componente	●	●	●	●	
Serie 75-B Kit complementario de alarma	●	●	●	●	
Alarma con motor hidráulico Serie 760	●	●	●	●	●
Juego de conexión de drenaje	●	●	●	●	●
Conjunto de configuración autoconvertible			●		
ELÉCTRICA					
Interruptores de presión de alarma	●	●	●	●	●
Interruptores de supervisión	●	●	●	●	

Av. Artesanos No. 879 Esq. Gobernador Curiel Col. Artesanos. Tlaquepaque, Jalisco.
Tel (33) 38 10 18 29

Accesorios para dispositivos FireLock®

Paquete de compresor
Serie 7C7

Solicite la Publicación 30.22

Actuador solenoide
Serie 753-E

Solicite la Publicación 30.63

Actuador eléctrico/
neumático Serie 767

Solicite la Publicación 30.62

Actuador de baja presión
Serie 776
(Estándar en Europa
y el Medio Oriente)

Solicite la Publicación 30.65

Actuador neumático doble
Serie 798
(Para usar solamente con
válvulas de preacción
FireLock Serie 769)

Solicite la Publicación 30.61

Acelerador FireLock
Serie 746-LPA de Red Seca
(Para uso exclusivo con
actuadores Serie 776, 767
y 798)

Solicite la Publicación 30.64

Cámara de retardo
FireLock Serie 752
(Para usar solamente con
válvulas de alarma Serie 751
y FireLock Serie 759)

Solicite la Publicación 30.31

Estación de accionamiento
manual Serie 755

Solicite la Publicación 30.41

Alarma del motor de agua
FireLock Serie 760

Solicite la Publicación 30.32

Conjunto de regulación
de mantenimiento de aire
Serie 757

Solicite la Publicación 30.35

Conjunto de regulación
de mantenimiento de aire
Serie 757P

Solicite la Publicación 30.36

Conjunto de configuración
autoconvertible

*Solicite la Publicación 30.84
o 30.85 para ver las opciones
aprobadas por LPCB.*

Av. Artesanos No. 879 Esq. Gobernador Curiel Col. Artesanos. Tlaquepaque, Jalisco.
Tel (33) 38 10 18 29

Rociadores automáticos FireLock®

Los rociadores Victaulic FireLock están diseñados para una amplia variedad de aplicaciones y están disponibles en varios acabados y capacidades de temperatura, requisitos estéticos y de rendimiento. Vea los detalles en la pág. 9-4.

Victaulic ofrece una completa línea de accesorios, protecciones, blindajes, chapetones, placas de expansión y cubiertas que ofrecen soluciones de un único proveedor para su próximo proyecto de rociadores.

Solicite la publicación **10.01** si desea ver un listado completo de rociadores.

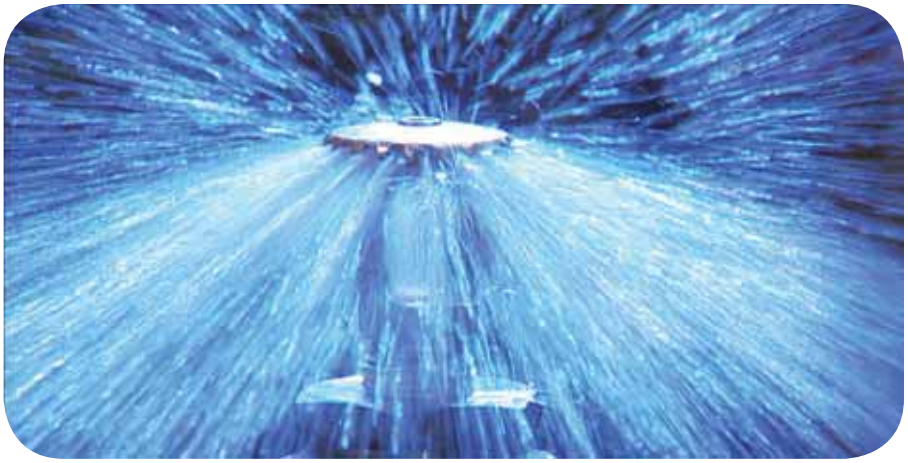

Estándar comercial

Disponibles en configuraciones verticales, colgantes y de pared para la mayoría de las aplicaciones comerciales.

VEA LOS LISTADOS INDIVIDUALES PARA VERIFICAR LAS APROBACIONES DE PRODUCTOS ESPECÍFICOS, PÁGS. 9-5 – 9-6

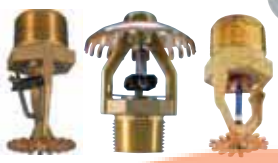

Almacenamiento

Victaulic ofrece una amplia gama de rociadores para almacenamiento FireLock, incluidos los rociadores para almacenamiento de baja presión LP-46, tipo riesgo ordinario, cobertura extendida y supresión temprana/respuesta rápida (ESFR) para grandes áreas de almacenamiento.

VEA LOS LISTADOS INDIVIDUALES PARA VERIFICAR LAS APROBACIONES DE PRODUCTOS ESPECÍFICOS, PÁG. 9-7

Cobertura extendida

Nuestros rociadores de cobertura extendida vienen con mayores tamaños de orificio para obtener una cobertura adicional cuando sólo se dispone de presión de agua normal. Están diseñados para producir un patrón de rociado uniforme y hemisférica a 175 psi/1200 kPa y están diseñados para gran variedad de aplicaciones. Ofrecemos modelos estándares y de respuesta rápida en gran variedad de acabados.

VEA LOS LISTADOS INDIVIDUALES PARA VERIFICAR LAS APROBACIONES DE PRODUCTOS ESPECÍFICOS, PÁG. 9-8

Aplicación específica

El rociador modelo V2502 está diseñado específicamente para cubrir espacios horizontales de combustibles ocultos y cuenta con Clasificación UL para uso con sistemas de tuberías de acero o de CPVC.

VEA LOS LISTADOS INDIVIDUALES PARA VERIFICAR LAS APROBACIONES DE PRODUCTOS ESPECÍFICOS, PÁG. 9-6

Av. Artesanos No. 879 Esq. Gobernador Curiel Col. Artesanos. Tlaquepaque, Jalisco.
Tel (33) 38 10 18 29

Rociadores automáticos FireLock®

Los rociadores secos Victaulic son los más rápidos en disponibilidad de la industria

Los rociadores secos Victaulic pueden personalizarse para cumplir con requerimientos de aplicaciones específicas y pueden proveerse en longitudes aproximadas al ¼"/6 mm próximo. El tiempo de entrega estándar de la industria para rociadores personalizados es de tres semanas, sin embargo Victaulic puede entregarlos en tan solo cinco días.

PARA MAYOR INFORMACIÓN, VEA LAS PÁGS. 9-11 – 9-12

PRODUCTOS

3-1 Coples
4-1 Conexiones
5-1 Conexiones AquaFlex® para rociador
6-1 Sistema de tuberías con derivación mecánica
7-1 Válvulas y accesorios
8-1 Dispositivos automáticos y accesorios FireLock
9-1 Rociadores automáticos FireLock
10-1 Productos especializados
11-1 Herramientas de preparación de tuberías
12-1 Índice de Productos

Residencial

Nuestros rociadores residenciales de respuesta rápida y perfil bajo ofrecen una combinación ideal de seguridad y estética en gran variedad de acabados y tipos de deflector. Fueron diseñados para cumplir con los requerimientos de ocupación de NFPA 13D y 13R. Dependiendo de la presión de operación disponible y de la configuración de las habitaciones, estos rociadores FireLock® se pueden usar en gran variedad de condiciones de habitación, como cielos en pendiente.

VEA LOS LISTADOS INDIVIDUALES PARA VERIFICAR LAS APROBACIONES DE PRODUCTOS ESPECÍFICOS, PÁG. 9-9

Decorativos

Los modelos V38 y V39 de Victaulic son tipo oculto y están disponibles en amplia gama de acabados estándares y a pedido. La instalación es sencilla por su copa de montaje/placa cubierta roscada de dos piezas que permite una ajustabilidad de hasta ½"/13 mm.

VEA LOS LISTADOS INDIVIDUALES PARA VERIFICAR LAS APROBACIONES DE PRODUCTOS ESPECÍFICOS, PÁG. 9-10

De Red Seca

Se pueden instalar en sistemas de red húmeda o red seca para áreas expuestas a temperaturas de congelamiento. Diseñados con mecanismos de sellado con resorte Belleville fabricados de níquel berilio. Se ofrece una opción con recubrimiento de Teflón* níquel patentado y escudos de acero inoxidable para presión hidrostática de 500 psi/ 3450 kPa. Disponibles a pedido con un tiempo de despacho de 5 días. Las opciones de escudos son tipo empotrado, tipo manguito y tipo faldón, opción extendida y de empotrado para rociadores colgantes u horizontales de pared.

VEA LOS LISTADOS INDIVIDUALES PARA VERIFICAR LAS APROBACIONES DE PRODUCTOS ESPECÍFICOS, PÁGS. 9-11 – 9-12

Rociadores con boquilla para ventanas

Nuestros rociadores con boquilla para ventanas V1001-V1013 proporcionan una cortina de agua sobre ventanas u otras aberturas. Las boquillas poseen un cuerpo de bronce sólido y una cobertura plana en forma de abanico de 180º.

VEA LOS LISTADOS INDIVIDUALES PARA VERIFICAR LAS APROBACIONES DE PRODUCTOS ESPECÍFICOS, PÁG. 9-13

* Teflón es una marca registrada de Dupont Corporation.

Av. Artesanos No. 879 Esq. Gobernador Curiel Col. Artesanos. Tlaquepaque, Jalisco.
Tel (33) 38 10 18 29

Rociadores automáticos FireLock®

Rociadores con Boquillas para Espuma

El modelo V26 con boquilla para espuma abierta funciona con varios compuestos de espuma – A.F.F.F., fluoroproteína, líquidos espumantes tipo alcohol y proteína.

VEA LOS LISTADOS INDIVIDUALES PARA VERIFICAR LAS APROBACIONES DE PRODUCTOS ESPECÍFICOS, PÁG. 9-13

Boquillas de rociado abierto

Las boquillas de rociador abierto Victaulic V12 están diseñadas para aplicaciones de rociado direccional en sistemas fijos de protección contra incendios. Están disponibles con múltiples tamaños de orificios y ángulos de rociado.

VEA LOS LISTADOS INDIVIDUALES PARA VERIFICAR LAS APROBACIONES DE PRODUCTOS ESPECÍFICOS, PÁG. 9-13

Revestimientos Especiales

REVESTIMIENTO DE NÍQUEL-TEFLON*

Victaulic ofrece un revestimiento de níquel-teflón patentado resistente a la corrosión para seleccionar rociadores automáticos FireLock.

REVESTIMIENTO DE CERA

Nuestros rociadores se pueden recubrir especialmente con cera para asegurar su vida útil en ambientes potencialmente corrosivos. Solicite más información al representante de ventas de Victaulic.

El rociador Victaulic acabado en bronce simple probado durante 30 días en niebla salada al 20% y luego enjuagado a temperatura ambiente con un agitador de agua durante 15 minutos.

El rociador Victaulic con revestimiento de Níquel-Teflón probado durante 30 días en niebla salada al 20% y luego enjuagado a temperatura ambiente con un agitador de agua durante 15 minutos.

* Teflón es una marca registrada de Dupont Corporation.

Av. Artesanos No. 879 Esq. Gobernador Curiel Col. Artesanos. Tlaquepaque, Jalisco.
Tel (33) 38 10 18 29

Rociadores automáticos FireLock®

Llaves

Nuestras llaves cóncavas y de dado con extremo abierto fueron diseñadas específicamente para instalar rociadores Victaulic.

PÁG. 9-14

Accesorios

VEA NUESTRA LÍNEA COMPLETA DE ACCESORIOS EN LA PÁG. 9-14

Capacidad Nominal de Temperatura Disponible

Identificación de piezas Victaulic	Temperatura – °F/°C		Clasificación de temperatura del rociador	Color del bulbo de vidrio	Color del eslabón soldado
	Capacidad nom. de temp	Temp. ambiental max. admisible			
A #	135 57	100 38	Normal	Anaranjado	—
C	155 68	—	—	Rojo	—
D *	165 74	100 38	Normal	—	—
E	175 79	150 65	Intermedio	Amarillo	—
F	200 93	150 65	Intermedio	Verde	—
G	212 100	150 65	Intermedio	—	Negro con Punto Blanco/ Brazos Blancos
J	286 141	225 107	Alta	Azul	Negro con Punto Azul/ Brazos Azules
K	360 182	300 149	Extra Alto ‡	Morado	—
M	Abierta	—	‡	Abierta	Abierta
N	162 72	100 38	Normal	—	Negro

‡ Sólo en modelos de respuesta estándar.

138°F/59°C conforme a LPCB

* Cubierta para uso con rociador oculto de respuesta estándar rápida a 175°F/79°C o 200°F/93°F

NOTAS IMPORTANTES:

Todos los bulbos de vidrio tienen capacidad de temperatura desde -67° F/-55° C a las que se muestran en la tabla adyacente.

No están disponibles todas las temperaturas con todos los estilos de rociadores. Consulte la hoja individual entregada para información específica.

Acabados de rociadores

Identificación de piezas Victaulic	Acabado
1	Bronce corriente
2	Cromado
4	Blanco (RAL 9010)
5	Cera
8	Teflón níquel@
B	Negro (RAL 9004)
G	Crema (RAL 9001)
_	Personalizado
W	Blanco brillante (RAL 9003)

@ Teflon es una marca registrada de Dupont Corporation.

Nuestras placas cubiertas ocultas se pueden pintar de los colores que solicite el cliente con nuestro muestrario de colores aprobados. Consulte al representante de ventas de Victaulic sobre los cientos de colores disponibles.

Av. Artesanos No. 879 Esq. Gobernador Curiel Col. Artesanos. Tlaquepaque, Jalisco.
Tel (33) 38 10 18 29

MATERIALES INDUSTRIALES DE GUADALAJARA S.A. DE C.V.

Rociadores FireLock® – Estándares comerciales

Estándar comercial

Nota: las aprobaciones y clasificaciones de rociadores pueden variar según el modelo, la temperatura y el acabado. Para ver información completa sobre reglamentos, consulte la ficha técnica del producto.

Model No./SIN	Factor K	Tipo de deflector	Respuesta	Tamaño nominal de rosca	Capacidad nominal de temperatura										Revestimientos y acabados								Aprobaciones y listados de clasificación †								Sub. Pub.
	Imp. S.I. §			Pulg. (NPT) mm	135° F/57° C	155° F/68° C	162° F/72° C	165° F/74° C	175° F/79° C	200° F/93° C	212° F/100° C	286° F/141° C	360° F/182° C	ABIERTA	Bronce corriente	Cromado	Blanco o crema	Cera	Teflón níquel	Negro Mate	Personalizado	Blanco Brillante	cULus	UL	ULC	FM	VdS	LPCB	CNBOP	CCC	VNIIPO	
RIESGO LEVE, RIESGO ORDINARIO, ALMACENAMIENTO *																															
K5.6																															
V2703	5.6 8.1	Vertical	Estándar	½ 15	•	•			•	•		•	•		•	•	•	•	•	•	•	•	•	•	•	•	•	•	•	•	40.10
V2707	5.6 8.1	Colgante	Estándar	½ 15	•	•			•	•		•	•		•	•	•	•	•	•	•	•	•	•	•		•		•	•	
V2707	5.6 8.1	Colgante empotrado	Estándar	½ 15	•	•			•	•		•	•		•	•	•	•	•	•	•	•	•	•	•		•			•	
V2704	5.6 8.1	Vertical	Rápida	½ 15	•	•			•	•		•			•	•	•		•	•	•	•	•	•	•	•	•	•	•	•	
V2708	5.6 8.1	Colgante	Rápida	½ 15	•	•			•	•		•			•	•	•		•	•	•	•	•	•	•				•	•	
V2708	5.6 8.1	Colgante empotrado	Rápida	½ 15	•	•			•	•					•	•	•		•	•	•	•	•	•	•					•	
RIESGO LEVE, RIESGO ORDINARIO, ALMACENAMIENTO *																															
K5.6																															
V2709	5.6 8.1	Horizontal de pared	Estándar	½ 15	•	•			•	•		•	•		•	•	•	•	•	•	•	•	•	•	•		•		•	•	40.11
V2709	5.6 8.1	Horizontal de pared empotrado	Estándar	½ 15	•	•			•	•		•	•		•	•	•	•	•	•	•	•	•	•	•					•	
V2710	5.6 8.1	Horizontal de pared	Rápida	½ 15	•	•			•	•		•	•		•	•	•	•	•	•	•	•	•	•	•		•			•	
V2710	5.6 8.1	Horizontal de pared empotrado	Rápida	½ 15	•	•			•	•		•	•		•	•	•	•	•	•	•	•	•	•	•					•	
RIESGO LEVE, RIESGO ORDINARIO, ALMACENAMIENTO																															
K8.0																															
V3401	8.0 11.5	Vertical	Estándar	¾ 20	•	•			•	•		•	•		•	•	•	•	•	•	•	•	•	•	•		•				40.15
V3405	8.0 11.5	Colgante	Estándar	¾ 20	•	•			•	•		•	•		•	•	•	•	•	•	•	•	•	•	•					•	
V3405	8.0 11.5	Colgante empotrado	Estándar	¾ 20	•	•			•	•		•			•	•	•	•	•	•	•	•	•	•	•					•	
V3402	8.0 11.5	Vertical	Rápida	¾ 20	•	•			•	•		•			•	•	•	•	•	•	•	•	•	•	•		•				
V3406	8.0 11.5	Colgante empotrado	Rápida	¾ 20	•	•			•	•					•	•	•	•	•	•	•	•	•	•	•						
V3409	8.0 11.5	Horizontal de pared	Estándar	¾ 20	•	•			•	•		•	•		•	•	•	•	•	•	•	•	•	•							40.16
V3409	8.0 11.5	Horizontal de pared empotrado	Estándar	¾ 20	•	•			•	•		•	•		•	•	•	•	•	•	•	•	•	•							
V3410	8.0 11.5	Horizontal de pared	Rápida	¾ 20	•	•			•	•		•	•		•	•	•	•	•	•	•	•	•	•							40.16
V3410	8.0 11.5	Horizontal de pared empotrado	Rápida	¾ 20	•	•			•	•		•	•		•	•	•	•	•	•	•	•	•	•							
CONVENCIONAL (ESTILO CLÁSICO)																															
K5.6																															
V2725	5.6 8.1	Colgante/vertical	Estándar	½ 15	•	•			•	•		•	•		•	•	•	•	•			•	•	•		•	•				40.17
V2726	5.6 8.1	Colgante/vertical	Rápida	½ 15	•	•			•	•		•	•		•	•	•	•	•			•	•	•		•	•				

* Clasificación por UL para 250 psi, aprobado por FM para 175 psi.

§ Para obtener el Factor-K cuando la presión se mide en bares, multiplique las unidades S.I. por 10.0.

† No todas las combinaciones de capacidades de temperatura y acabados de cera han sido aprobadas o clasificadas. Revise las combinaciones en las fichas técnicas de cada producto. Los modelos V27 y V34 tienen aprobación MEA (#62-99-E) y CSFM (#7690-0531.112).

Aprobado para utilizo en cielos con pendiente.

** Colgante empotrado con ajuste de hasta ½"/13 mm; Para habitaciones de 12 × 12 pies a 20 × 20 pies/3,7 × 3,7 m a 6,1 × 6,1 m.

*** Colgante empotrado con ajuste de hasta ¼"/6 mm; Para habitaciones de 12 × 12 pies a 18 × 18 pies/3,7 × 3,7 m a 5,5 × 5,5 m.

‡‡ También disponible con empaque tipo sello para aplicaciones de cuartos limpios. Solicita la publicación 40.53.

Todos los rociadores Victaulic están disponibles con rosca BSPT. Comuníquese con Victaulic para solicitar detalles.

Av. Artesanos No. 879 Esq. Gobernador Curiel Col. Artesanos. Tlaquepaque, Jalisco.
Tel (33) 38 10 18 29

Rociadores FireLock® – Estándares comerciales

Estándar comercial

Nota: las aprobaciones y clasificaciones de rociadores pueden variar según el modelo, la temperatura y el acabado. Para ver información completa sobre reglamentos, consulte la ficha técnica del producto.

Model No./SIN	Factor K	Tipo de deflector	Respuesta	Tamaño nominal de rosca	Capacidad nominal de temperatura										Revestimientos y acabados								Aprobaciones y listados de clasificación †									Sub. Pub.
	Imp. S.I. §			Pulg. (NPT) mm	135° F/57° C	155° F/68° C	162° F/72° C	165° F/74° C	175° F/79° C	200° F/93° C	212° F/100° C	286° F/141° C	360° F/182° C	ABIERTA	Bronce corriente	Cromado	Blanco o crema	Cera	Teflón níquel	Negro Mate	Personalizado	Blanco Brillante	cULus	UL	ULC	FM	VdS	LPCB	CNBOP	CCC	VNIIPO	
COLGANTE EUROPEO																																
K5.6 / **K8.0**																																
V2727	5.6 8.1	Colgante	Estándar	½ 15	•	•			•	•		•	•		•	•	•		•			•		•	•		•	•	•			40.18
V2728	5.6 8.1	Colgante	Rápida	½ 15	•	•			•	•		•	•		•	•	•		•			•		•	•		•	•	•			
V3423	8.0 11.5	Colgante	Estándar	¾ 20	•	•			•	•		•	•		•	•	•		•		•	•					•	•	•			40.19
V3424	8.0 11.5	Colgante	Rápida	¾ 20	•	•			•	•		•	•		•	•	•		•		•	•					•	•	•			
K2.8																																
V2701	2.8 4.0	Vertical	Estándar	½ 15	•	•			•	•		•	•		•	•	•		•	•	•	•		•	•	•						40.40
V2702	2.8 4.0	Vertical	Rápida	½ 15	•	•			•	•		•			•	•	•		•	•	•	•		•	•	•						
V2705	2.8 4.0	Colgante	Estándar	½ 15	•	•			•	•		•	•		•	•	•		•	•	•	•		•	•							
V2705	2.8 4.0	Empotrado Colgante	Estándar	½ 15	•	•			•	•		•	•		•	•	•		•	•	•	•		•	•							
V2706	2.8 4.0	Colgante	Rápida	½ 15	•	•			•	•		•			•	•	•		•	•	•	•		•	•							
V2706	2.8 4.0	Empotrado Colgante	Rápida	½ 15	•	•			•	•					•	•	•		•	•	•	•		•	•							
K4.2																																
V2401	4.2 6.1	Vertical	Estándar	⅜ 30	•	•			•	•		•			•	•	•		•	•	•	•										40.87
V2402	4.2 6.1	Vertical	Rápida	⅜ 30	•	•			•	•		•			•	•	•		•	•	•	•										
V2403	4.2 6.1	Colgante	Estándar	⅜ 30	•	•			•	•		•			•	•	•		•	•	•	•										
V2404	4.2 6.1	Colgante	Rápida	⅜ 30	•	•			•	•		•			•	•	•		•	•	•	•										
APLICACIÓN ESPECÍFICA																																
K4.2																																
V2502	4.2 6.0	Vertical	Rápida	½ 15					•						•								•	•								40.09

* Clasificación por UL para 250psi, aprobado por FM para 175 psi.

§ Para obtener el Factor-K cuando la presión se mide en bares, multiplique las unidades S.I. por 10,0.

† No todas las combinaciones de capacidades de temperatura y acabados de cera han sido aprobadas o clasificadas. Revise las combinaciones en las fichas técnicas de cada producto. Los modelos V27 y V34 tienen aprobación MEA (#62-99-E) y CSFM (#7690-0531.112).

\# Aprobado para utilizo en cielos con pendiente.

** Colgante empotrado con ajuste de hasta ½"/13 mm; Para habitaciones de 12 × 12 pies a 20 × 20 pies/3,7 × 3,7 m a 6,1 × 6,1 m.

*** Colgante empotrado con ajuste de hasta ¼"/6 mm; Para habitaciones de 12 × 12 pies a 18 × 18 pies/3,7 × 3,7 m a 5,5 × 5,5 m.

‡‡ También disponible con empaque tipo sello para aplicaciones de cuartos limpios. Solicita la publicación 40.53.

Todos los rociadores Victaulic están disponibles con rosca BSPT. Comuníquese con Victaulic para solicitar detalles.

Av. Artesanos No. 879 Esq. Gobernador Curiel Col. Artesanos. Tlaquepaque, Jalisco.
Tel (33) 38 10 18 29

Rociadores FireLock® – Almacenamiento

Almacenamiento

Nota: las aprobaciones y clasificaciones de rociadores pueden variar según el modelo, la temperatura y el acabado. Para ver información completa sobre reglamentos, consulte la ficha técnica del producto.

Model No./SIN	Factor K	Tipo de deflector	Respuesta	Tamaño nominal de rosca	Capacidad nominal de temperatura									Revestimientos y acabados							Aprobaciones y listados de clasificación †								Sub. Pub.
	Imp. S.I. §			Pulg. (NPT) mm	135° F/57° C	155° F/68° C	162° F/72° C	165° F/74° C	175° F/79° C	200° F/93° C	212° F/100° C	286° F/141° C	360° F/182° C	ABIERTA	Bronce corriente	Cromado	Blanco o crema	Cera	Teflón níquel	Negro Mate	Personalizado	Blanco Brillante	cULus	UL	ULC	FM	VdS	LPCB	CNBOP	CCC	VNIIPO	
ROCIADOR DE ALMACENAMIENTO PARA BAJA PRESIÓN LP-46																																
K25.2	V4601	25.2 36.8	Colgante	Estándar	1 25			•				•	•			•								•		•						40.95
	V4603	25.2 36.8	Vertical	Estándar	1 25			•				•				•										•						40.98
SUPRESIÓN TEMPRANA Y RESPUESTA RÁPIDA																																
K14.0 **K16.8**	V4402	14.0 20.2	Colgante	Rápida	¾ 20			•				•				•							•			•						40.82
	V4404	16.8 24.2	Colgante	Rápida	¾ 20			•				•				•							•			•						40.86
RIESGO ORDINARIO, ALMACENAMIENTO																																
K11.2	V3407	11.2 16.1	Colgante	Estándar	¾ 20	•	•		•	•		•			•	•	•		•				•	•	•					•	40.20
	V3403	11.2 16.1	Vertical	Estándar	¾ 20	•	•		•	•		•			•	•	•		•				•	•	•					•	
	V3408	11.2 16.1	Colgante	Rápida	¾ 20	•	•		•	•		•			•	•	•		•				•	•	•					•	
	V3404	11.2 16.1	Vertical	Rápida	¾ 20	•	•		•	•		•			•	•	•		•				•	•	•					•	
NIVEL INTERMEDIO – ALMACENAMIENTO EN ESTANTERÍAS, RIESGO ORDINARIO																																
K5.6	V2723	5.6 8.1	Colgante	Estándar	½ 15	•	•		•	•		•			•								•	•	•						40.22
	V2721	5.6 8.1	Vertical	Estándar	½ 15	•	•		•	•		•			•								•	•	•						
	V2724	5.6 8.1	Colgante	Rápida	½ 15	•	•		•	•		•			•								•	•	•						
	V2722	5.6 8.1	Vertical	Rápida	½ 15	•	•		•	•		•			•								•	•	•						
K8.0 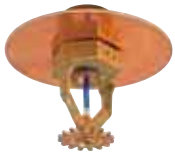	V3419	8.0 11.5	Colgante	Estándar	¾ 20	•	•		•	•		•			•								•	•	•						40.23
	V3417	8.0 11.5	Vertical	Estándar	¾ 20	•	•		•	•		•			•								•	•	•						
	V3420	8.0 11.5	Colgante	Rápida	¾ 20	•	•		•	•		•			•								•	•	•						
	V3418	8.0 11.5	Vertical	Rápida	¾ 20	•	•		•	•		•			•								•	•	•						

Nota: En la página 9-11 vea los rociadores colgantes secos para niveles intermedios.

* Clasificación por UL para 250psi, aprobado por FM para 175 psi.

§ Para obtener el Factor-K cuando la presión se mide en bares, multiplique las unidades S.I. por 10,0.

† No todas las combinaciones de capacidades de temperatura y acabados de cera han sido aprobadas o clasificadas. Revise las combinaciones en las fichas técnicas de cada producto. Los modelos V27 y V34 tienen aprobación MEA (#62-99-E) y CSFM (#7690-0531.112).

\# Aprobado para utilizo en cielos con pendiente.

** Colgante empotrado con ajuste de hasta ½"/13 mm; Para habitaciones de 12 × 12 pies a 20 × 20 pies/3,7 × 3,7 m a 6,1 × 6,1 m.

*** Colgante empotrado con ajuste de hasta ¼"/6 mm; Para habitaciones de 12 × 12 pies a 18 × 18 pies/3,7 × 3,7 m a 5,5 × 5,5 m.

‡‡ También disponible con empaque tipo sello para aplicaciones de cuartos limpios. Solicita la publicación 40.53.

Todos los rociadores Victaulic están disponibles con rosca BSPT. Comuníquese con Victaulic para solicitar detalles.

Av. Artesanos No. 879 Esq. Gobernador Curiel Col. Artesanos. Tlaquepaque, Jalisco.
Tel (33) 38 10 18 29

Rociadores FireLock® – Cobertura extendida

Cobertura extendida

Nota: las aprobaciones y clasificaciones de rociadores pueden variar según el modelo, la temperatura y el acabado. Para ver información completa sobre reglamentos, consulte la ficha técnica del producto.

Model No./SIN	Factor K	Tipo de deflector	Respuesta	Tamaño nominal de rosca	Capacidad nominal de temperatura										Revestimientos y acabados								Aprobaciones y listados de clasificación †								Sub. Pub.
	Imp. S.I. §			Pulg. (NPT) mm	135° F/57° C	155° F/68° C	162° F/72° C	165° F/74° C	175° F/79° C	200° F/93° C	212° F/100° C	286° F/141° C	360° F/182° C	ABIERTA	Bronce corriente	Cromado	Blanco o crema	Cera	Teflón níquel	Negro Mate	Personalizado	Blanco Brillante	cULus	UL	ULC	FM	VdS	LPCB	CNBOP	CCC	VNIIPO	
RIESGO LEVE Y COBERTURA EXTENDIDA																															
K11.2	V3411	11.2 16.1	Colgante	Estándar	¾ 20	•	•		•	•				•	•	•		•	•	•	•		•	•	•						40.30
	V3411	11.2 16.1	Colgante empotrado	Estándar	¾ 20	•	•		•	•				•	•	•		•	•	•	•		•	•	•						
	V3412	11.2 16.1	Colgante	Rápida	¾ 20	•	•		•	•				•	•	•		•	•	•	•		•	•	•						
	V3412	11.2 16.1	Colgante empotrado	Rápida	¾ 20	•	•		•	•				•	•	•		•	•	•	•		•	•	•						
K14.0	V3413	14.0 20.2	Colgante	Estándar	¾ 20	•	•		•	•				•	•	•		•	•	•	•		•	•	•						40.31
	V3413	14.0 20.2	Colgante empotrado	Estándar	¾ 20	•	•		•	•				•	•	•		•	•	•	•		•	•	•						
	V3414	14.0 20.2	Colgante	Rápida	¾ 20	•	•		•	•				•	•	•		•	•	•	•		•	•	•						
	V3414	14.0 20.2	Colgante empotrado	Rápida	¾ 20	•	•		•	•				•	•	•		•	•	•	•		•	•	•						
K8.0	V3415	8.0 11.5	Horizontal de pared	Estándar	¾ 20	•	•		•	•				•	•	•		•	•	•	•		•	•	•						40.33
	V3415	8.0 11.5	Horizontal de pared empotrado	Estándar	¾ 20	•	•		•	•				•	•	•		•	•	•	•		•	•	•						
	V3416	8.0 11.5	Horizontal de pared	Rápida	¾ 20	•	•		•	•				•	•	•		•	•	•	•		•	•	•						
	V3416	8.0 11.5	Horizontal de pared empotrado	Rápida	¾ 20	•	•		•	•				•	•	•		•	•	•	•		•	•	•						
RIESGO ORDINARIO COBERTURA EXTENDIDA																															
K14.0	V3421	14.0 20.2	Colgante	Estándar	¾ 20		•		•	•		•		•	•	•		•	•	•			•								40.34
	V3421	14.0 20.2	Colgante empotrado	Estándar	¾ 20		•		•	•		•		•	•	•		•	•	•			•								

* Clasificación por UL para 250psi, aprobado por FM para 175 psi.

§ Para obtener el Factor-K cuando la presión se mide en bares, multiplique las unidades S.I. por 10,0.

† No todas las combinaciones de capacidades de temperatura y acabados de cera han sido aprobadas o clasificadas. Revise las combinaciones en las fichas técnicas de cada producto. Los modelos V27 y V34 tienen aprobación MEA (#62-99-E) y CSFM (#7690-0531.112).

\# Aprobado para utilizo en cielos con pendiente.

** Colgante empotrado con ajuste de hasta ½"/13 mm; Para habitaciones de 12 × 12 pies a 20 × 20 pies/3,7 × 3,7 m a 6,1 × 6,1 m.

*** Colgante empotrado con ajuste de hasta ¼"/6 mm; Para habitaciones de 12 × 12 pies a 18 × 18 pies/3,7 × 3,7 m a 5,5 × 5,5 m.

‡‡ También disponible con empaque tipo sello para aplicaciones de cuartos limpios. Solicita la publicación 40.53.

Todos los rociadores Victaulic están disponibles con rosca BSPT. Comuníquese con Victaulic para solicitar detalles.

Av. Artesanos No. 879 Esq. Gobernador Curiel Col. Artesanos. Tlaquepaque, Jalisco.
Tel (33) 38 10 18 29

MATERIALES INDUSTRIALES DE GUADALAJARA S.A. DE C.V.

Rociadores FireLock® – Residenciales

Residencial

Nota: las aprobaciones y clasificaciones de rociadores pueden variar según el modelo, la temperatura y el acabado. Para ver información completa sobre reglamentos, consulte la ficha técnica del producto.

Model No./SIN	Factor K	Tipo de deflector	Respuesta	Tamaño nominal de rosca	Capacidad nominal de temperatura									Revestimientos y acabados							Aprobaciones y listados de clasificación †								Sub. Pub.
	Imp. S.I. §			Pulg. (NPT) mm	135° F/57° C	155° F/68° C	162° F/72° C	165° F/74° C	175° F/79° C	200° F/93° C	212° F/100° C	286° F/141° C	360° F/182° C	ABIERTA	Bronce corriente	Cromado	Blanco o crema	Cera	Teflón níquel	Negro Mate	Personalizado	Blanco Brillante	cULus	UL	ULC	FM	VdS	LPCB	CNBOP	CCC	VNIIPO	
RESIDENCIAL																																
K4.2																																
V2738#	4.2 6.0	Horizontal de pared	Rápida	½ 15		•			•						•	•	•			•	•	•		•	•							40.54
V2738#	4.2 6.0	Horizontal de Pared Empotrado	Rápida	½ 15		•			•						•	•	•			•	•	•		•	•							
K4.9																																
V2730#	4.9 7.1	Colgante	Rápida	½ 15		•			•						•	•	•			•	•	•		•	•							40.41
V2730#	4.9 7.1	Colgante empotrado	Rápida	½ 15		•			•						•	•	•			•	•	•		•	•							
V2732#	4.9 7.1	Colgante	Rápida	½ 15		•			•						•	•	•			•	•	•		•	•							
V2732#	4.9 7.1	Colgante empotrado	Rápida	½ 15		•			•						•	•	•			•	•	•		•	•							
K4.9																																
V2734#	4.9 7.1	Colgante oculto	Rápida	½ 15	•	•			•	•		•	•		•	•	•			•	•	•		•	•							40.42
V2736	4.9 7.1	Colgante oculto	Rápida	½ 15	•	•			•	•		•	•		•	•	•			•	•	•		•	•							
K4.9																																
V2740	4.9 7.1	Colgante	Rápida	½ 15		•			•						•	•	•				•	•	•									40.47
V2740	4.9 7.1	Colgante empotrado **	Rápida	½ 15		•			•						•	•	•				•	•	•									
V2740	4.9 7.1	Colgante empotrado ***	Rápida	½ 15		•			•						•	•	•				•	•	•									
K4.9																																
V2742	4.9 7.1	Colgante oculto	Rápida	½ 15		•										•	•			•	•	•	•									40.52
K5.6																																
V2744	5.6 8.1	Horizontal de pared	Rápida	½ 15		•			•						•	•	•				•	•	•									40.49
V2744	5.6 8.1	Horizontal de pared empotrado	Rápida	½ 15		•			•						•	•	•				•	•	•									
K6.9																																
V3426	6.9 9.9	Colgante	Rápida	¾ 20		•			•						•	•	•				•	•	•									40.48
V3426	6.9 9.9	Colgante empotrado	Rápida	¾ 20		•			•						•	•	•				•	•	•									
RESIDENCIAL – OCULTO AJUSTABLE DE BAJO FLUJO																																
K5.6																																
V3806	5.6 8.1	Colgante oculto	Rápida	½ 15		•									•	•	•			•	•	•		•	•							40.43

* Clasificación por UL para 250psi, aprobado por FM para 175 psi.

§ Para obtener el Factor-K cuando la presión se mide en bares, multiplique las unidades S.I. por 10,0.

† No todas las combinaciones de capacidades de temperatura y acabados de cera han sido aprobadas o clasificadas. Revise las combinaciones en las fichas técnicas de cada producto. Los modelos V27 y V34 tienen aprobación MEA (#62-99-E) y CSFM (#7690-0531.112).

\# Aprobado para utilizo en cielos con pendiente.

** Colgante empotrado con ajuste de hasta ½"/13 mm; Para habitaciones de 12 × 12 pies a 20 × 20 pies/3,7 × 3,7 m a 6,1 × 6,1 m.

*** Colgante empotrado con ajuste de hasta ¼"/6 mm; Para habitaciones de 12 × 12 pies a 18 × 18 pies/3,7 × 3,7 m a 5,5 × 5,5 m.

‡‡ También disponible con empaque tipo sello para aplicaciones de cuartos limpios. Solicita la publicación 40.53.

Todos los rociadores Victaulic están disponibles con rosca BSPT. Comuníquese con Victaulic para solicitar detalles.

Av. Artesanos No. 879 Esq. Gobernador Curiel Col. Artesanos. Tlaquepaque, Jalisco.
Tel (33) 38 10 18 29

MATERIALES INDUSTRIALES DE GUADALAJARA S.A. DE C.V.

Rociadores FireLock® – Decorativos

Decorativos

Nota: las aprobaciones y clasificaciones de rociadores pueden variar según el modelo, la temperatura y el acabado. Para ver información completa sobre reglamentos, consulte la ficha técnica del producto.

	Model No./SIN	Factor K	Tipo de deflector	Respuesta	Tamaño nominal de rosca	Capacidad nominal de temperatura									Revestimientos y acabados								Aprobaciones y listados de clasificación †									Sub. Pub.
		Imp. S.I. §			Pulg. (NPT) mm	135° F/57° C	155° F/68° C	162° F/72° C	165° F/74° C	175° F/79° C	200° F/93° C	212° F/100° C	286° F/141° C	360° F/182° C	ABIERTA	Bronce corriente	Cromado	Blanco o crema	Cera	Teflón níquel	Negro Mate	Personalizado	Blanco Brillante	cULus	UL	ULC	FM	VdS	LPCB	CNBOP	CCC	VNIIPO	
RESIDENCIAL – RASO AJUSTABLE																																
K4.1	V2902#	4.1 6.1	Colgante	Rápida	½ 15		•								•	•	•			•	•	•		•	•							40.44
AJUSTABLE, OCULTO, RIESGO LEVE Y ORDINARIO																																
K5.6	V3801‡‡	5.6 8.1	Colgante oculto	Estándar	½ 15	•	•			•	•				•	•	•			•	•	•		•	•			•		•	•	40.50
	V3802‡‡	5.6 8.1	Colgante oculto	Rápida	½ 15	•	•			•	•				•	•	•			•	•	•		•	•	•		•			•	40.50
	V3807	5.6 8.1	Colgante oculto para 300 psi	Estándar	½ 15	•	•			•	•				•	•	•			•	•	•	•									40.55
	V3808	5.6 8.1	Colgante oculto para 300 psi	Rápida	½ 15	•	•			•	•				•	•	•			•	•	•	•									40.55
AJUSTABLE, OCULTO, COBERTURA EXTENDIDA, RIESGO LEVE																																
K8.0	V3904	8.0 11.5	Colgante oculto	Rápida	¾ 20	•	•			•	•					•	•			•	•	•		•	•							40.71

* Clasificación por UL para 250psi, aprobado por FM para 175 psi.

§ Para obtener el Factor-K cuando la presión se mide en bares, multiplique las unidades S.I. por 10,0.

† No todas las combinaciones de capacidades de temperatura y acabados de cera han sido aprobadas o clasificadas. Revise las combinaciones en las fichas técnicas de cada producto. Los modelos V27 y V34 tienen aprobación MEA (#62-99-E) y CSFM (#7690-0531.112).

\# Aprobado para utilizo en cielos con pendiente.

** Colgante empotrado con ajuste de hasta ½"/13 mm; Para habitaciones de 12 × 12 pies a 20 × 20 pies/3,7 × 3,7 m a 6,1 × 6,1 m.

*** Colgante empotrado con ajuste de hasta ¼"/6 mm; Para habitaciones de 12 × 12 pies a 18 × 18 pies/3,7 × 3,7 m a 5,5 × 5,5 m.

‡‡ También disponible con empaque tipo sello para aplicaciones de cuartos limpios. Solicita la publicación 40.53.

Todos los rociadores Victaulic están disponibles con rosca BSPT. Comuníquese con Victaulic para solicitar detalles.

Av. Artesanos No. 879 Esq. Gobernador Curiel Col. Artesanos. Tlaquepaque, Jalisco.
Tel (33) 38 10 18 29

Rociadores FireLock® – Red seca

De Red Seca

Nota: las aprobaciones y clasificaciones de rociadores pueden variar según el modelo, la temperatura y el acabado. Para ver información completa sobre reglamentos, consulte la ficha técnica del producto.

Model No./SIN	Factor K	Tipo de deflector	Respuesta	Tamaño nominal de rosca	Capacidad nominal de temperatura									Revestimientos y acabados								Aprobaciones y listados de clasificación †								Sub. Pub.
	Imp. S.I. §			Pulg. (NPT) mm	135° F/57° C	155° F/68° C	162° F/72° C	165° F/74° C	175° F/79° C	200° F/93° C	212° F/100° C	286° F/141° C	360° F/182° C	ABIERTA	Bronce corriente	Cromado	Blanco o crema	Cera	Teflón níquel	Negro Mate	Personalizado	Blanco Brillante	cULus	UL	ULC	FM	VdS	LPCB	CNBOP	CCC	VNIIPO	
RIESGO LEVE, RIESGO ORDINARIO, ALMACENAMIENTO																																
K5.6																																
V3605	5.6 8.1	Colgante	Estándar	1 25	•	•			•		•			•	•	•	•	•	•	•		•	•	•						40.60
V3605	5.6 8.1	Colgante empotrado	Estándar	1 25	•	•			•		•			•	•	•	•	•	•	•		•	•	•						
V3605	5.6 8.1	Colgante Intermedio	Estándar	1 25	•	•			•		•			•	•	•	•	•	•	•		•	•	•						
V3606	5.6 8.1	Colgante	Rápida	1 25	•	•			•		•			•	•	•	•	•	•	•		•	•	•						
V3606	5.6 8.1	Colgante empotrado	Rápida	1 25	•	•			•		•			•	•	•	•	•	•	•		•	•	•						
V3606	5.6 8.1	Colgante Intermedio	Rápida	1 25	•	•			•		•			•	•	•	•	•	•	•		•	•	•						
K8.0																																
V3607	8.0 11.5	Colgante	Estándar	1 25	•	•			•		•			•	•	•	•	•	•	•		•	•	•						40.61
V3607	8.0 11.5	Colgante empotrado	Estándar	1 25	•	•			•		•			•	•	•	•	•	•	•		•	•	•						
V3607	8.0 11.5	Colgante Intermedio	Estándar	1 25	•	•			•		•			•	•	•	•	•	•	•		•	•	•						
V3608	8.0 11.5	Colgante	Rápida	1 25	•	•			•		•			•	•	•	•	•	•	•		•	•	•						
V3608	8.0 11.5	Colgante empotrado	Rápida	1 25	•	•			•		•			•	•	•	•	•	•	•		•	•	•						
V3608	8.0 11.5	Colgante Intermedio	Rápida	1 25	•	•			•		•			•	•	•	•	•	•	•		•	•	•						
K5.6																																
V3601	5.6 8.1	Vertical	Estándar	1 25	•	•			•		•			•	•	•	•	•	•	•		•	•	•						40.62
V3602	5.6 8.1	Vertical	Rápida	1 25	•	•			•		•			•	•	•	•	•	•	•		•	•	•						
K8.0																																
V3603	8.0 11.5	Vertical	Estándar	1 25	•	•			•		•			•	•	•	•	•	•	•		•	•	•						40.63
V3604	8.0 11.5	Vertical	Rápida	1 25	•	•			•		•			•	•	•	•	•	•	•		•	•	•						

* Clasificación por UL para 250psi, aprobado por FM para 175 psi.

§ Para obtener el Factor-K cuando la presión se mide en bares, multiplique las unidades S.I. por 10,0.

† No todas las combinaciones de capacidades de temperatura y acabados de cera han sido aprobadas o clasificadas. Revise las combinaciones en las fichas técnicas de cada producto. Los modelos V27 y V34 tienen aprobación MEA (#62-99-E) y CSFM (#7690-0531.112).

\# Aprobado para utilizo en cielos con pendiente.

** Colgante empotrado con ajuste de hasta ½"/13 mm; Para habitaciones de 12 × 12 pies a 20 × 20 pies/3,7 × 3,7 m a 6,1 × 6,1 m.

*** Colgante empotrado con ajuste de hasta ¼"/6 mm; Para habitaciones de 12 × 12 pies a 18 × 18 pies/3,7 × 3,7 m a 5,5 × 5,5 m.

‡‡ También disponible con empaque tipo sello para aplicaciones de cuartos limpios. Solicita la publicación 40.53.

Todos los rociadores Victaulic están disponibles con rosca BSPT. Comuníquese con Victaulic para solicitar detalles.

Av. Artesanos No. 879 Esq. Gobernador Curiel Col. Artesanos. Tlaquepaque, Jalisco.
Tel (33) 38 10 18 29

Rociadores FireLock® – Red seca

De Red Seca

Nota: las aprobaciones y clasificaciones de rociadores pueden variar según el modelo, la temperatura y el acabado. Para ver información completa sobre reglamentos, consulte la ficha técnica del producto.

RIESGO LEVE, RIESGO ORDINARIO, ALMACENAMIENTO

	Model No./SIN	Factor K	Tipo de deflector	Respuesta	Tamaño nominal de rosca	Capacidad nominal de temperatura									Revestimientos y acabados								Aprobaciones y listados de clasificación †								Sub. Pub.
		Imp. S.I. §			Pulg. (NPT) mm	135° F/57° C	155° F/68° C	162° F/72° C	165° F/74° C	175° F/79° C	200° F/93° C	212° F/100° C	286° F/141° C	360° F/182° C	ABIERTA	Bronce corriente	Cromado	Blanco o crema	Cera	Teflón níquel	Negro Mate	Personalizado	Blanco Brillante	cULus	UL	ULC	FM	VdS	LPCB	CNBOP	CCC	VNIIPO	
K5.6	V3609	5.6 8.1	Horizontal de pared	Estándar	1 25	•	•			•		•			•	•	•	•	•	•	•	•		•	•	•						40.64
	V3609	5.6 8.1	Horizontal de pared empotrado	Estándar	1 25	•	•			•		•			•	•	•	•	•	•	•	•		•	•	•						
	V3610	5.6 8.1	Horizontal de pared	Rápida	1 25	•	•			•		•			•	•	•	•	•	•	•	•		•	•	•						
	V3610	5.6 8.1	Horizontal de pared empotrado	Rápida	1 25	•	•			•		•			•	•	•	•	•	•	•	•		•	•	•						
K8.0	V3611	8.0 11.5	Horizontal de pared	Estándar	1 25	•	•			•		•			•	•	•	•	•	•	•	•		•	•							40.65
	V3611	8.0 11.5	Horizontal de pared empotrado	Estándar	1 25	•	•			•		•			•	•	•	•	•	•	•	•		•	•							
	V3612	8.0 11.5	Horizontal de pared	Rápida	1 25	•	•			•		•			•	•	•	•	•	•	•	•		•	•							
	V3612	8.0 11.5	Horizontal de pared empotrado	Rápida	1 25	•	•			•		•			•	•	•	•	•	•	•	•		•	•							
K5.6	V3617	5.6 8.1	Colgante oculto	Estándar	1 25	•	•			•					•	•	•			•	•	•		•	•							40.66
	V3618	5.6 8.1	Colgante oculto	Rápida	1 25	•	•			•					•	•	•			•	•	•		•	•							
K8.0	V3619	8.0 11.5	Colgante oculto	Estándar	1 25	•	•	•	•						•	•	•			•	•	•		•	•							40.67
	V3620	8.0 11.5	Colgante oculto	Rápida	1 25	•	•	•	•						•	•	•			•	•	•		•	•							
K5.6 **K8.0**	V3301	5.6 8.1	Colgante oculto	Estándar	1 25	•	•		•	•					•	•	•			•	•	•	•									40.68
	V3302	5.6 8.1	Colgante oculto	Rápida	1 25	•	•		•	•					•	•	•			•	•	•	•									
	V3303	8.0 11.5	Colgante oculto	Estándar	1 25	•	•		•	•					•	•	•			•	•	•	•									40.69
	V3304	8.0 11.5	Colgante oculto	Rápida	1 25	•	•		•	•					•	•	•			•	•	•	•									

* Clasificación por UL para 250psi, aprobado por FM para 175 psi.

§ Para obtener el Factor-K cuando la presión se mide en bares, multiplique las unidades S.I. por 10.0.

† No todas las combinaciones de capacidades de temperatura y acabados de cera han sido aprobadas o clasificadas. Revise las combinaciones en las fichas técnicas de cada producto. Los modelos V27 y V34 tienen aprobación MEA (#62-99-E) y CSFM (#7690-0531.112).

\# Aprobado para utilizo en cielos con pendiente.

** Colgante empotrado con ajuste de hasta ½"/13 mm; Para habitaciones de 12 × 12 pies a 20 × 20 pies/3,7 × 3,7 m a 6,1 × 6,1 m.

*** Colgante empotrado con ajuste de hasta ¼"/6 mm; Para habitaciones de 12 × 12 pies a 18 × 18 pies/3,7 × 3,7 m a 5,5 × 5,5 m.

‡‡ También disponible con empaque tipo sello para aplicaciones de cuartos limpios. Solicita la publicación 40.53.

Todos los rociadores Victaulic están disponibles con rosca BSPT. Comuníquese con Victaulic para solicitar detalles.

Av. Artesanos No. 879 Esq. Gobernador Curiel Col. Artesanos. Tlaquepaque, Jalisco.
Tel (33) 38 10 18 29

Rociadores FireLock® – Boquillas

Boquillas

Nota: las aprobaciones y clasificaciones de rociadores pueden variar según el modelo, la temperatura y el acabado. Para ver información completa sobre reglamentos, consulte la ficha técnica del producto.

Model No./SIN	Factor K	Tipo de deflector	Respuesta	Tamaño nominal de rosca	Capacidad nominal de temperatura									Revestimientos y acabados							Aprobaciones y listados de clasificación †								Sub. Pub.
	Imp. S.I. §			Pulg. (NPT) mm	135° F/57° C	155° F/68° C	162° F/72° C	165° F/74° C	175° F/79° C	200° F/93° C	212° F/100° C	286° F/141° C	360° F/182° C	ABIERTA	Bronce corriente	Cromado	Blanco o crema	Cera	Teflón níquel	Negro Mate	Personalizado	Blanco Brillante	cULus	UL	ULC	FM	VdS	LPCB	CNBOP	CCC	VNIIPO	
ROCIADOR PARA LA VENTANA																																
K1.4 – K11.5																																
V1001	1.4 2.0	Rociador para la Ventana	Abierta	½ 15										•	•	•							•	•						•		
V1003	2.0 2.9	Rociador para la Ventana	Abierta	½ 15										•	•	•							•	•						•		
V1005	2.8 4.0	Rociador para la Ventana	Abierta	½ 15										•	•	•							•	•						•		
V1007	4.2 5.9	Rociador para la Ventana	Abierta	½ 15										•	•	•							•	•						•	40.72	
V1009	5.6 8.1	Rociador para la Ventana	Abierta	½ 15										•	•	•							•	•						•		
V1011	8.0 11.5	Rociador para la Ventana	Abierta	½ 15										•	•	•							•	•						•		
V1013	11.5 16.3	Rociador para la Ventana	Abierta	½ 15										•	•	•							•	•						•		
BOQUILLAS ABIERTAS PARA ESPUMA																																
K2.8 **K5.6**																																
V2601	2.8 4.0	Boquilla para espuma	Abierta	½ 15										•	•								•							•	40.73	
V2603	5.6 8.1	Boquilla para espuma	Abierta	½ 15										•	•								•							•		
BOQUILLAS DE ROCIADO ABIERTO																																
K1.2 – K7.2 **SE MUESTRA MODELO DE 125°**																																
Vea el Cuadro más abajo	Vea el Cuadro más abajo	Rociador abierto	Abierta	½ 15										•	•				•				•			•						40.96

Factor K	Números de Modelo							
Medida Imperial S.I. §	Ángulos Deflectores Disponibles							
	180°	160°	140°	125°	110°	95°	80°	65°
1.2 1.7	V1201	V1202	V1203	V1204	V1205	V1206	V1207	V1208
1.8 2.6	V1211	V1212	V1213	V1214	V1215	V1216	V1217	V1218
2.3 3.3	V1221	V1222	V1223	V1224	V1225	V1226	V1227	V1228
3.2 4.6	V1231	V1232	V1233	V1234	V1235	V1236	V1237	V1238
4.1 5.9	V1241	V1242	V1243	V1244	V1245	V1246	V1247	V1248
4.9 7.1	V1251	V1252	V1253	V1254	V1255	V1256	V1257	V1258
5.6 8.1	V1261	V1262	V1263	V1264	V1265	V1266	V1267	V1268
7.2 10.4	V1271	V1272	V1273	V1274	V1275	V1276	V1277	V1278

* Clasificación por UL para 250psi, aprobado por FM para 175 psi.

§ Para obtener el Factor-K cuando la presión se mide en bares, multiplique las unidades S.I. por 10,0.

† No todas las combinaciones de capacidades de temperatura y acabados de cera han sido aprobadas o clasificadas. Revise las combinaciones en las fichas técnicas de cada producto. Los modelos V27 y V34 tienen aprobación MEA (#62-99-E) y CSFM (#7690-0531.112).

\# Aprobado para utilizo en cielos con pendiente.

** Colgante empotrado con ajuste de hasta ½"/13 mm; Para habitaciones de 12 × 12 pies a 20 × 20 pies/3,7 × 3,7 m a 6,1 × 6,1 m.

*** Colgante empotrado con ajuste de hasta ¼"/6 mm; Para habitaciones de 12 × 12 pies a 18 × 18 pies/3,7 × 3,7 m a 5,5 × 5,5 m.

‡‡ También disponible con empaque tipo sello para aplicaciones de cuartos limpios. Solicita la publicación 40.53.

Todos los rociadores Victaulic están disponibles con rosca BSPT. Comuníquese con Victaulic para solicitar detalles.

Av. Artesanos No. 879 Esq. Gobernador Curiel Col. Artesanos. Tlaquepaque, Jalisco.
Tel (33) 38 10 18 29

Rociadores automáticos FireLock®

Llaves

Tipo de llave	Modelo de llave													
	Modelo V25	Boquilla para Espuma Modelo V26	Modelo V27	Modelo V27-2	Modelo V29 Raso	Modelo V29-1	Modelo V33	Modelo V34	Modelo V36	Modelo V38-4	Modelo V38-5 cavidad para armario	Modelo V39	Modelo V44	Modelo V46
EXTREMO ABIERTO	●	●	●					●	●				●	●
EMPOTRADO				●				●	●					
CASQUILLO					●	●	●			●	●			
RASO					●	●								
OCULTO				●			●		●	●	●	●		

Si desea ver información
Completa solicite la publicación **40.80**

Accesorios

PROTECTORES PARA ROCIADORES

Si desea ver información completa solicite la publicación **40.83**

ARMARIO DE ALMACENAMIENTO PARA ROCIADORES

Si desea ver información completa solicite la publicación **40.81**

PLACA DE EXPANSIÓN

Si desea ver información completa solicite la publicación **40.84**

CHAPETONES

Para ver información completa, solicite la Publicación **40.88**

Av. Artesanos No. 879 Esq. Gobernador Curiel Col. Artesanos. Tlaquepaque, Jalisco.
Tel (33) 38 10 18 29

Productos Especializados

Para aplicaciones especiales de protección contra incendios, Victaulic ofrece una gran variedad de soluciones para productos de tuberías. Desde tuberías de extremo liso de HDPE, acero inoxidable y acero al carbón a tuberías de hierro dúctil, de acero al carbón y acero inoxidable ranurado de tamaño AWWA, cualquier tipo que necesite, Victaulic posee una completa línea de productos para instalaciones más rápidas, simples y económicas.

Sistemas de acero inoxidable Pressfit®

El sistema Pressfit es una solución para sistemas de tuberías de conexión rápida y diámetro pequeño que ofrece rapidez, economía y confiabilidad a los propietarios, los contratistas y los ingenieros que formulan las especificaciones. Pressfit proporciona ventajas reales de unión en la obra a operarios e instaladores – beneficios que no encontrará en los sistemas estándares roscados, soldados o bridados.

El sistema de acero inoxidable Pressfit es ideal para gran variedad de aplicaciones que requieran las propiedades de resistencia a la corrosión del acero inoxidable. Pressfit se integra perfectamente con los sistemas de tuberías de acero inoxidables más grandes, especialmente aquellos diseñados con productos de extremo ranurado Victaulic.

Los productos Pressfit también están disponibles en acero al carbono para sistemas de protección contra incendios. Los productos Pressfit no fueron diseñados para sistemas de tuberías dimensionados en unidades métricas.

Si desea ver información completa solicite las publicaciones **18.01** y **18.02**

Nota: Los productos Pressfit sólo están disponibles en dimensiones del sistema imperial.

Sistemas de tuberías de extremo liso

El método de tuberías de extremo liso Victaulic es ideal para mantenimiento y reparaciones, como también para instalaciones nuevas. Los coples Roust-A-Bout® y las conexiones de extremo liso tienen Clasificación UL y ULC para sistemas de protección contra incendios.

Los coples de extremo liso Victaulic están principalmente diseñados para tuberías de acero de peso estándar (Schedule 40), pero también pueden usarse en tuberías de pared delgada de acero u otro metal como aluminio o acero inoxidable. No es necesario preparar la tubería de manera especial.

Si desea ver información completa solicite las publicaciones **14.02** y **14.04**

Sistemas de Tuberías de HDPE

Con aprobación de FM para servicios subterráneos, nuestros coples y adaptadores de brida de HDPE proporcionan una unión en que la presión de trabajo del cople cumple con la capacidad nominal de la tubería o la excede. Los dientes sujetan toda la circunferencia de la tubería y la unión se asegura apretando solo cuatro pernos y las tuercas.

Si desea ver información completa solicite las publicaciones **19.02 – 19.04**

Av. Artesanos No. 879 Esq. Gobernador Curiel Col. Artesanos. Tlaquepaque, Jalisco.
Tel (33) 38 10 18 29

Productos Especializados

Victaulic ofrece una gran variedad de sistemas de unión y materiales para casi todas las aplicaciones de protección contra incendios. Los productos Victaulic conforme a las necesidades de los sistemas más exigentes.

Para obtener la información más reciente sobre nuestra línea de productos especializados, visite el sitio web de Victaulic en **www.victaulic.com**.

PRODUCTOS

3-1 Coples
4-1 Conexiones
5-1 Conexiones AquaFlex® para rociador
6-1 Sistema de tuberías con derivación mecánica
7-1 Válvulas y accesorios
8-1 Dispositivos automáticos y accesorios FireLock®
9-1 Rociadores automáticos FireLock
10-1 Productos especializados
11-1 Herramientas de preparación de tuberías
12-1 Índice de Productos

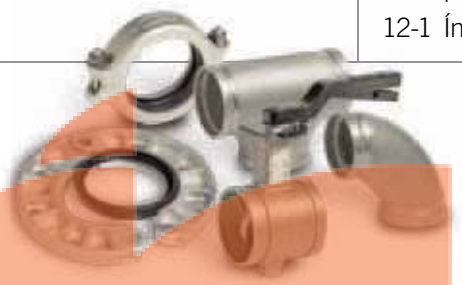

Sistemas de Tuberías de Cobre

Uniones Ranuradas, conexiones ranuradas y adaptadores de brida de cobre diseñados para tuberías de cobre de gran diámetro, 2 – 8"/50 – 200 mm. Tablas A e Y.

Los coples y conexiones de cobre tienen Clasificación UL/ULC para servicios de protección contra incendios.

Si desea ver información completa solicite las Publicaciones **22.01 – 22.13**

Norma DIN 1786 y Tablas X e Y de la Norma Británica, vea la ficha técnica **22.11**

Para ver las tablas A, B y D de la Norma Australiana, ve la ficha técnica **22.10**

Sistemas de Tuberías de Acero Inoxidable

Para la unión rápida y económica de tuberías de acero inoxidable Cédula 5, 10, 20 y 40, Victaulic ofrece una completa línea de productos para unión mecánica de tuberías ranurados por laminación o por corte.

Si desea ver información completa solicite las Publicaciones **17.03 – 17.25**

Sistemas de tuberías AWWA para Norteamérica

También ideales para servicios subterráneos, nuestra línea de conexiones y coples AWWA proporcionan una transición simple de tuberías de tamaños AWWA a IPS y generan uniones seguras con solo dos pernos, en oposición a los ocho que se emplean en los sistemas bridados.

Las conexiones AWWA tienen Clasificación UL/ULC y Aprobación FM para servicios subterráneos de protección contra incendios.

Si desea ver información completa solicite las Publicaciones **23.01 – 23.09**

Preparación de la Tubería

Ranura por laminación

Victaulic fue pionero en la fabricación de herramientas de ranurado por laminación en la década de 1950 y continúa liderando la industria de la fabricación de herramientas que aceleran y simplifican la instalación. Victaulic fue la primera compañía en recibir aprobación para el uso de tuberías ranuradas en sistemas de protección contra incendios.

Victaulic ofrece una gran variedad de herramientas para preparación de tuberías, corte de orificios, reparaciones de tubería previamente ranurada y mantenimiento del sistema.

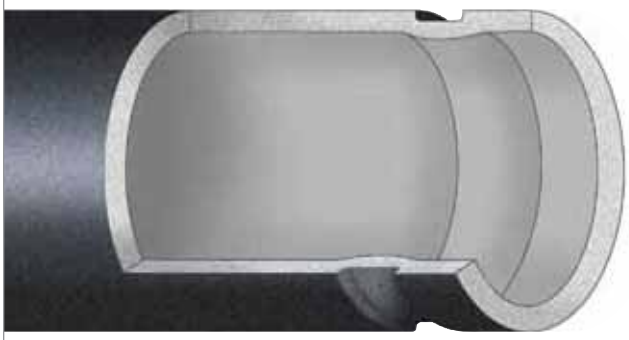

En la ilustración se muestra una ranura laminada en una tubería de acero Cédula 40. El pequeño surco que queda en la pared interior de la tubería no afecta de manera significante a la presión o el caudal.

Ranuradoras por laminación portátiles para trabajo en campo

¾ – 2"/
20 – 50 mm
VE12, PÁG. 11-3

2 – 6"/
50 – 150 mm
VE26, PÁG. 11-3
KIT PARA LA UNIDAD IMPULSORA, PÁG. 11-3

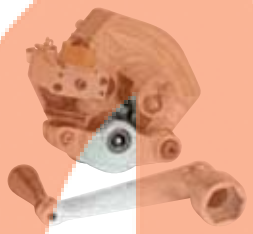

3½ – 6"/
90 – 150 mm
VE46, PÁG. 11-3
KIT PARA LA UNIDAD IMPULSORA, PÁG. 11-3

¾ – 6"/
20 – 150 mm
VE226, PÁG. 11-3

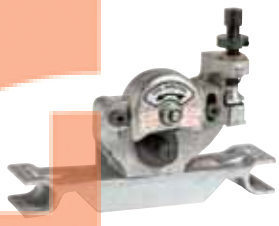

Ranuradoras por laminación para fabricación en campo

1¼ – 6"/
32 – 150 mm
VE106, PÁG. 11-4

¾ – 12"/
20 – 300 mm
VE270FSD, PÁG. 11-4

¾ – 12"/
20 – 300 mm
VE272SFS, PÁG. 11-4

2 – 12"/
50 – 300 mm
VE416SFD, PÁG. 11-4

victaulic®

Av. Artesanos No. 879 Esq. Gobernador Curiel Col. Artesanos. Tlaquepaque, Jalisco.
Tel (33) 38 10 18 29

Preparación de la Tubería

Proceso de ranurado por laminación

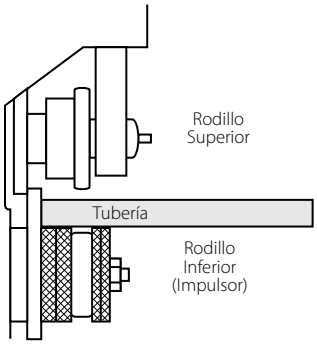

Las herramientas Vic-Easy® forman la ranura en frío y mantienen las dimensiones

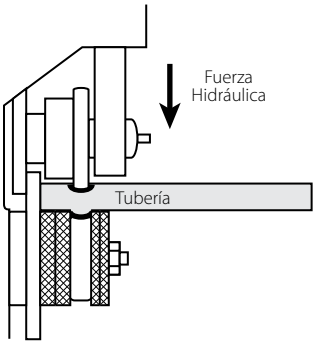

El ranurado por laminación no remueve metal de la tubería

PRODUCTOS

3-1 Coples
4-1 Conexiones
5-1 Conexiones AquaFlex® para rociador
6-1 Sistema de tuberías con derivación mecánica
7-1 Válvulas y accesorios
8-1 Dispositivos automáticos y accesorios FireLock®
9-1 Rociadores automáticos FireLock®
10-1 Productos especializados
11-1 Herramientas de preparación de tuberías
12-1 Índice de Productos

Ranuradoras por laminación para trabajo en planta/taller

¾ – 12"/20 – 300 mm

VE268, PÁG. 11-5

Herramientas Pressfit®

PFT505, PÁG. 11-5
PFT509, PÁG. 11-5
Disponible sólo en Norteamérica.

Herramientas para corte de orificios

HCT908, PÁG. 11-6
VHCT900, PÁG. 11-6
VIC-TAP® II, PÁG. 11-6

Accesorios

Unidad motorizada

VPD752, PÁG. 11-7

Soportes ajustables para tubería

¾ – 12"/20 – 300 mm

VAPS112, PÁG. 11-7
VAPS224, PÁG. 11-7

Cinta para medir diámetro "Go-No-Go"

¾ – 24"/20 – 600 mm

PÁG. 11-7

Av. Artesanos No. 879 Esq. Gobernador Curiel Col. Artesanos. Tlaquepaque, Jalisco.
Tel (33) 38 10 18 29

MATERIALES INDUSTRIALES DE GUADALAJARA S.A. DE C.V.

Preparación de la Tubería

Portátil para trabajo en campo

Si desea ver información completa solicite la publicación **24.01**

VE12

GROOVE IN-PLACE VE12

- Para ranurar manualmente tuberías de acero Cédula 5, 10 y 40, de acero inoxidable, de aluminio y de PVC
- Los rodillos de seguimiento optimizados permiten el ranurado bidireccional
- Ranura por laminación de tuberías de ¾ – 2"/20 – 50 mm †

Requerimientos de energía: Ninguno

Peso: 17 lbs./8 kg

VE26

GROOVE IN-PLACE VE26

- Repare o reacondicione tuberías de acero de pared delgada, de acero Cédula 40, de acero inoxidable, de PVC y de aluminio
- Rodillos de seguimiento optimizados patentados permiten el ranurado bidireccional
- El Modelo VE26C es apto para tuberías de cobre (CTS) de los tipos K, L, M y DWV y para cobre conforme a la norma británica, la norma DIN y la norma australiana
- El Modelo VE26SS ranura tuberías de acero inoxidable Cédula 5 y 10
- El kit opcional adaptador de la unidad impulsora está disponible para ranurar tubería, alternativamente con la unidad motorizada de Ridgid* 300 o el Modelo VPD752
- Ranurado por laminación de tuberías 2 – 6"/50 – 150 mm †

Requerimientos de energía: Ninguno

Peso: 22 lbs./10 kg

Kit de unidad impulsora de potencia VE26/46

Hay disponible un kit para unidad motorizada VE26/46 para montar ambas herramientas directamente a una unidad motorizada Victaulic VPD752 o una Ridgid* 300.

VE46

GROOVE IN-PLACE VE46

- Diseñada para el ranurado por laminación manual de tuberías de acero Cédula 40, de aluminio, de acero inoxidable, PVC y tuberías de PVC Cédula 80
- Rodillos de seguimiento optimizados patentados que permiten el ranurado bidireccional y reducen el desplazamiento de la tubería
- El kit opcional adaptador de la unidad impulsora está disponible para ranurar tubería, alternativamente con la unidad motorizada de Ridgid* 300 o el Modelo VPD752
- Ranura por laminación de tuberías de 3½ – 6"/90 – 150 mm †

Requerimientos de energía: Ninguno

Peso: 28 lbs./13 kg

VE226

Ranuradora portátil VE226

- Se instala sobre una unidad impulsora Victaulic VPD752 o una Ridgid* 300
- Disponibles con bases alternativas opcionales
- La herramienta estándar funciona con un trinquete de fuerza de ⅜"/9,5 mm (no incluido)
- Disponible en seis modelos para tuberías de acero (y otras IPS), tuberías de cobre y de acero inoxidable
- Forma ranuras por laminación en tuberías de ¾ – 6"/20 – 150 mm †

Requerimientos de energía: Compatible con unidades impulsoras Victaulic VPD752 o Ridgid 300
Bases opcionales para Ridgid 535, 1224, 1822 y Oster 310.
Comuníquese con Victaulic para obtener información sobre otros componentes.

Peso: 37 lbs./17 kg

† Consulte las tablas de capacidad nominal de ranurado por laminación en la pág. 11-8.

* Ridgid es una marca registrada de Ridge Tool Company.

Av. Artesanos No. 879 Esq. Gobernador Curiel Col. Artesanos. Tlaquepaque, Jalisco.
Tel (33) 38 10 18 29

MATERIALES INDUSTRIALES DE GUADALAJARA S.A. DE C.V.

Preparación de la Tubería

Fabricación en campo

Si desea ver información completa solicite la publicación **24.01**

VE106

GROOVE-N-GO VE106

- Herramienta de ranurado por laminación para trabajo liviano móvil con unidad motorizada/ impulsora integral montada sobre carretilla portátil
- Trinquete de fuerza de 3/8"/9,5 mm para operación (estándar)
- Rodillos de seguimiento optimizados patentados reducen el desplazamiento de la tubería
- Unidad completamente autónoma con motor integral, pedal de accionamiento seguro y enchufe de energía
- Ranura por laminación de tuberías de 1¼ – 6"/32 – 150 mm †

Requerimientos de energía: VE106 viene con energía de 110 volts, 15 amp.

Peso: 140 lbs./64 kg

Accesorios opcionales: Rodillos/ejes adicionales disponibles para ranurado de tuberías de cobre, de acero inoxidable de pared delgada y tipo EndSeal (ES).

VE270FSD

VE270FSD

- Unidad completamente autónoma con motor de engranajes integrado, cubiertas de protección, pedal de accionamiento seguro y enchufe/cable de energía
- Equipada con un diseño único de brazo pivote, permite un reemplazo más fácil y rápido de los rodillos sin retirar los ejes
- Rodillos de seguimiento optimizados patentados reducen el desplazamiento de la tubería
- Ranura por laminación de tuberías de ¾ – 12"/20 – 300 mm †

Requerimientos de motor: Autónoma

Requerimientos de energía: VE270FSD viene con alimentación de 110 volt, 15 amp.

Peso: 340 lbs./154 kg

Rodillos opcionales: Acero al carbono Cédula 5, 10, 20 y 40; rodillos de cobre para los tipos K, L, M y DWV; y rodillos Rx de acero inoxidable para Cédula 5S-10-10S.

Accesorios opcionales: Estabilizador opcional disponible para tuberías de 8 – 12"/200 – 300 mm.

VE272SFS

VE272SFS

- Ranuradora por laminación portátil se ensambla fácilmente a la unidad impulsora Victaulic VPD752 o Ridgid 300
- Operación manual de la bomba con un diseño único de brazo con pivote que reduce el esfuerzo de manipular la palanca
- Rodillos de seguimiento optimizados patentados reducen el desplazamiento de la tubería
- Ranura por laminación de tuberías de ¾ – 12"/20 – 300 mm †

Requerimientos de Energía: Unidades impulsoras Victaulic VPD752 o Ridgid 300

Peso: 184 lbs./84 kg

Rodillos opcionales: Rodillos opcionales disponibles para tuberías de cobre; tuberías de acero inoxidable Cédula 5S, 10S y 10; y ranurado de tipo EndSeal (ES).

VE416FSD

VE416FSD

- Para ranurado por laminación en campo de tuberías de 2 - 16"/50 – 400 mm de pared estándar, tuberías de acero de pared delgada y también tuberías de aluminio, de acero inoxidable y plásticas de PVC
- Equipado con un estabilizador de tubería para tamaños de 6 – 16"/150 – 400 mm para controlar el vaivén de las tuberías
- El ajustador de profundidad de ranura proporciona dimensiones de ranura precisas y permite el ajuste sencillo del diámetro de ranurado inicial
- Unidades completamente autónomas con motores de engranajes integrales, pedal de accionamiento seguro y enchufe/cable de energía
- Ranura por laminación tuberías 2– 16"/50 – 400 mm †

Requerimientos de Energía: 110 voltios, energía de 15 amp para el motor de engranajes integral (modelo de 220 voltios, energía de 8 amp disponible)

Peso: 340 lbs./154 kg

Rodillos opcionales: Rodillos opcionales disponibles para tuberías de cobre duro; tuberías de PVC Cédula 80; de acero inoxidable Rx Cédula 5S, 10 y 10S; y ranurado tipo EndSeal (ES). Juegos de rodillos también disponibles para tuberías de acero al carbono de 14 – 16"/350 – 400 mm de pared estándar para sistemas AGS.

† Consulte las tablas de capacidad nominal de ranurado por laminación en la pág. 11-8.

Av. Artesanos No. 879 Esq. Gobernador Curiel Col. Artesanos. Tlaquepaque, Jalisco.
Tel (33) 38 10 18 29

Preparación de la Tubería

Fabricación en planta/ taller

Si desea ver información completa solicite la publicación **24.01**

VE268

VE268

- Diseñadas para el ranurado por laminación en el taller
- La herramienta electrohidráulica semiautomática totalmente motorizada viene completa con cubiertas de seguridad y pedal de accionamiento seguro
- Equipada con un diseño único de brazo pivote, permite un cambio más fácil y rápido de los rodillos sin retirar los ejes
- Rodillos de seguimiento optimizados patentados reducen el desplazamiento de la tubería
- Ranura por laminación en tuberías de ¾ – 12"/20 – 300 mm †

Requerimientos de motor: Autónoma

Peso: 735 lbs./333 kg

Rodillos opcionales: Rodillos opcionales para tuberías de acero al carbono Cédula 5, 10 y 40; rodillos de cobre para los tipos K, L, M y DWV; y rodillos Rx de acero inoxidable para tuberías Cédula 5S, 10 y 10S.

Accesorios opcionales: Estabilizador opcional disponible para tuberías de 8 – 12"/200 – 300 mm

Herramienta Pressfit®

Si desea ver información completa solicite la publicación **24.01**

PFT505

PFT505*

- El sistema Pressfit requiere el empleo de una herramienta Pressfit diseñada para asegurar los productos Pressfit a la tubería
- Mordazas disponibles por separado para alquiler o compra
- La herramienta Pressfit® está diseñada sólo para uso industrial y comercial

Capacidad: Tuberías de acero y acero inoxidable IPS Cédula 5 de ½ – 2"/15 – 50 mm

Requerimientos de energía: Alimentación monofásica de 110 volts, 60 Hz, 6,5 amps

Accesorios: Mordazas de prensado en ½"/15 mm, ¾"/20 mm, 1"/25 mm, 1½"/40 mm y 2"/50 mm

Nota: Los componentes PFT505 y PFT509 no son intercambiables

PFT509

PFT509*

- El sistema Pressfit requiere el empleo de una herramienta Pressfit diseñada para asegurar los productos Pressfit a la tubería
- Los paquetes de herramientas incluyen la herramienta de prensado, dos (2) baterías y cargador, el estuche, y mordazas de prensado ½"/15 mm, ¾"/20 mm, 1"/25 mm y 1½"/40 mm
- Mordazas disponibles por separado para la compra
- La herramienta Pressfit® está diseñada sólo para uso industrial y comercial
- La herramienta Pressfit® se alimenta a batería y requiere un cargador de 12V

Capacidad: Tuberías de acero y acero inoxidable IPS Cédula 5 de ½ – 1" and 1½"/15 – 25 mm y 40 mm.

Requerimientos de energía: Alimentación monofásica de 110 volts, 60 Hz, 6,5 amps

Nota: Los componentes PFT505 y PFT509 no son intercambiables

† Consulte las tablas de capacidad nominal de ranurado por laminación en la pág. 11-8.

* Disponibles sólo en Norteamérica.

victaulic®
Av. Artesanos No. 879 Esq. Gobernador Curiel Col. Artesanos. Tlaquepaque, Jalisco.
Tel (33) 38 10 18 29

Preparación de la Tubería

Herramientas para corte de orificios

Si desea ver información completa solicite la publicación **24.01**

HCT908

HCT908

- Herramienta de corte de una pieza diseñada para cortar orificios de hasta 4 ½"/120 mm en tuberías de acero al carbón y acero inoxidable con D.E. hasta 8"/200mm
- Permite usar salidas Mechanical-T®, Vic-Let™ y Vic-O-Well

Capacidad: Orificios de 1 – 4 ½"/25 – 120 mm para salidas T-Mecánica y Vic-Let de ½ – 4"/15 – 100 mm

Requerimientos de energía: Alimentación monofásica de 110 volts, 60 Hz, 7,0 amps

Peso: 23 lbs./10 kg

VHCT900

VHCT900

- Herramienta de corte de tres piezas diseñada para cortar orificios de hasta 3 ½"/90 mm de diámetro para salidas Mechanical-T, Vic-Let y Vic-O-Well
- La unidad base se asegura rápidamente a la tubería en las posiciones vertical, horizontal o suspendida
- El taladro para trabajo pesado se instala en las guías de alineamiento y el alimentador manual proporciona una presión uniforme sobre la sierra para obtener una eficiencia de corte máxima

Capacidad: Orificios de 1 – 3½"/25 – 90 mm para conexiones Mechanical-T y Vic-Let de ½ – 3"/15 – 80 mm

Requerimientos de energía: Alimentación monofásica de 120 voltios, 60 Hz, 10 amp con conexión a tierra

(220 voltios, monofásica, 60 Hz, 5 amp disponible a pedido)

Peso: 36 lbs./16 kg

Accesorios: Cadena extendida para tuberías de 10 – 24"/250 – 600 mm

VIC-TAP II

- Herramienta de corte de orificios diseñada para la unidad Vic-Tap II Mechanical-T Estilo 931 para derivaciones en sistemas de tuberías de acero con presiones hasta 500 psi/3450 kPa

Capacidad: Salida Vic-Tap II 4 – 8"/100 – tramo de 200 mm × 2 ½"/65 mm (IPS)

Requerimientos de energía: Alimentación monofásica de 115 volts, 60 Hz, 7,5 amps

Peso:

(A) Perfore la guía base de 15 lbs./6,8 kg

(B) Perfore el conjunto de motor y alimentación, peso total 16 lbs./7,3 kg

(C) Unidad de Válvula/Estilo 931, 12 lb./5,4 kg – 15 lb./6,8 kg, dependiendo del tamaño (4, 5, 6 y 8"/100, 125, 150 y 200mm)

Tamaño de orificio: 2 ⅜"/60,5 mm

Preparación de la Tubería

Unidad motorizada

VPD752

Si desea ver información completa solicite la publicación **24.01**

- Se puede usar como unidad impulsora para las herramientas de ranurado por laminación VE26, VE46, VE226 y VE272SFS, siempre que esté equipada con la placa de base correcta
- Funciona con pedal de accionamiento seguro

Capacidad: Véase la herramienta correspondiente

Requerimientos de Energía: El modelo VPD752 funciona con una alimentación de 115 voltios, energía de 15 amp, 50/60 Hz.

Peso: 140 lbs./634 kg

Soporte ajustable para tuberías

VAPS112

Si desea ver información completa solicite la publicación **24.01**

- Diseñada para apoyar las tuberías que se ranurarán por laminación
- La unidad portátil de cuatro patas permite la rotación libre de la tubería y traslación sobre unidades de transferencia de bolas
- El diseño de torniquete permite hacer dar vuelta la tubería para ranurar ambos extremos sin desmontarla del soporte

Capacidad: Tuberías IPS de ¾ – 12"/20 – 300 mm

Carga nominal: 1075 lbs./490 kg

Carrera vertical: 14½"/368 mm para varilla de ajuste, clavija de ajuste de 8½"/216 mm, 23"/584 mm

Altura mínima de la tubería desde el piso:

23"/584 mm en tuberías de 12"/300 mm

21"/533 mm en tuberías de 1"/25 mm

Peso: 190 lbs./86 kg

Fuerza necesaria sobre la palanca para levantar una carga de 1075 lbs./490 kg: 50 lbs./23 kg máximo

Soporte ajustable para tuberías

VAPS224

Si desea ver información completa solicite la publicación **24.01**

- Diseñado específicamente para apoyar tuberías que se ranurarán por laminación
- Unidad para trabajo pesado que permite la rotación libre de la tubería y la traslación sobre unidades de transferencia de bolas
- Las bolas de transferencia se instalan de un modo que permita el movimiento de las tuberías
- El diseño de torniquete permite hacer girar la tubería para ranurar ambos extremos sin desmontarla del soporte

Capacidad: Tuberías con dimensiones IPS de 2 – 24"/50 – 600 mm

Capacidad nominal: 1800 lbs./816 kg

Carrera vertical: 23"/584 mm

Altura mínima de la tubería desde el piso: 13"/325 mm en tuberías con dimensiones IPS de 24"/600 mm

Altura máxima de la tubería desde el piso: 38"/965 mm en tuberías con dimensiones IPS de 2"/50 mm

Peso: 260 lbs./118 kg

Fuerza necesaria sobre la palanca para levantar una carga de 1800 lbs./817 kg: 50 lbs./23 kg máximo

Cinta para medir el diámetro de tubería

Si desea ver información completa solicite la publicación **24.01**

- Cintas métricas de bolsillo disponibles para tomar medidas de circunferencia, graduadas en incrementos de 1/100(centésimos) de pulgada
- Se puede usar una cinta para medir el D.E. de las tuberías ¾ – 22"/20 – 550 mm en la base de la ranura (diámetro "C")
- Las cintas métricas tienen una muesca en el extremo para superponerla dentro de la ranura y obtener mediciones más exactas

victaulic

Av. Artesanos No. 879 Esq. Gobernador Curiel Col. Artesanos. Tlaquepaque, Jalisco.
Tel (33) 38 10 18 29

Preparación de la Tubería

Capacidad nominal de la herramienta de ranurado por laminación Vic-Easy®

(CAPACIDAD MÁXIMA)

Las herramientas de ranurado por laminación Vic-Easy de Victaulic están diseñadas para formar ranuras en frío en la tubería especificada en conformidad con los estándares de la tubería y las dimensiones de ranurado indicadas en las Especificaciones de Ranurado Victaulic para cada tipo de tubería.

Estas herramientas están diseñadas para tubería ranurada por laminación. Para cumplir esta función se requiere cierta destreza y habilidades mecánicas y se deben observar las prácticas de seguridad correspondientes. Aunque las herramientas fueron fabricadas para un funcionamiento confiable y seguro, es imposible anticipar las combinaciones de circunstancias que podrían originar un accidente. Se advierte al operador que siempre debe dar prioridad a la seguridad durante cada fase del uso, incluidas la preparación y el mantenimiento de estas unidades.

Lea y comprenda el Manual de Instrucciones de la Operación y Mantenimiento de la Herramienta incluido con cada herramienta antes de utilizarla o darle mantenimiento. Procure conocer el funcionamiento, las aplicaciones y las limitaciones de la herramienta . Tenga particular cuidado con los peligros específicos.

Nota: Las herramientas Vic-Easy y los rodillos que se incluyen en esta tabla producen ranuras en conformidad con las tablas de Dimensiones de Ranurado por Laminación Victaulic y con la norma ANSI/AWWA C-606.

Modelo de la Herramienta	Material de la Tubería	Tamaño/Schedule de la Tubería en pulgadas/mm														
		¾ 20	1 25	1¼ 32	1½ 40	2 50	2½ 65	3 80	3½ 90	4 100	4½ 120	5 125	6 150	8 200	10 250	12 300
VE12	Acero	5, 10	5 – 40													
	Inoxidable		Sólo 40S													
VE26S	Acero					5 – 40			5, 10							
	Inoxidable					Sólo 40S										
VE26C	Cobre					Rodillos de Cobre Tipo K, L, M, DWV ‡										
VE26SS	Ac. Inox. Pared Delg.					Rodillos Rx para 5S, 10S #										
VE46	Acero								5 – 40							
	Inoxidable								Sólo 40S							
VE226S	Acero			5 – 40				5, 10								
	Inoxidable			Sólo 40S												
VE226B	Acero	5 – 40														
	Inoxidable	Sólo 40S														
VE226M	Acero					5 – 40					5, 10					
	Inoxidable					Sólo 40S										
VE226C	Cobre					Rodillos de Cobre Tipo K, L, M, DWV ‡										
VE226BSS	Ac. Inox. Pared Delg.	Rodillos Rx para 5S, 10S #														
VE226MSS	Ac. Inox. Pared Delg.					Rodillos Rx para 5S, 10S #										
VE106	Acero			Rodillos estándares 5 – 40 §												
	Inoxidable			Rodillos estándares 40S §												
	Ac. Inox. Pared Delg.			Rodillos Rx para 5S, 10S #												
	Cobre					Rodillos de Cobre Tipo K, L, M, DWV ‡										
VE270FSD	Acero	Rodillos estándares 5 – 40S §													Rodillos est. 5 – 20	
	Inoxidable	Rodillos estándares 40S §														
	Ac. Inox. Pared Delg.	Rodillos Rx para 5S, 10S #														
	Cobre					Rodillos de Cobre Tipo K, L, M, DWV ‡										
VE272SFS	Acero	Rodillos estándares 5 – 40S §													Rodillos est. 5 – 20	
	Inoxidable	Rodillos estándares 40S §														
	Ac. Inox. Pared Delg.	Rodillos Rx para 5S, 10S #														
	Cobre					Rodillos de Cobre Tipo K, L, M, DWV ‡										
VE416FSD Estándar Dimensiones de ranura × brida	Acero					Rodillos estándares 5 – 40S §										5 – Paredestándar**
	Inoxidable					Rodillos estándares 40S §										Pared est. Solamente**
	Ac. Inox. Pared Delg.					Rodillos Rx para 5S, 10S #										
	Cobre					Rodillos de Cobre Tipo K, L, M, DWV ‡										
VE268	Acero	Rodillos estándares 5 – 40S §													5 – 20 Rodillos Est. §	
	Inoxidable		Rodillos estándares 5 – 40S §													
	Ac. Inox. Pared Delg.	Rodillos Rx para 5S, 10S #														
	Cobre					Rodillos de Cobre Tipo K, L, M, DWV ‡										

@ No se aplica al tamaño de 6"/150 mm Cédula 40.

* 2"/50 mm Cédula 80 con rodillos RP.

\# Rodillos Rx – "Rx" es el código de designación de piezas Victaulic para los juegos de rodillos diseñados específicamente para ranurar por laminación las tuberías de acero inoxidable de pared delgada.

‡ Otras unidades alternas están disponibles para productos de cobre según la norma europea (EN) 1057 y la norma australiana.

§ Rodillos estándares – Corresponde a la designación de Victaulic para los juegos de rodillos ranuradores que se usan principalmente en tuberías de acero. También se usan parta tuberías de acero inoxidable Cédula 40S.

** Pared estándar (0.375"/9,5 mm)

Av. Artesanos No. 879 Esq. Gobernador Curiel Col. Artesanos. Tlaquepaque, Jalisco.
Tel (33) 38 10 18 29

MATERIALES INDUSTRIALES DE GUADALAJARA S.A. DE C.V.

Preparación de la Tubería

Dimensiones de ranurado

NOTAS SOBRE LAS ESPECIFICACIONES DE RANURADO POR LAMINACIÓN

Si desea ver información completa solicite la publicación **25.01**

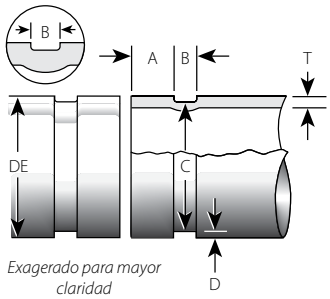

Exagerado para mayor claridad

NOTAS SOBRE LAS DIMENSIONES DE LA RANURA:

Columna 1: Tamaño nominal de la tubería (IPS).

Columna 2: Diámetro exterior de la tubería IPS

El diámetro exterior promedio de la tubería no debe variar de las especificaciones indicadas en las tablas de las páginas siguientes. La ovalidad máxima permitido de la tubería no debería variar más de 1%. Las variaciones mayores entre los diámetros mayor y menor dificultan el montaje del cople. En tuberías IPS, la tolerancia máxima permitido de los extremos con corte recto de la tubería es de 0.030"/0,8 mm para los tamaños de ¾ – 3½"/20 – 90 mm; de 0.045"/1,1 mm para los tamaños de 4 – 6"/100 – 150 mm; y de 0.060"/1,5 mm para los de 8"/200 y mayores. Esto se mide desde la línea recta. Cualquier cordón o costura soldada interna y externa se debe limpiar para que quede a ras de la superficie. Se debe limpiar el diámetro interior del extremo de la tubería para retirar las escamas gruesas, la suciedad y otras sustancias extrañas que pudiesen interferir con los rodillos ranuradores o dañarlos.

Columna 3: Dimensión "A" de Asiento de la Empaquetadura

La dimensión "A", o la distancia desde el extremo de la tubería a la ranura, identifica el área de asiento del empaque. En esta área no debe haber abolladuras, salientes (costuras soldadas) ni marcas de rodillos desde el extremo a la ranura para obtener un sellado hermético con el empaque. Se debe limpiar todo el aceite, la grasa y la suciedad.

Columna 4: Dimensión "B" de Ancho de Ranura

La dimensión "B", o ancho de la ranura, controla la expansión, la contracción y la deflexión angular de los coples flexibles por la distancia en la que se ubican desde la tubería y su ancho en relación con el ancho de la "cuña" del bastidor del cople.

Columna 5: Ranuras fuera de la dimensión de diámetro "C"

La dimensión "C" es el diámetro apropiado en la base de la ranura. Esta dimensión debe cumplir con la tolerancia de diámetro y debe ser concéntrica con el D.E. para que el cople encaje correctamente. La ranura debe tener una profundidad uniforme en toda la circunferencia de la tubería.

Columna 6: Dimensión "D", Profundidad de la Ranura

La dimensión "D" es la profundidad normal de la ranura y sólo es referencia para una "ranura de prueba". Las variaciones del D.E. de la tubería afectan esta dimensión y se deben modificar, si es necesario, para mantener la dimensión "C" dentro de la tolerancia. Esta ranura debe ajustarse a la dimensión "C" descrita anteriormente.

ESPECIFICACIONES SOBRE RANURADO POR LAMINACIÓN ESTÁNDAR – TUBERÍAS DE ACERO Y OTRAS IPS @ †

1	2			3	4	5		6	7	8
	Dimensiones – Pulgadas/mm									
	D.E. Diámetro Exterior de la Tubería.			A	B	Diámetro C de Ranura		D	T	
Tamaño nominal Pulgadas mm	Básico	Tolerancia +	Tolerancia –	Asiento del empaque ± 0.03 ± 0.76	Ancho de ranura ± 0.03 ± 0.76	Básico	Tol. +0.000 +0.00	Profundidad de ranura ref.	Espesor mín. permitido de la pared	Diám. máx. permitido de ensancha-miento
¾ 20	1.050 26,9	+0.010 +0,25	-0.010 -0,25	0.625 15,88	0.281 7,14	0.938 23,83	-0.015 -0,38	0.056 1,42	0.065 1,65	1.15 29,2
1 25	1.315 33,7	+0.013 +0,33	-0.013 -0,33	0.625 15,88	0.281 7,14	1.190 30,23	-0.015 -0,38	0.063 1,60	0.065 1,65	1.43 36,3
1 ¼ 32	1.660 42,4	+0.016 +0,41	-0.016 -0,41	0.625 15,88	0.281 7,14	1.535 38,99	-0.015 -0,38	0.063 1,60	0.065 1,65	1.77 45,0
1 ½ 40	1.900 48,3	+0.019 +0,48	-0.019 -0,48	0.625 15,88	0.281 7,14	1.775 45,09	-0.015 -0,38	0.063 1,60	0.065 1,65	2.01 51,1
2 50	2.375 60,3	+0.024 +0,61	-0.024 -0,61	0.625 15,88	0.344 8,74	2.250 57,15	-0.015 -0,38	0.063 1,60	0.065 1,65	2.48 63,0
2 ½ 65	2.875 73,0	+0.029 +0,74	-0.029 -0,74	0.625 15,88	0.344 8,74	2.720 69,09	-0.018 -0,46	0.078 1,98	0.083 2,11	2.98 75,7
76,1 mm	3.000 76,1	+0.030 +0,76	-0.030 -0,76	0.625 15,88	0.344 8,74	2.845 72,26	-0.018 -0,46	0.078 1,98	0.083 2,11	3.10 78,7
3 80	3.500 88,9	+0.035 +0,89	-0.031 -0,79	0.625 15,88	0.344 8,74	3.344 84,94	-0.018 -0,46	0.078 1,98	0.083 2,11	3.60 91,4
3 ½ 90	4.000 101,6	+0.040 +1,02	-0.031 -0,79	0.625 15,88	0.344 8,74	3.834 97,38	-0.020 -0,51	0.083 2,11	0.083 2,11	4.10 104,1
4 100	4.500 114,3	+0.045 +1,14	-0.031 -0,79	0.625 15,88	0.344 8,74	4.334 110,08	-0.020 -0,51	0.083 2,11	0.083 2,11	4.60 116,8
108,0 mm	4.250 108,0	+0.043 +1,09	-0.031 -0,79	0.625 15,88	0.344 8,74	4.084 103,73	-0.020 -0,51	0.083 2,11	0.083 2,11	4.35 110,5
4 ½ 120	5.000 127,0	+0.050 +1,27	-0.031 -0,79	0.625 15,88	0.344 8,74	4.834 122,78	-0.020 -0,51	0.083 2,11	0.095 2,41	5.10 129,5
5 125	5.563 141,3	+0.056 +1,42	-0.031 -0,79	0.625 15,88	0.344 8,74	5.395 137,03	-0.022 -0,56	0.084 2,13	0.109 2,77	5.66 143,8
133,0 mm	5.250 133,0	+0.053 +1,35	-0.031 -0,79	0.625 15,88	0.344 8,74	5.084 129,13	-0.020 -0,51	0.083 2,11	0.109 2,77	5.35 135,9
139,7 mm	5.500 139,7	+0.056 +1,42	-0.031 -0,79	0.625 15,88	0.344 8,74	5.334 135,48	-0.020 -0,51	0.083 2,11	0.109 2,77	5.60 142,2
6 150	6.625 168,3	+0.063 +1,60	-0.031 -0,79	0.625 15,88	0.344 8,74	6.455 163,96	-0.022 0,56	0.085 2,16	0.109 2,77	6.73 170,9
152,4 mm	6.000 152,4	+0.056 +1,42	-0.031 -0,79	0.625 15,88	0.344 8,74	5.830 148,08	-0.022 -0,56	0.085 2,16	0.109 2,77	6.10 154,9
159,0 mm	6.250 159,0	+0.063 +1,60	-0.031 -0,79	0.625 15,88	0.344 8,74	6.032 153,21	-0.030 -0,46	0.109 2,77	0.109 2,77	6.35 161,3
165,1 mm	6.500 165,1	+0.063 +1,60	-0.031 -0,79	0.625 15,88	0.344 8,74	6.330 160,78	-0.022 -0,56	0.085 2,16	0.109 2,77	6.60 167,6
8 200	8.625 219,1	+0.063 +1,60	-0.031 -0,79	0.750 19,05	0.469 11,91	8.441 214,40	-0.025 -0,64	0.092 2,34	0.109 2,77	8.80 223,5
203,2 mm	8.000 203,2	+0.063 +1,60	-0.031 -0,79	0.750 19,05	0.469 11,91	7.816 198,53	-0.025 -0,64	0.092 2,34	0.109 2,77	8.17 207,5
10 250	10.750 273,0	+0.063 +1,60	-0.031 -0,79	0.750 19,05	0.469 11,91	10.562 268,28	-0.027 -0,69	0.094 2,39	0.134 3,40	10.92 277,4
254,0 mm	10.000 254,0	+0.063 +1,60	-0.031 -0,79	0.750 19,05	0.469 11,91	9.812 249,23	-0.027 -0,69	0.094 2,39	0.134 3,40	10.17 258,3
12 300	12.750 323,9	+0.063 +1,60	-0.031 -0,79	0.750 19,05	0.469 11,91	12.531 318,29	-0.030 -0,76	0.109 2,77	0.156 3,96	12.92 328,2

@ Consulte siempre las especificaciones recientes sobre ranurado en el manual I-100.

† En tuberías ranuradas por laminación, la separación admisible del extremo de la tubería y la desviación de la línea central corresponderán a ½ de los valores indicados para tuberías de ranura con corte.

NOTAS IMPORTANTES:

Los recubrimientos aplicados a las superficies interiores, incluidas las superficies del cierre de pernos, de nuestros coples ranurados y empernados de extremos liso no deben exceder de 0.010"/0,25 mm. Además, el espesor del recubrimiento aplicado a la superficie de asiento de la empaquetadura y al interior de la ranura en el exterior de la tubería no debería exceder de 0.010"/0,25 mm.

Columna 7: Dimensión "T", Espesor Mínimo Admisible de la Pared

La dimensión "T" es la medida más delgada (grosor de pared nominal mínimo) de la tubería apta para ranurado por corte o por laminación. Las tuberías que no tienen el grosor de pared nominal mínimo para ranurado por corte se pueden ranurar por laminación o adaptarse para el uso de coples Victaulic mediante adaptadores Vic-Ring. Los adaptadores Vic-Ring se pueden utilizar en las siguientes situaciones (solicite los detalles a Victaulic Company):

- Cuando la tubería no alcanza a tener el espesor de pared nominal mínimo apto para ranurado por laminación
- Cuando el diámetro exterior de la tubería es demasiado grande para el ranurado por corte o por laminación
- Cuando la tubería se emplea en servicios abrasivos

Columna 8: Dimensión "F", Diámetro Máximo Admisible de Ensanchamiento del Extremo de la Tubería (Sólo Ranurado por Laminación Estándar)

El diámetro máximo admisible de ensanchamiento del extremo de la tubería se mide en el diámetro del extremo de la tubería.

Av. Artesanos No. 879 Esq. Gobernador Curiel Col. Artesanos. Tlaquepaque, Jalisco.
Tel (33) 38 10 18 29

Preparación de la Tubería

Dimensiones de ranurado

NOTAS SOBRE LAS ESPECIFICACIONES DE RANURADO POR LAMINACIÓN DE TUBERÍAS DE COBRE

Si desea ver información completa solicite la publicación **25.01**

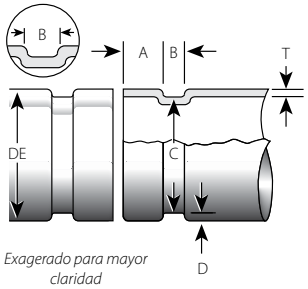

Exagerado para mayor claridad

ESPECIFICACIONES DE RANURADO POR LAMINACIÓN DE TUBERÍAS DE COBRE @

1	2		3	4	5	6	7	8
	Diámetro Exterior Real		Dimensiones – Pulgadas/mm					
Tamaño nominal Pulgadas mm	Básico Pulgadas mm	Tolerancia Pulgadas mm	A Asiento del empaque ± 0.03 ± 0,76	B Ancho de ranura +0.03/-0.00 -0,76/-0,00	C Diámetro de ranura +0/-0.020 +0/-0,5	D Profundidad de ranura ref.	T Espesor mínimo permitido de la pared	Diám. máx. permitido de ensancha-miento
2 50	2.125 54,0	±0.002 ±0,05	0.610 15,5	0.300 7,6	2.209 51,5	0.048 1,2	DWV	2.220 56,4
2 ½ 65	2.625 66,7	±0.002 ±0,05	0.610 15,5	0.300 7,6	2.525 64,1	0.050 1,2	0.065 1,7	2.720 69,1
3 80	3.125 79,4	±0.002 ±0,05	0.610 15,5	0.300 7,6	3.025 76,8	0.050 1,2	DWV	3.220 81,8
4 100	4.125 104,8	±0.002 ±0,05	0.610 15,5	0.300 7,6	4.019 102,1	0.053 1,4	DWV	4.220 107,2
5 125	5.125 130,2	±0.002 ±0,05	0.610 15,5	0.300 7,6	4.999 127,0	0.053 1,4	DWV	5.220 132,6
6 150	6.125 155,6	±0.002 ±0,05	0.610 15,5	0.300 7,6	5.999 152,3	0.063 1,6	DWV	6.220 158,0
8 200	8.125 206,4	±0.002/-0.004 ±0,05/-0,10	0.610 15,5	0.300 7,6	7.959 202,2	0.083 2,1	DWV	8.220 208,8

@ Consulte siempre las especificaciones recientes sobre ranurado en el manual I-600.

NOTAS SOBRE LAS DIMENSIONES DE LA RANURA:

Columna 1: Tamaño nominal de la tubería de cobre estirado ASTM B-88 indicada en el encabezado de la tabla

Columna 2: Diámetro exterior

El diámetro exterior de la tubería ranurada por laminación no debe variar más de la tolerancia indicada. La tolerancia máxima admisible desde los extremos con corte recto es 0.030"/0,8 mm para tuberías de 2 – 3"/50 – 80 mm; 0.045"/1,1 mm para tuberías de 4 – 6"/100 – 150 mm, medida desde la línea recta.

Columna 3: Asiento del empaque

Para asegurar el sellado hermético, la superficie de la tubería no debe tener abolladuras, marcas de rodillo, ni salientes desde el extremo de la tubería hasta la ranura. Se deben eliminar las escamas, la suciedad, las astillas y la grasa.

Columna 4: Ancho de la ranura

El fondo de la ranura no debe tener suciedad, astillas ni escamas que puedan interferir con el montaje adecuado del cople.

Columna 5: Diámetro Exterior de la Ranura

La ranura debe mantener una profundidad uniforme en toda la circunferencia de la tubería. La ranura debe mantenerse dentro de la tolerancia de diámetro "C" indicada.

Columna 6: Profundidad de la Ranura.

Sólo para referencia. La ranura debe ajustarse al diámetro "C" indicado.

Columna 7: Dimensión "T", Espesor Mínimo Admisible de la Pared

La norma ASTM B-306 para tuberías de drenaje de aguas residuales y ventilación (DWV) indica el grosor de pared mínimo de tuberías de cobre que se puede ranurar. En Australia, los productos Victaulic pueden conectar tuberías CN 50, Tablas A, B y D.

Columna 8: Diámetro Máximo Admisible de Ensanchamiento del Extremo de la Tubería

Medido en el diámetro del extremo de la tubería.

Índice de Productos

N° Modelo	Descripción del Producto	Página N°	Publ. N°
SECCIÓN 3: COPLES			
Estilo 009H	Cople rígido FireLock EZ®	3-3	10.61
Estilo 005	Cople rígido FireLock®	3-4	10.02
Estilo 07	Cople rígido Zero-Flex®	3-5	06.02
Estilo 77	Cople flexible estándar	3-6	06.04
Estilo 75	Cople flexible	3-7	06.05
Estilo 750	Cople reductor	3-8	06.08
Estilo 744	FireLockAdaptador de brida ANSI Clase 150	3-9	10.04
Estilo 741	Adaptador Vic-Flange® ANSI Clase 150	3-10	06.06
Estilo 743	Vic- FlangeAdaptador ANSI Clase 300	3-10	06.06
Estilo 72	Cople de salida	3-11	06.10
Estilo HP-70	Cople rígido	3-12	06.12
Estilo 791	Cople Vic-Boltless®	3-12	06.11
Estilo 792	Herramienta de montaje Vic-Boltless	3-12	06.11
SECCIÓN 4: CONEXIONES			
N° 001	FireLock Codo de 90°	4-2	10.03
N° 003	Codo FireLock de 45°	4-2	10.03
N° 002	FireLock "T" recta	4-2	10.03
N° 006	Tapón FireLock	4-2	10.03
Nº 10-DR	Codo de Drenaje	4-3	10.05
Nº 67	Codo de fin de línea Vic-End II	4-3	10.21
Nº 10	Codo de 90°	4-4	07.01
Nº 11	Codo de 45°	4-4	07.01
Nº 20	Conexión en "T"	4-4	07.01
N° 60	Tapón capa	4-4	07.01
SECCIÓN 5: CONEXIONES AQUAFLEX® PARA ROCIADOR			
Serie AQB	Arreglo de manguera trenzada para cielorrasos comerciales y suspendidos	5-2	10.85
Serie AQB	Arreglo de manguera trenzada para cielorrasos de yeso con perfil de enrasado	5-2	10.85
Serie AQI	Arreglo de manguera trenzada para aplicaciones institucionales	5-2	10.88
Serie AQC	Arreglo de manguera trenzada para aplicaciones de sala limpia	5-3	10.86
Serie AQD	Arreglo de manguera trenzada para aplicaciones de ductos industriales	5-3	10.87
Serie AQU	Arreglo de manguera no trenzada para cielorrasos comerciales y suspendidos	5-4	10.85
Serie AQB	Sistemas preensamblados	5-4	—
Serie AQI	Sistemas preensamblados	5-4	—
Estilo 922	Accessorios – Salida en "T" FireLock Estilo 922	5-4	10.52
Serie AQI	Accesorios –Niples reducidos AquaFlex	5-4	10.88
Serie AQB	Accessorios – Codos AquaFlex de 90°	5-4	10.85
SECCIÓN 6: SISTEMAS DE TUBERÍAS CON DERIVACIÓN MECÁNICA			
Estilo 920	Salida de derivación empernada T-Mecánica®	6-2	11.02
Estilo 920N	Mechanical-TSalida de derivación empernada	6-2	11.02
Estilo 920	Cruz de salida de derivación empernada en "T" Mecánica	6-5	11.03
Estilo 920N	Mechanical-TCruz de salida de derivación empernada	6-5	11.03
Estilo 912	Rociador "T" FireLock de perfil bajo	6-9	10.53
Estilo 922	FireLockSalida en "T"	6-10	10.52
Estilo 923	Salida Vic-Let™ sin banda de sujeción	6-11	11.06

N° Modelo	Descripción del Producto	Página N°	Publ. N°
SECCIÓN 7: VÁLVULAS Y ACCESORIOS			
VÁLVULAS			
Serie 705	Válvula Mariposa FireLock – APERTURA Supervisada	7-3	10.18
Serie 765	FireLockVálvula de mariposa HP – APERTURA Supervisada	7-4	10.80
Serie 707C	Válvula de mariposa FireLock – CIERRE Supervisado	7-5	10.75
Serie 766	FireLockVálvula de mariposa hp – CIERRE Supervisado	7-6	10.83
Serie 717	Válvula de retención FireLock	7-7	10.08
Serie 717R	Válvula de retención FireLock para tubería principal	7-9	10.09
Serie 771H	Válvula de Compuerta OS & Y (Ran. × Ran.)	7-11	10.92
Serie 771F	Válvula de Compuerta OS & Y (Ran. × Brida)	7-11	10.92
Serie 772H	Válvula de Compuerta NRS (Ran. × Ran.)	7-11	10.92
Serie 772F	Válvula NRS de Compuerta (Ran. × con Brida)	7-11	10.92
Serie 773	Columna de Pared de Válvula de Compuerta NRS	7-12	10.92
Serie 774	Columna Indicadora Vertical para la Válvula de Compuerta NRS	7-12	10.92
Serie 728	Válvula de bola FireLock	7-13	10.17
Serie 247	Módulo de tubería principal para control de zona FireLock	7-14	30.83
Serie 747M	FireLockMódulo de tubería principal para control de zona	7-15	10.96
Serie 720	Módulo de prueba de alarmas TestMaster™ II	7-16	10.22
Serie 735	Medidor de prueba de bomba contra incendios	7-17	10.11
SECCIÓN 8: DISPOSITIVOS AUTOMÁTICOS Y ACCESORIOS FIRELOCK			
DISPOSITIVOS			
Serie 768	Válvula de retención FireLock NXT® para Sistema de Red Seca	8-3	30.80
Serie 769	FireLock NXTVálvula de retención para sistema de diluvio	8-4	30.81
Serie 769	Válvula de retención FireLock NXT para sistema de preacción	8-5	30.82
Serie 769	Válvula de retención para sistema de preacción FireLock NXT	8-5	30.85
Serie 764	Válvula de retención FireLock NXT para sistema alterno húmedo/seco	8-8	30.83
	Conjunto de configuración autoconvertible Assembly for FireLock NXT Dispositivos de preacción	8-9	30.84
Serie 751	Válvula de alarma FireLock	8-10	30.01
Serie 751	Estación de válvula de alarma europea FireLock	8-11	30.01
Serie 745	FireLock Fire-Pac	8-12	30.23
Serie 7C7	Conjunto para mantenimiento de aire y compresor	8-14	30.22
ACCESORIOS			
——	Kit de configuración de tubería principal Vic-Quick	8-9	—
Serie 7C7	Paquete compresor Para sistemas FireLock NXT	8-16	30.22
Serie 746-LPA	Dispositivo actuador/antiinundación para red seca	8-16	30.64
Serie 752	Cámara de retardo	8-16	30.31
Serie 753-E	Actuador solenoide	8-16	30.63
Serie 755	Estación de accionamiento manual	8-16	30.41
Serie 757	Conjunto de Regulación de Mantenimiento de Aire	8-16	30.35
Serie 757P	Conjunto de Regulación de Mantenimiento de Aire	8-16	30.36
Serie 760	Alarma del motor de agua	8-16	30.32
Serie 767	Actuador eléctrico/neumático	8-16	30.62
Serie 776	Actuador de presión baja	8-16	30.65
Serie 798	Actuador neumático doble	8-16	30.61
——	Conjunto de configuración autoconvertible	8-16	30.84

Av. Artesanos No. 879 Esq. Gobernador Curiel Col. Artesanos. Tlaquepaque, Jalisco.
Tel (33) 38 10 18 29

Índice de Productos

N° Modelo	Descripción del Producto	Tipo de deflector	Categoría de Respuesta	Página N°	Publ. N°
SECCIÓN 9: ROCIADORES AUTOMÁTICOS FIRELOCK®					
ESTÁNDARES COMERCIALES					
V2703	K 5.6, ½" NPT	Vertical	Estándar	9-5	40.10
V2707	K 5.6, ½" NPT	Colgante empotrado	Estándar	9-5	40.10
V2704	K 5.6, ½" NPT	Vertical	Rápida	9-5	40.10
V2708	K 5.6, ½" NPT	Colgante empotrado	Rápida	9-5	40.10
V2709	K 5.6, ½" NPT	Horizontal de pared/horizontal de pared empotrado	Estándar	9-5	40.11
V2710	K 5.6, ½" NPT	Horizontal de pared/horizontal de pared empotrado	Rápida	9-5	40.11
V3401	K 8.0, ¾" NPT	Vertical	Estándar	9-5	40.15
V3405	K 8.0, ¾" NPT	Colgante empotrado	Estándar	9-5	40.15
V3402	K 8.0, ¾" NPT	Vertical	Rápida	9-5	40.15
V3406	K 8.0, ¾" NPT	Colgante empotrado	Rápida	9-5	40.15
V3409	K 8.0, ¾" NPT	Horizontal de pared/horizontal de pared empotrado	Estándar	9-5	40.16
V3410	K 8.0, ¾" NPT	Horizontal de pared/horizontal de pared empotrado	Rápida	9-5	40.16
V2725	K 5.6, ½" NPT	Convencional	Estándar	9-5	40.17
V2726	K 5.6, ½" NPT	Convencional	Rápida	9-5	40.17
V2727	K 5.6, ½" NPT	Colgante conforme a VdS (sólo en Europa)	Estándar	9-6	40.18
V2728	K 5.6, ½" NPT	Colgante conforme a VdS (sólo en Europa)	Rápida	9-6	40.18
V3423	K 8.0, ¾" NPT	Colgante conforme a VdS (sólo en Europa)	Estándar	9-6	40.19
V3424	K 8.0, ¾" NPT	Colgante conforme a VdS (sólo en Europa)	Rápida	9-6	40.19
V2701	K 2.8, ½" NPT	Vertical	Estándar	9-6	40.40
V2702	K 2.8, ½" NPT	Vertical	Rápida	9-6	40.40
V2705	K 2.8, ½" NPT	Colgante empotrado	Estándar	9-6	40.40
V2706	K 2.8, ½" NPT	Colgante empotrado	Rápida	9-6	40.40
V2401	K 4.2/6.1 S.I.	Colgante	Estándar	9-6	40.87
V2402	K 4.2/6.1 S.I.	Vertical	Estándar	9-6	40.87
V2403	K 4.2/6.1 S.I.	Colgante	Estándar	9-6	40.87
V2404	K 4.2/6.1 S.I.	Vertical	Estándar	9-6	40.87
APLICACIÓN ESPECÍFICA					
V2502	K 4.2, ½" NPT	Vertical	Rápida	9-6	40.09
ALMACENAMIENTO					
V4601	K 25,2, 1" NPT (LP-46)	Colgante	Estándar	9-7	40.95
V4603	K 25,2, 1" NPT (LP-46)	Vertical	Estándar	9-7	40.98
V4402	K 14.0, ¾" NPT (ESFR)	Colgante	Rápida	9-7	40.82
V4404	K 16.8, ¾" NPT (ESFR)	Colgante	Rápida	9-7	40.86
V3407	K 11.2, ¾" NPT	Colgante	Estándar	9-7	40.20
V3403	K 11.2, ¾" NPT	Vertical	Estándar	9-7	40.20
V3408	K 11.2, ¾" NPT	Colgante	Rápida	9-7	40.20
V3404	K 11.2, ¾" NPT	Vertical	Rápida	9-7	40.20
V2723	K 5.6, ½" NPT	Colgante	Estándar	9-7	40.22
V2721	K 5.6, ½" NPT	Vertical	Estándar	9-7	40.22
V2724	K 5.6, ½" NPT	Colgante	Rápida	9-7	40.22
V2722	K 5.6, ½" NPT	Vertical	Rápida	9-7	40.22
V3419	K 8.0, ¾" NPT	Colgante	Estándar	9-7	40.23
V3417	K 8.0, ¾" NPT	Vertical	Estándar	9-7	40.23
V3420	K 8.0, ¾" NPT	Colgante	Rápida	9-7	40.23
V3418	K 8.0, ¾" NPT	Vertical	Rápida	9-7	40.23
COBERTURA EXTENDIDA					
V3411	K 11.2, ¾" NPT (ECLH)	Colgante empotrado	Estándar	9-8	40.30
V3412	K 11.2, ¾" NPT (ECLH)	Colgante empotrado	Rápida	9-8	40.30
V3413	K 14.0, ¾" NPT (ECLH)	Colgante empotrado	Estándar	9-8	40.31

ÍNDICE CONTINÚA EN PÁG. 12-3

Av. Artesanos No. 879 Esq. Gobernador Curiel Col. Artesanos. Tlaquepaque, Jalisco.
Tel (33) 38 10 18 29

Índice de Productos

Nº Modelo	Descripción del Producto	Tipo de deflector	Categoría de Respuesta	Página Nº	Publ. Nº
SECCIÓN 9: ROCIADORES AUTOMÁTICOS FIRELOCK®					
COBERTURA EXTENDIDA (CONTINUACIÓN)					
V3414	K 14.0, ¾" NPT (ECLH)	Colgante empotrado	Rápida	9-8	40.31
V3415	K 8.0, ¾" NPT (ECLH)	Horizontal de pared/horizontal de pared empotrado	Estándar	9-8	40.33
V3416	K 8.0, ¾" NPT (ECLH)	Horizontal de pared/horizontal de pared empotrado	Rápida	9-8	40.33
V3421	K 14.0, ¾" NPT (ECOH)	Colgante empotrado	Estándar	9-8	40.34
RESIDENCIAL					
V2738	K 4.2, ½" NPT	Horizontal de pared/horizontal de pared empotrado	Rápida	9-9	40.54
V2730	K 4.9, ½" NPT	Colgante empotrado	Rápida	9-9	40.41
V2732	K 4.9, ½" NPT	Colgante empotrado	Rápida	9-9	40.41
V2734	K 4.9, ½" NPT	Colgante oculto	Rápida	9-9	40.42
V2736	K 4.9, ½" NPT	Colgante oculto	Rápida	9-9	40.42
V2740	K 4.9, ½" NPT	Colgante empotrado	Rápida	9-9	40.47
V2742	K 4.9, ½" NPT	Colgante oculto	Rápida	9-9	40.52
V2744	K 5.6, ½" NPT	Horizontal de pared/horizontal de pared empotrado	Rápida	9-9	40.49
V3426	K 6.9, ¾" NPT	Colgante empotrado	Rápida	9-9	40.48
V3806	K 5.6, ½" NPT	Colgante oculto	Rápida	9-9	40.43
DECORATIVO					
V2902	K 4.1, ½" NPT	Colgante	Rápida	9-10	40.44
V3801	K 5.6, ½" NPT	Colgante oculto ajustable y placa cubierta	Estándar	9-10	40.50
V3807	K 5.6, ½" 300 psi	Colgante oculto ajustable y placa cubierta	Estándar	9-10	40.55
V3808	K 5.6, ½" 300 psi	Colgante oculto ajustable y placa cubierta	Rápida	9-10	40.55
V3802	K 5.6, ½" NPT	Colgante oculto ajustable y placa cubierta	Rápida	9-10	40.50
V3904	K 8.0, ¾" NPT (ECLH)	Colgante oculto ajustable	Rápida	9-10	40.71
DE RED SECA					
V3605	K 5.6, 1" NPT	Colgante/empotrado colgante/intermedio colgante	Estándar	9-11	40.60
V3606	K 5.6, 1" NPT	Colgante/empotrado colgante/intermedio colgante	Rápida	9-11	40.60
V3607	K 8.0, 1" NPT	Colgante/empotrado colgante/intermedio colgante	Estándar	9-11	40.61
V3608	K 8.0, 1" NPT	Colgante/empotrado colgante/intermedio colgante	Rápida	9-11	40.61
V3601	K 5.6, 1" NPT	Vertical	Estándar	9-11	40.62
V3602	K 5.6, 1" NPT	Vertical	Rápida	9-11	40.62
V3603	K 8.0, 1" NPT	Vertical	Estándar	9-11	40.63
V3604	K 8.0, 1" NPT	Vertical	Rápida	9-11	40.63
V3609	K 5.6, 1" NPT	Horizontal de pared/horizontal de pared empotrado	Estándar	9-12	40.64
V3610	K 5.6, 1" NPT	Horizontal de pared/horizontal de pared empotrado	Rápida	9-12	40.64
V3611	K 8.0, 1" NPT	Horizontal de pared/horizontal de pared empotrado	Estándar	9-12	40.65
V3612	K 8.0, 1" NPT	Horizontal de pared/horizontal de pared empotrado	Rápida	9-12	40.65
V3617	K 5.6, 1" NPT	Colgante oculto	Estándar	9-12	40.66
V3618	K 5.6, 1" NPT	Colgante oculto	Rápida	9-12	40.66
V3619	K 8.0, 1" NPT	Colgante oculto	Estándar	9-12	40.67
V3620	K 8.0, 1" NPT	Colgante oculto	Rápida	9-12	4067
V3301	K 5.6, 1" NPT	Colgante oculto	Estándar	9-12	4068
V3302	K 5.6, 1" NPT	Colgante oculto	Rápida	9-12	4068
V3303	K 8.0, 1" NPT	Colgante oculto	Estándar	9-12	4069
V3304	K 8.0, 1" NPT	Colgante oculto	Rápida	9-12	4069
BOQUILLAS					
V1001 – V1013	K 1.4 – K 11.5	Rociador abierto para ventanas	Abierta	9-13	40.72
V1201 – V1278	K 1.2 – K 7.2	65º – 180º	Abierta	9-13	40.96
V2601	K 2.8	Boquilla para espuma	Abierta	9-13	40.73
V2603	K 5.6	Boquilla para espuma	Abierta	9-13	40.73
LLAVES PARA ROCIADORES Y ACCESORIOS, PÁG. 9-14					

Av. Artesanos No. 879 Esq. Gobernador Curiel Col. Artesanos. Tlaquepaque, Jalisco.
Tel (33) 38 10 18 29

Tuberías. Sistemas. Soluciones.

MATERIALES INDUSTRIALES DE GUADALAJARA, S.A. DE C.V.

Av. Artesanos No. 879 Esq. Gobernador
Curiel Col. Artesanos. Tlaquepaque, Jalisco.
C.P. 45590 Tel. (33) 381018
ventas@migsa.com.mx